INSTALLATIEVOORSCHRIFTEN EN GEBRUIKSAANWIJZING
INSTALLATION INSTRUCTIONS AND OPERATING MANUAL
INSTALLATION ET MODE D'EMPLOI
EINBAUANLEITUNG UND GEBRAUCHSANWEISUNG
INSTRUCCIONES DE INSTALACIÓN Y USO
ISTRUZIONI PER L'INSTALLAZIONE E L'USO
MONTERINGS- OG BRUKSANVISNING

KACHEL
STOVE
POELE
FEUERSTÄTTE
ESTUFA
STUFA
PEISOVN

2020

2200

2210

2220

2500

2510

2520

2120

2320

2620

03.27883.400 - 09/2015

Inhoudsopgave

Inleiding **3**

Prestatieverklaring **4**

Veiligheid **9**

Installatiecondities **9**
Algemeen 9
Schoorsteen 9
Ventilatie van de ruimte 10
Vloer en wanden 10
Productbeschrijving 11

Installatie **12**
Voorbereiding 12
Inbouwen in een bestaande schouw 13
Inbouwen in een nieuwe schouw 14
Uitwendige kader monteren 16

Gebruik **17**
Eerste gebruik 17
Brandstof 17
Aanmaken 18
Stoken met hout 19
Stoken met bruinkoolbriketten 20
Stoken met antracietkolen 20
Regeling van de verbrandingslucht 20
Doven van het vuur 21
Ontassen 21
Nevel en mist 21
Eventuele problemen 22

Onderhoud **22**
Schoorsteen 22
Schoonmaken en ander regelmatig onderhoud 22

Bijlage 1: Technische gegevens **24**

Bijlage 2: Aansluitschema's **26**

Bijlage 3: Afmetingen **29**

Bijlage 4: Afstand tot brandbaar materiaal **40**

Bijlage 5: Diagnoseschema **41**

Index **42**

Inleiding

Geachte gebruiker,
Met de aankoop van dit verwarmingstoestel van DOVRE heeft u gekozen voor een kwaliteitsproduct. Dit product maakt deel uit van een nieuwe generatie energiezuinige en milieuvriendelijke verwarmingstoestellen. Deze toestellen maken optimaal gebruik van zowel convectiewarmte als stralingswarmte.

- Uw DOVRE toestel is geproduceerd met de modernste productiemiddelen. Mocht er onverhoopt toch iets mankeren aan uw toestel, dan kunt u altijd een beroep doen op de DOVRE service.
- Het toestel mag niet gewijzigd worden; gebruik steeds originele onderdelen.
- Het toestel is bedoeld voor plaatsing in een woonruimte. Het moet hermetisch worden aangesloten op een goed werkende schoorsteen.
- Wij adviseren u het toestel te laten installeren door een bevoegd installateur.
- DOVRE kan niet aansprakelijk worden gesteld voor problemen of schade door een onjuiste installatie.
- Bij installatie en gebruik moeten de hierna beschreven veiligheidsvoorschriften in acht worden genomen.

In deze handleiding leest u hoe u het DOVRE verwarmingstoestel op een veilige manier installeert, gebruikt en onderhoudt. Als u aanvullende informatie of technische gegevens wilt of een installatie-probleem heeft, neemt u dan eerst contact op met uw leverancier.

© 2015 DOVRE NV

Prestatieverklaring

Volgens de bouwproductenverordening 305/2011

Nr. 102-CPR-2013

1. **Unieke identificatiecode van het producttype:**

   2020S / 2200 / 2210 / 2220 / 2120 / 2320

2. **Type-, partij- of serienummer, dan wel een ander identificatiemiddel voor het bouwproduct, zoals voorgeschreven in artikel 11, lid 4:**

   Uniek serienummer.

3. **Beoogde gebruiken van het bouwproduct, overeenkomstig de toepasselijke geharmoniseerde technische specificatie, zoals door de fabrikant bepaald:**

   Kachel voor vaste brandstof zonder productie van warm water volgens EN 13240.

4. **Naam, geregistreerde handelsnaam of geregistreerd handelsmerk en contactadres van de fabrikant, zoals voorgeschreven in artikel 11, lid 5:**

   Dovre N.V. Nijverheidsstraat 18 2381 Weelde Belgium.

5. **Indien van toepassing, naam en contactadres van de gemachtigde wiens mandaat de in artikel 12, lid 2, vermelde taken bestrijkt:**

   -

6. **Het systeem of de systemen voor de beoordeling en verificatie van de prestatiebestendigheid van bouwproduct, vermeld in bijlage V:**

   Systeem 3

7. **Indien de prestatieverklaring betrekking heeft op een bouwproduct dat onder een geharmoniseerde norm valt:**

   De aangestelde instantie RRF, geregistreerd onder het nummer 1625, heeft onder systeem 3 een type-keur uitgevoerd en heeft het testrapport nr 2905903 verstrekt.

8. **Indien de prestatieverklaring betrekking heeft op een bouwproduct waarvoor een Europese technische beoordeling is afgegeven:**

   -

9. Aangegeven prestatie:

De geharmoniseerde norm	**EN 13240 :2001/A2 :2004/AC :2007**		
Essentiële karakteristieken	**Prestaties Hout**	**Prestaties Bruinkool**	**Prestaties olen**
Brandveiligheid			
Vuurbestendigheid	A1	A1	A1
Afstand tot brandbaar materiaal (minimale afstand in mm)	Achterkant: 100 Zijkant: 100	Achterkant: 100 Zijkant: 100	Achterkant: 100 Zijkant: 100
Risico van uitvallende gloeiende deeltjes	Conform	Conform	Conform
Emissie van verbrandingsproducten	CO: 0,10% (13%O_2)	CO: 0,06% (13%O_2)	CO: 0,04% (13%O_2)
Oppervlaktetemperatuur	Conform	Conform	Conform
Elektrische veiligheid	-	-	-
Gemakkelijk te reinigen	Conform	Conform	Conform
Maximale werkingsdruk	-	-	-
Rookgastemperatuur bij nominaal vermogen	295 °C	289 °C	272 °C
Mechachanise weerstand (gewicht dragen van schoorsteen)	Niet bepaald	Niet bepaald	Niet bepaald
Nominaal vermogen	7 kW	7 kW	8 kW
Rendement	78.3 %	75,4 %	76,4 %

10. De prestaties van het in de punten 1 en 2 omschreven product zijn conform de in punt 9 aangegeven prestaties.

Deze prestatieverklaring wordt verstrekt onder de exclusieve verantwoordelijkheid van de in punt 4 vermelde fabrikant:

T. Gehem

26/08/2013 Weelde

Tom Gehem
CEO

Volgens de bouwproductenverordening 305/2011

Nr. 105-CPR-2013

1. **Unieke identificatiecode van het producttype:**

   2500 / 2510 / 2520 / 2620

2. **Type-, partij- of serienummer, dan wel een ander identificatiemiddel voor het bouwproduct, zoals voorgeschreven in artikel 11, lid 4:**

   Uniek serienummer.

3. **Beoogde gebruiken van het bouwproduct, overeenkomstig de toepasselijke geharmoniseerde technische specificatie, zoals door de fabrikant bepaald:**

   Kachel voor vaste brandstof zonder productie van warm water volgens EN 13240.

4. **Naam, geregistreerde handelsnaam of geregistreerd handelsmerk en contactadres van de fabrikant, zoals voorgeschreven in artikel 11, lid 5:**

   Dovre N.V. Nijverheidsstraat 18 2381 Weelde Belgium.

5. **Indien van toepassing, naam en contactadres van de gemachtigde wiens mandaat de in artikel 12, lid 2, vermelde taken bestrijkt:**

   -

6. **Het systeem of de systemen voor de beoordeling en verificatie van de prestatiebestendigheid van bouwproduct, vermeld in bijlage V:**

   Systeem 3

7. **Indien de prestatieverklaring betrekking heeft op een bouwproduct dat onder een geharmoniseerde norm valt:**

   De aangestelde instantie RRF, geregistreerd onder het nummer 1625, heeft onder systeem 3 een type-keur uitgevoerd en heeft het testrapport nr 2905904 verstrekt.

8. **Indien de prestatieverklaring betrekking heeft op een bouwproduct waarvoor een Europese technische beoordeling is afgegeven:**

   -

9. **Aangegeven prestatie:**

De geharmoniseerde norm	**EN 13240 :2001/A2 :2004/AC :2007**		
Essentiële karakteristieken	**Prestaties Hout**	**Prestaties Bruinkool**	**Prestaties Kolen**
Brandveiligheid			
Vuurbestendigheid	A1	A1	A1

De geharmoniseerde norm	EN 13240 :2001/A2 :2004/AC :2007		
Essentiële karakteristieken	**Prestaties Hout**	**Prestaties Bruinkool**	**Prestaties Kolen**
Afstand tot brandbaar materiaal (minimale afstand in mm)	Achterkant: 100 Zijkant: 100	Achterkant: 100 Zijkant: 100	Achterkant: 100 Zijkant: 100
Risico van uitvallende gloeiende deeltjes	Conform	Conform	Conform
Emissie van verbrandingsproducten	CO: 0,10% (13%O_2)	CO: 0,09% (13%O_2)	CO: 0,05% (13%O_2)
Oppervlaktetemperatuur	Conform	Conform	Conform
Elektrische veiligheid	-	-	-
Gemakkelijk te reinigen	Conform	Conform	Conform
Maximale werkingsdruk	-	-	-
Rookgastemperatuur bij nominaal vermogen	264 °C	318 °C	314 °C
Mechachanise weerstand (gewicht dragen van schoorsteen)	Niet bepaald	Niet bepaald	Niet bepaald
Nominaal vermogen	10 kW	10 kW	10 kW
Rendement	80,0 %	76,4 %	79,0 %

10. De prestaties van het in de punten 1 en 2 omschreven product zijn conform de in punt 9 aangegeven prestaties.

Deze prestatieverklaring wordt verstrekt onder de exclusieve verantwoordelijkheid van de in punt 4 vermelde fabrikant:

T. Gehem

26/08/2013 Weelde

Tom Gehem
CEO

In het kader van een continue productverbetering, kunnen specificaties van het geleverde toestel afwijken van de beschrijving in deze brochure, zonder voorafgaande kennisgeving.

DOVRE N.V.
Nijverheidsstraat 18 Tel : +32 (0) 14 65 91 91
B-2381 Weelde Fax : +32 (0) 14 65 90 09
België E-mail : info@dovre.be

Veiligheid

Let op! Alle veiligheidsvoorschriften moeten strikt worden nageleefd.

Lees aandachtig de instructies voor installatie, gebruik en onderhoud die met het toestel zijn meegeleverd, voordat u het toestel in gebruik neemt.

Het toestel moet worden geïnstalleerd overeenkomstig de wetgeving en voorschriften van uw land.

Alle lokale bepalingen en de bepalingen die betrekking hebben op nationale en Europese normen moeten worden nageleefd bij het installeren van het toestel.

Laat het toestel bij voorkeur installeren door een bevoegd installateur. Deze is op de hoogte van de geldende bepalingen en voorschriften.

Het toestel is ontworpen voor verwarmingsdoeleinden. Alle oppervlaktes, inclusief het glas en de aansluitbuis kunnen zeer heet worden (meer dan 100°C)! Gebruik voor de bediening een 'koude hand' of een hittebestendige handschoen.

Zorg voor voldoende afscherming als jonge kinderen, mindervaliden, ouderen en dieren zich in de nabijheid van het toestel bevinden.

Veiligheidsafstanden tot brandbaar materiaal moeten strikt worden aangehouden.

Plaats geen gordijnen, kleren, wasgoed of andere brandbare materialen bovenop of in de nabijheid van het toestel.

Gebruik tijdens het gebruik van uw toestel geen licht ontvlambare of explosieve stoffen in de nabijheid van het toestel.

Voorkom schoorsteenbrand door regelmatig de betreffende schoorsteen te laten reinigen. Stook het toestel nooit met open deur.

Bij schoorsteenbrand: sluit de luchtinlaten van het toestel en waarschuw de brandweer.

Als het glas van het toestel is gebroken of gebarsten, moet dit glas worden vervangen voordat u het toestel opnieuw in gebruik neemt.

Oefen geen kracht uit op de deur, voorkom dat kinderen aan de geopende deur trekken, ga nooit op de geopende deur staan of zitten en plaats geen zware voorwerpen op de deur.

Zorg voor voldoende ventilatie van de ruimte waar het toestel wordt geplaatst. Bij onvoldoende ventilatie vindt onvolledige verbranding plaats, waardoor zich giftige gassen in de ruimte kunnen verspreiden. Zie het hoofdstuk "Installatiecondities" voor meer informatie over ventilatie.

Installatiecondities

Algemeen

- Het toestel moet worden aangesloten op een goed werkende schoorsteen.
- Voor de aansluitmaten: zie de bijlage "Technische gegevens".
- Informeer bij de brandweer en/of verzekeringsmaatschappij naar eventuele specifieke vereisten en voorschriften.

Schoorsteen

De schoorsteen is nodig voor:

- Het afvoeren van de verbrandingsgassen door natuurlijke trek.

  De warme lucht in de schoorsteen is lichter dan de buitenlucht en stijgt daarom.

- Het aanzuigen van lucht, nodig voor de verbranding van de brandstof in het toestel.

Een niet goed werkende schoorsteen kan tijdens het openen van de deur rookterugslag geven. Schade ontstaan door rookterugslag is uitgesloten van garantie.

Sluit niet meerdere toestellen (bijvoorbeeld ook nog een centraleverwarmingsketel) op dezelfde schoorsteen aan, tenzij lokale of nationale regelgeving hierin voorziet. Zorg in ieder geval bij twee aansluitingen dat het hoogteverschil tussen de aansluitingen minimaal 200 mm bedraagt.

Vraag uw installateur om advies over de schoorsteen. Raadpleeg de Europese norm EN13384 voor een juiste berekening van de schoorsteen.

De schoorsteen moet aan de volgende **voorwaarden** voldoen:

- De schoorsteen moet gemaakt zijn van vuurvast materiaal, bij voorkeur keramiek of roestvrij staal.
- De schoorsteen moet luchtdicht en goed gereinigd zijn en voldoende trek garanderen.

  Een trek/onderdruk van 15 - 20 Pa tijdens normale belasting is ideaal.
- De schoorsteen moet - vertrekkend van de uitgang van het toestel - zo verticaal mogelijk lopen. Richtingsveranderingen en horizontale stukken verstoren de afvoer van verbrandingsgassen en veroorzaken mogelijk roetophoping.
- De binnenmaten mogen niet te groot zijn, om te voorkomen dat de verbrandingsgassen te sterk afkoelen waardoor de trek minder wordt.
- De schoorsteen moet bij voorkeur dezelfde diameter hebben als de aansluitkraag.

  Voor de nominale diameter: zie de bijlage "Technische gegevens". Als het rookkanaal goed is geïsoleerd, kan de diameter eventueel wat groter zijn (maximaal tweemaal de sectie van de aansluitkraag).
- De sectie (oppervlakte) van het rookkanaal moet constant zijn. Verwijdingen en (vooral) vernauwingen verstoren de afvoer van verbrandingsgassen.
- Bij toepassing van een regenkap/afvoerkap op de schoorsteen: let erop dat de kap niet de uitmonding van de schoorsteen vernauwt en dat de kap niet de afvoer van verbrandingsgassen belemmert.
- De schoorsteen moet uitmonden in een zone die niet wordt verstoord door omliggende gebouwen, vlakbijstaande bomen of andere hindernissen.
- Het schoorsteengedeelte buiten de woning moet geïsoleerd zijn.
- De schoorsteen moet minimaal 4 meter hoog zijn.
- Als vuistregel geldt: 60 cm boven de nok van het dak.
- Als de nok van het dak meer dan 3 meter is verwijderd van de schoorsteen: houd de maten aan die in de volgende figuur zijn aangegeven. A = het hoogste punt van het dak binnen een afstand van 3 meter.

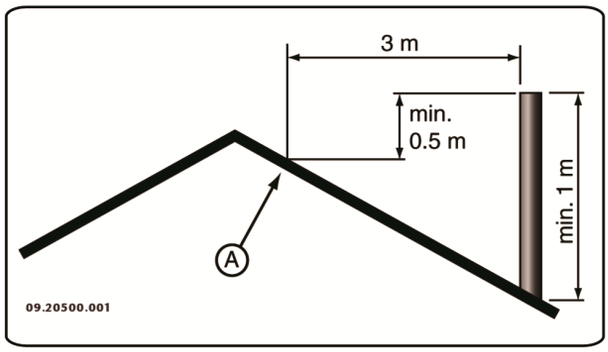

Ventilatie van de ruimte

Voor een goede verbranding heeft het toestel lucht (zuurstof) nodig. Die lucht wordt via regelbare luchtinlaten aangevoerd vanuit de ruimte waar het toestel is geplaatst.

Bij onvoldoende ventilatie vindt onvolledige verbranding plaats, waardoor zich giftige gassen in de ruimte kunnen verspreiden.

Een vuistregel is dat de luchttoevoer 5,5 cm²/kW moet zijn. Extra ventilatie is nodig:

- Als het toestel in een ruimte staat die goed is geïsoleerd.
- Als er mechanische ventilatie is, bijvoorbeeld een centraal afzuigsysteem of een afzuigkap in een open keuken.

U kunt voor extra ventilatie zorgen door een ventilatierooster in de buitenmuur te laten plaatsen.

Zorg dat andere luchtverbruikende apparaten (zoals een wasdroger, ander verwarmingstoestel of badkamerventilator) een eigen buitenluchtaanvoer hebben, of zijn uitgeschakeld wanneer u het toestel stookt.

Vloer en wanden

De vloer waarop het toestel wordt geplaatst, moet voldoende draagvermogen hebben. Voor het gewicht van het toestel: zie de bijlage "Technische gegevens".

In de vloer onder het toestel en in de wanden rond het toestel mogen zich geen elektrische leidingen bevinden.

Onder het toestel moeten alle brandbare materialen verwijderd zijn of beschermd zijn met minimaal 6 cm betonplaat.

- Brandbare wanden grenzend aan het toestel moeten beschermd worden met minimaal 10 cm stenen wand en 5 cm isolatie.
- Bescherm niet-brandbare wanden grenzend aan het toestel met minimaal 2,5 cm isolatie ter voorkoming van scheurvorming.
- Bescherm een brandbare vloer door middel van een onbrandbare vloerplaat tegen warmte-uitstraling en eventueel uitvallende assen. Zie de bijlage "Afstand tot brandbaar materiaal".
- Zorg voor voldoende afstand tussen het toestel en brandbare materialen zoals meubels.
- Zorg voor voldoende ventilatie rondom brandbare materialen zoals een sierbalk. Zie bijlage "Afstand tot brandbaar materiaal".
- Een vloerkleed moet minimaal 80 cm van het vuur verwijderd zijn.
- Plaats geen brandbare materialen binnen 50 cm van de eventuele convectie-uitlaatopeningen.

Productbeschrijving

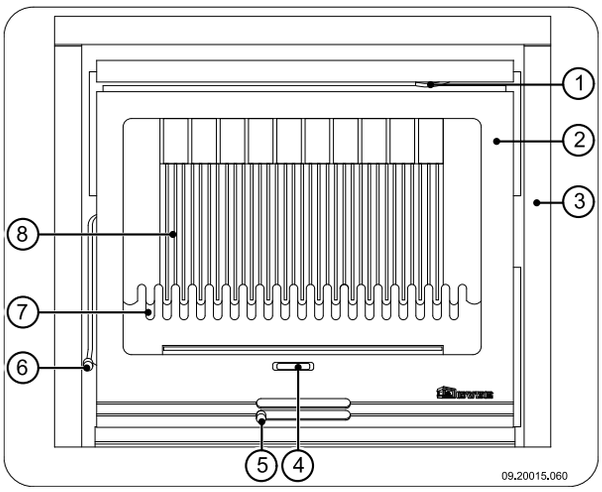

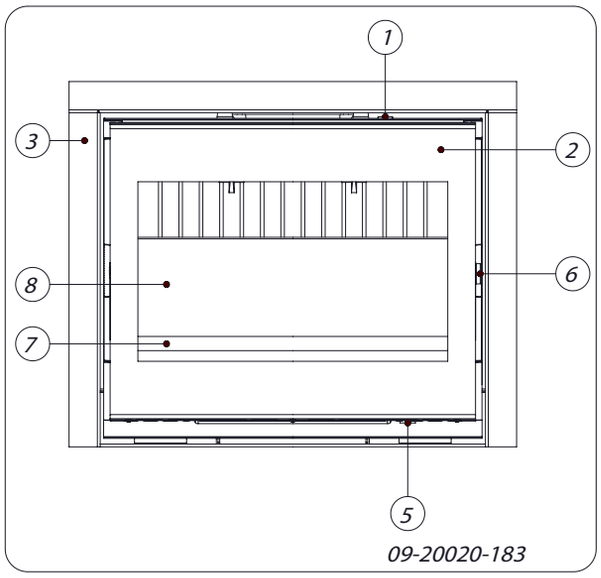

1. Secundaire luchtschuif
2. Deur
3. Uitwendig sierkader
4. Schudstang
5. Primaire luchtschuif
6. Grendel
7. Vuurkorf
8. Vuurvaste binnenplaten

Kenmerken van het toestel

- Het toestel wordt geleverd met een losse handgreep voor het openen van de deur, de zogenaamde "koude hand".
- Het toestel wordt geleverd met een tweede losse handgreep voor het verwijderen van de aslade, de zogenaamde "koude hand"; zie volgende figuur.

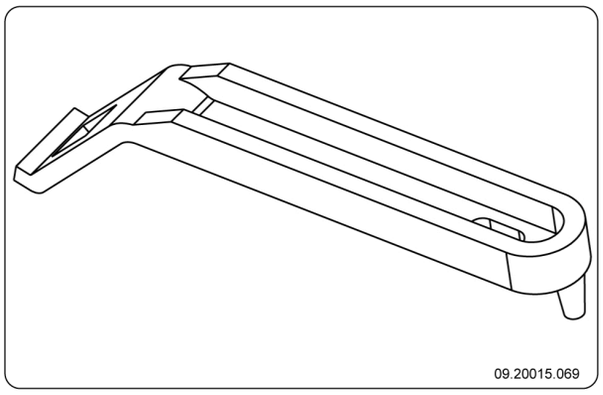

- De draairichting van de deur kan gewijzigd worden. Het toestel wordt geleverd met een rechtsdraaiende deur. Voor een linksdraaiende deur is een optioneel verkrijgbare grendelstang nodig. De instructies voor het wijzigen van de draairichting worden met deze grendelstang meegeleverd.
- De draairichting van de deur kan gewijzigd worden. Het toestel wordt geleverd met een linksdraaiende deur. Voor een rechtsdraaiende deur is een optioneel verkrijgbare grendelstang nodig. De instructies voor het wijzigen van de draairichting worden met deze grendelstang meegeleverd.
- Het toestel wordt geleverd met een aansluitset voor de buitenluchttoevoer.
- Het toestel is **niet** geschikt voor continu gebruik.
- De inzethaard heeft een geïntegreerd convectiesysteem. Bij de inbouw van het toestel hoeft er dus geen afzonderlijke convectieruimte gebouwd te worden en de toepassing van luchtinlaatroosters en luchtuitlaatroosters ten behoeve van de convectie is overbodig.

  De ruimte tussen de gietijzeren haard en de stalen convectiekast doet dienst als convectieruimte. Onderaan het toestel wordt de omgevingslucht aangezogen. De lucht wordt om de haard geleid waar de lucht verwarmd wordt. Vervolgens verlaat de verwarmde lucht aan de voorzijde de convectieruimte door de luchtopening aan de bovenzijde van de haard.
- Het toestel is uitgerust met twee extra aansluitingen om convectiewarmte te transporteren naar andere ruimtes.
- Het toestel is uitgerust met twee ingebouwde ventilatoren die de convectie bevorderen. De draaisnelheid van de ventilatoren is regelbaar door een toerenregelaar. Deze toerenregelaar is meegeleverd. De ventilator en toerenregelaar worden aangesloten op het elektriciteitsnet; zie de paragraaf "Ventilator aansluiten op het elektriciteitsnet".

  De ventilator werkt thermostatisch, dat houdt in dat de ventilator pas in werking treedt als de inzethaard voldoende warm is en dat de ventilator uitschakelt als de inzethaard voldoende is afgekoeld.
- Het toestel kan geleverd worden met een uitwendig kader waar u een sierkader op kunt bevestigen.Het sierkader is optioneel leverbaar.

Installatie

Voorbereiding

- Controleer het toestel onmiddellijk bij ontvangst op (transport)schade en eventuele gebreken.

  Als u (transport)schade of gebreken hebt geconstateerd, neem het toestel dan niet in gebruik en stel de leverancier op de hoogte.
- Verwijder de demontabele onderdelen (vuurvaste binnenplaten, stookbodem, vuurkorf, ontassingsluik en aslade) uit het toestel voordat u het toestel gaat installeren.

  Door de demontabele onderdelen te verwijderen, kunt u het toestel gemakkelijker verplaatsen en beschadiging voorkomen.

  Let bij het verwijderen van demontabele onderdelen op hun oorspronkelijke positie, om ze later weer op de juiste plaats te kunnen aanbrengen.

1. Open de deur van het toestel.
2. Verwijder de vuurvaste binnenplaten.

   Vermiculiet binnenplaten zijn licht van gewicht en bij levering meestal okerkleurig. Zij isoleren de verbrandingskamer zodat de verbranding beter is.

Handgreep monteren

Het toestel wordt geleverd met een losse handgreep, de zogenaamde "koude hand".

De vorm van de koude hand is afhankelijk van de uitvoeringsvorm van het toestel.

Bevestig met bijgeleverde schroef M8x50 het houten handvat aan het verloopstuk; zie volgende figuur.

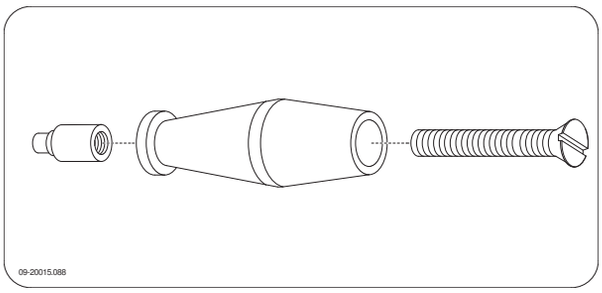

Voor het openen van de deur zie volgende figuur.

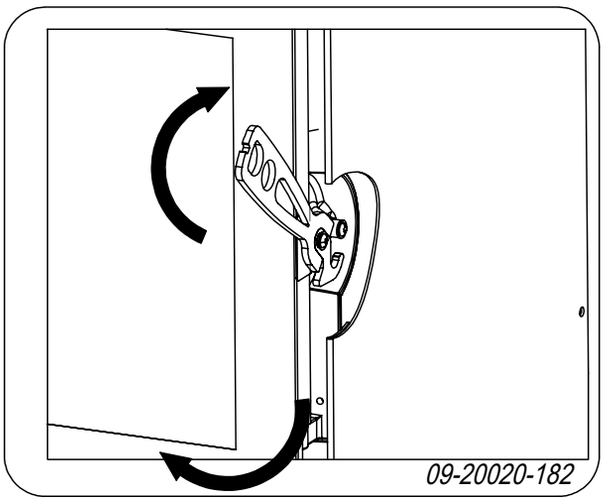

Draairichting van de deur wijzigen

Desgewenst kan de draairichting van de deur gewijzigd worden. Het toestel wordt geleverd met een rechtsdraaiende deur. Volg onderstaande instructies.

1. Schroef de grendel van de deur.
2. Schroef de sluitnok van de deur uit de stijl.
3. Trek de scharnierpennen uit de scharnieren.

   ⚠ Zorg ervoor dat u de deur voldoende ondersteunt; zonder scharnierpennen kan de deur onverwachts los komen van het toestel.

4. Verwijder de deur van het toestel.
5. Neem de sluitringen van de scharniernok en plaats deze aan de andere zijde van het toestel.
6. Positioneer de deur boven de scharniernokken en plaats de scharnierpennen in de scharnieren.
7. Schroef de grendel aan de andere zijde van de deur.
8. Schroef de sluitnok aan de andere zijde van de deur.

Opmerking: Voor het bijstellen van de deursluiting zie het hoofdstuk "Onderhoud".

Ventilator aansluiten op het elektriciteitsnet

De inzethaard wordt geleverd met twee ingebouwde ventilatoren en met een losse toerenregelaar. Daarnaast is het toestel uitgerust met een thermo-switch die de ventilator in- en uitschakelt bij een vast ingestelde temperatuur.

Deze onderdelen moeten op het elektriciteitsnet aangesloten worden volgens een van de onderstaande aansluitschema's.

⚠ Het aansluitschema is modelspecifiek.

⚠ Laat de aansluiting uitvoeren door een deskundig installateur.

⚠ De inzethaard is voorzien van een drie-aderig snoer.

⚠ De inzethaard moet van het elektriciteitsnet gescheiden zijn door middel van een dubbelpolige schakelaar.

⚠ Zorg voor een goede aarding van de inzethaard.

Zie bijlage 2 voor uitgebreide aansluitschema's.

Inbouwen in een bestaande schouw

Voor het inbouwen van de haard in een bestaande schouw volgt u onderstaande instructies:

1. Zet het toestel op de juiste hoogte, vlak en waterpas.

   ⚠ Houd de elektrische kabel van het toestel vrij.

2. Als u een uitwendig kader op het toestel gaat plaatsen moet u de meegeleverde klemplaten aan de zijkanten van het toestel bevestigen zonder de schroeven helemaal vast te draaien. Het uitwendig kader klemt namelijk tussen het toestel en de klemplaten; zie volgende figuur.

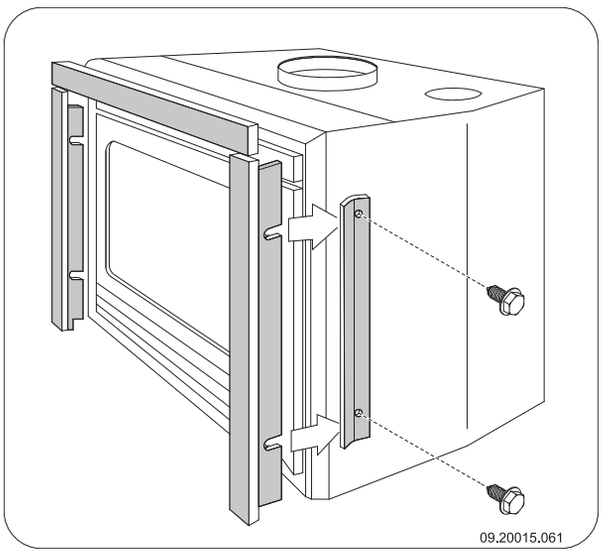

3. Sluit de basis van de schoorsteen af met een onbrandbaar materiaal.
4. Maak een opening in de basis ten behoeve van de afvoerbuis met diameter 150 mm.
5. Centreer de opening in de basis met de aansluitkraag op de haard.
6. Plaats de afvoerbuis in de opening. Zorg ervoor dat de buis naar beneden getrokken kan worden zodat hij op de aansluitkraag past. Gebruik bijvoorbeeld een buis met regelbare lengte.

Bij gebruik van RVS-flexibele buis: schroef de buis aan het meegeleverde aansluitstuk, plaats het aansluitstuk in de aansluitkraag en fixeer het aansluitstuk door de twee lipjes naar buiten te buigen.

De volgende figuur geeft een voorbeeld van de plaatsing van een inbouwhaard in een schouw die volgens bovenstaande instructies en voorschriften is gebouwd.

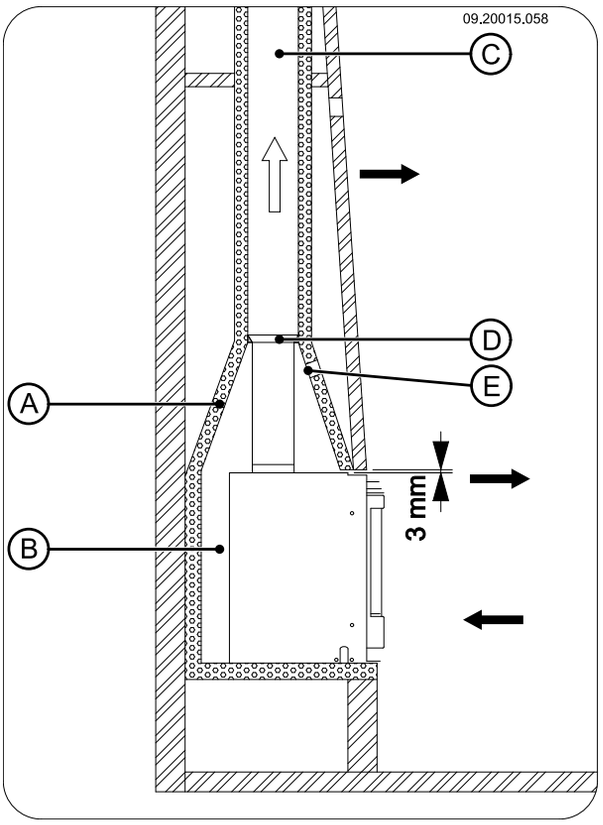

A	Bestaande haard
B	Ventilatieruimte (minimaal 15 mm)
C	Bestaand rookkanaal
D	Vuurvast materiaal of een verbindingstuk
E	Opening ter voorkoming van drukopbouw

Inbouwen in een nieuwe schouw

De installatie van de inbouwhaard bestaat uit twee onderdelen:

- De plaatsing en aansluiting van de inbouwhaard
- De schouw rond de inbouwhaard opbouwen.

Inbouwhaard plaatsen en aansluiten

1. Zet het toestel op de juiste hoogte, vlak en waterpas.
2. Als u een uitwendig kader op het toestel gaat plaatsen moet u de meegeleverde klemplaten aan de zijkanten van het toestel bevestigen zonder de schroeven helemaal vast te draaien. Het

uitwendig kader klemt namelijk tussen het toestel en de klemplaten; zie volgende figuur.

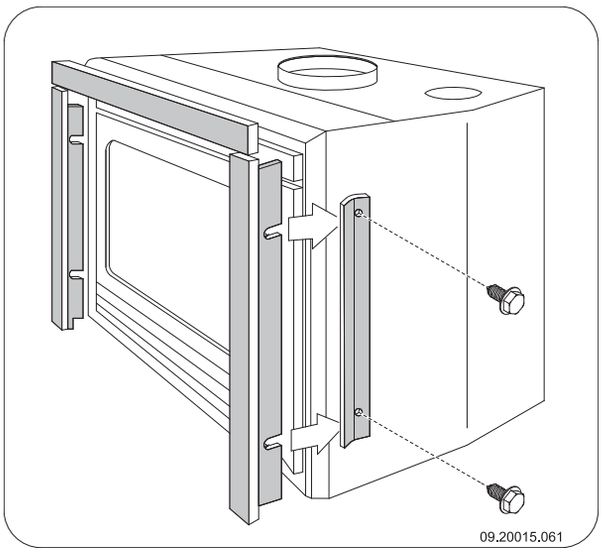

3. Zorg dat tussen de bestaande wanden, voorzien van de benodigde isolatie (zie het hoofdstuk "Installatiecondities"), en de achterkant van het toestel minimaal 15 mm vrije convectieruimte is.
4. De inbouwhaard mag niet het metselwerk dragen. Gebruik desgewenst een ondersteuning zoals een draagijzer. Laat tussen de ondersteuning en het toestel minimaal 3 mm speling.
4. Sluit het toestel hermetisch aan op de schoorsteen.
5. Controleer de trek in de schoorsteen en de afdichting van de aansluiting op het rookgasafvoerkanaal door een klein hevig proefvuur te maken van krantenpapier en droog dun hout.

⚠ Wacht bij nieuw metselwerk tot het metselwerk voldoende droog is.

Convectielucht aftappen

Het toestel is uitgerust met twee extra aansluitingen om convectiewarmte te transporteren naar andere ruimtes. In deze ruimtes dienen luchtuitlaatroosters aanwezig te zijn. Als u van deze functie gebruik wilt maken gaat u als volgt te werk:

1. Verwijder de twee drukplaten bovenop de convectiekast door deze met een hamer los te tikken.
2. Monteer de twee meegeleverde aansluitkragen met diameter 125 mm op de ontstane openingen met de meegeleverde M8x16 schroeven en M8 bouten.
3. Sluit hierop flexibele buis met diameter 125 mm aan en voer deze naar de gewenste ruimtes.
4. Sluit de flexibele slang aan op de uitlaatroosters in de ruimtes.

Opbouw van de nieuwe schouw

In de schouw maakt u de convectieruimte. In deze ruimte moet lucht vrij kunnen bewegen. Er moet lucht aangezogen kunnen worden voor de verbranding en de door de inbouwhaard verwarmde lucht (de convectielucht) moet vrij de te verwarmen ruimte in kunnen stromen; zie volgende figuur.

Volg bij de bouw van de schouw de volgende voorschriften:

- De bovenzijde van de schouw moet luchtdicht afgesloten zijn met een afsluitplaat van onbrandbaar en hittebestendig materiaal.
- De afsluitplaat moet waterpas liggen en minimaal 30 cm onder de rookgasopening in het plafond geplaatst zijn.
- Desgewenst kunt u aan de bovenzijde van de schouw en vlak onder de afsluitplaat een extra luchtuitlaatrooster plaatsen.

⚠ Gebruik in de inbouwruimte geen brandbaar materiaal en voorkom de werking van warmtebruggen bij het gebruik van warmtegeleidende materialen.

Volg onderstaande instructie bij de opbouw van de schouw:

1. Metsel de voet van de haard.

⚠ Zorg dat de deur van de haard vrij over het plateau van de haard kan draaien.

2. Metsel de haard verder op tot aan de rookvang.

⚠ Zorg dat er altijd 2 mm speling blijft tussen de inbouwhaard en metselwerk om de warmteuitzetting van de inbouwhaard op te vangen.

3. Bekleed desgewenst de binnenzijde van de schouw met reflecterend isolatiemateriaal.

ℹ Extra bekleding van de inbouwruimte voorkomt onnodige warmteuitstraling naar mogelijke

buitenmuren en/of naast gelegen ruimtes. Het voorkomt ook aantasting van de spouwmuurisolatie.

4. Metsel de schouw verder af tot aan de rookgasopening in het plafond.

⚠ De inbouwhaard mag niet het metselwerk dragen. Gebruik een ondersteuning zoals een draagijzer. Laat tussen de ondersteuning en het toestel minimaal 3 mm speling.

5. Sluit de inbouwruimte af met de afsluitplaat.
6. Plaats onder de afsluitplaat een luchtrooster in verband met de ventilatie van het toestel.
7. Maak boven de afsluitplaat een opening om eventuele drukopbouw te voorkomen.

De volgende figuur geeft een voorbeeld van de plaatsing van een inbouwhaard in een schouw die volgens bovenstaande instructies en voorschriften is gebouwd.

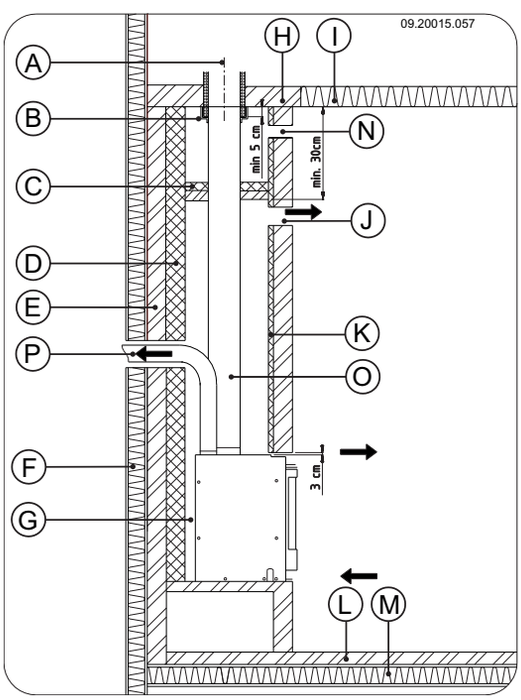

A Schoorsteen
B Vuurvast materiaal of een verbindingstuk
C Afdekplaat
D Isolatiemateriaal (minimaal 5 cm)
E Onbrandbare muur
F Brandbare muur
G Ventilatieruimte (minimaal 15 mm)
H Onbrandbaar plafond
I Brandbaar plafond
J Convectieluchtopening
K Isolatie (optioneel)
L Onbrandbare bodem
M Brandbare bodem
N Opening tegen drukopbouw
O Aansluitbuis
P Convectielucht andere ruimte

Uitwendige kader monteren

Het toestel kan geleverd worden met een bijbehorend driezijdig of vierzijdig uitwendig kader. Optioneel is ook een sierkader leverbaar dat aan het uitwendig kader wordt bevestigd.

1. Monteer het uitwendig kader door de zijdes met twee schroeven aan elkaar te verbinden; zie volgende figuur.

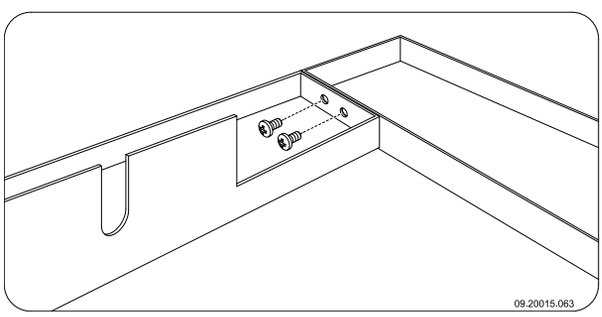

2. Monteer het sierkader door de zijdes van het sierkader met behulp van het verbindingselement te koppelen en vervolgens te fixeren door de twee schroeven (A) van het verbindingselement aan te draaien; zie volgende figuur.

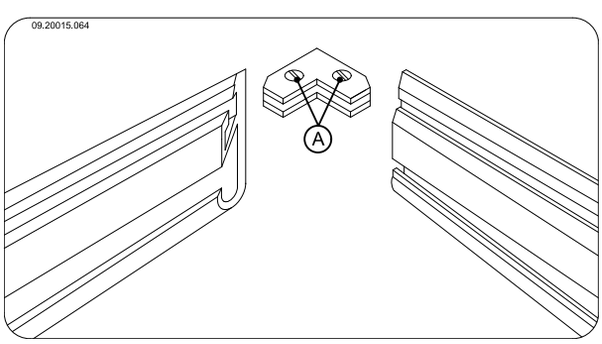

3. Centreer het sierkader ten opzichte van het uitwendig kader; zie volgende figuur.

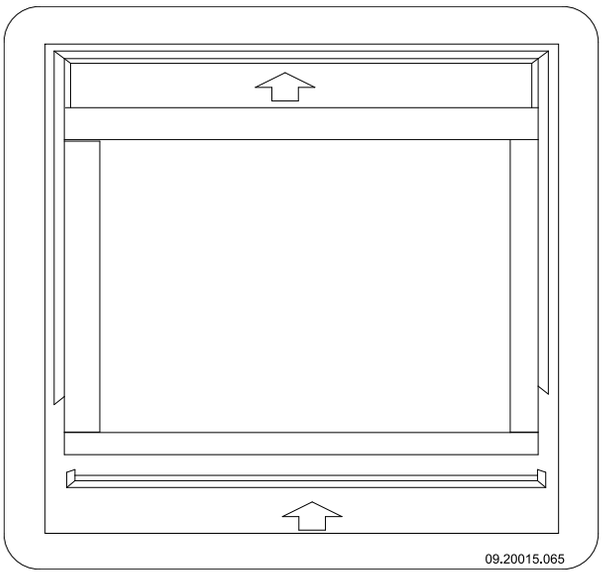

4. Plaats aan elke zijde drie ondersteuningsplaatjes tussen het sierkader en het uitwendig kader; zie volgende figuur.

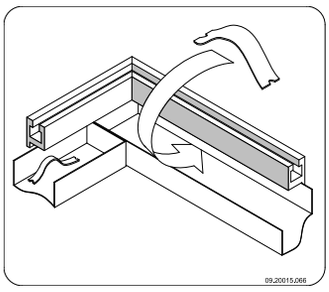

5. Bevestig het (samengestelde) kader op het toestel door de bevestigingslippen aan de verticale zijdes van het kader, tussen het toestel en de klemplaten te schuiven; zie volgende figuur.

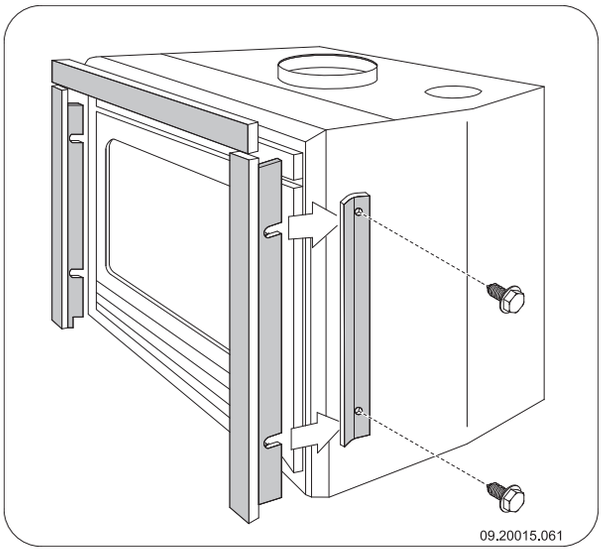

Afwerking

1. Plaats alle gedemonteerde onderdelen op de juiste plaats terug in het toestel.
2. Zorg dat de nieuw gebouwde schouw voldoende droog is, voordat u gaat stoken.

⚠ Laat het toestel nooit branden zonder de vuurvaste binnenplaten.

Het toestel is nu klaar voor gebruik.

Gebruik

Eerste gebruik

Wanneer u het toestel voor het eerst gebruikt, stook het dan enkele uren flink door. Hierdoor zal de hittebestendige lak uitharden. Hierbij kan wel wat rook en geurhinder ontstaan. Zet eventueel in de ruimte waar het toestel staat de ramen en deuren even open.

Brandstof

Het toestel is geschikt voor het stoken van natuurlijk hout (gezaagd en gekloofd en voldoende droog), voor het stoken van bruinkoolbriketten en voor het stoken van antracietkolen.

Gebruik geen andere brandstoffen, want die kunnen leiden tot ernstige schade aan het toestel.

De volgende brandstoffen mag u niet gebruiken omdat zij het milieu vervuilen, en omdat zij het toestel en de schoorsteen sterk vervuilen waardoor schoorsteenbrand kan ontstaan:

- Behandeld hout, zoals sloophout, geverfd hout, geïmpregneerd hout, verduurzaamd hout, multiplex en spaanplaat.
- Kunststof, oud papier en huishoudelijk afval.

Hout

- Gebruik bij voorkeur hard loofhout zoals eik, beuk, berk en fruitbomenhout. Dit hout brandt langzaam met rustige vlammen. Naaldhout bevat meer hars, brandt sneller en geeft meer vonken.
- Gebruik gedroogd hout met een vochtpercentage van maximaal 20%. Hiervoor moet het hout minstens 2 jaar zijn gedroogd. Hout met een vochtpercentage van 20% levert 4,2 kWh per kg hout.

Hout met een vochtpercentage van 15% levert 4,4 kWh per kg hout. Vers gekapt hout heeft een vochtpercentage van 60% en levert slechts 1,6 kWh per kg hout.

- Zaag het hout op maat en klief het als het nog vers is. Vers hout klieft gemakkelijker en gekloven hout droogt beter. Bewaar het hout onder een afdek waar de wind vrij spel heeft.
- Gebruik geen nat hout. Nat hout geeft geen warmte omdat alle energie gaat zitten in het verdampen van vocht. Dit geeft veel rook en roetaanslag op de deur van het toestel en in de schoorsteen. De waterdamp condenseert in het toestel en kan langs naden uit het toestel lekken en zwarte vlekken op de vloer geven. De waterdamp kan ook in de schoorsteen condenseren en creosoot vormen. Creosoot is zeer brandbaar en kan schoorsteenbrand veroorzaken.

Bruinkoolbriketten

Bruinkoolbriketten hebben ongeveer dezelfde brandeigenschappen als hout.

- Zorg voor een goed houtskoolbed voordat u bruinkoolbriketten gaat stoken.
- Volg voor het aanmaken van de haard de instructies in de paragraaf "Aanmaken".

Antracietkolen

Antracietkolen worden ingedeeld in categorieën op grond van kenmerken, soms bij wet bepaald, zoals het percentage vluchtige stoffen. Het asgehalte van antracietkolen ligt tussen de 3% en 13%. Hoe lager het asgehalte hoe hoger de stookwaarde en hoe minder vaak u hoeft te ontassen.

- Gebruik bij voorkeur categorie A antracietkolen met een laag asgehalte.
- Gebruik het aanbevolen formaat 12/22 of 20/30.
- Volg voor het aanmaken van de haard de instructies in de paragraaf "Aanmaken".

Aanmaken

U kunt controleren of de schoorsteen voldoende trek heeft door boven de vlamplaat een prop krantenpapier aan te steken. Bij een koude schoorsteen is er vaak onvoldoende trek in de schoorsteen en kan er rook in de kamer komen. Door het toestel op de hier beschreven manier aan te maken, voorkomt u dit probleem.

1. Stapel twee lagen middelgrote houtblokken kruislings op elkaar.
2. Stapel bovenop de houtblokken twee à drie lagen aanmaakhoutjes kruislings op elkaar.
3. Leg een aanmaakblokje tussen de aanmaakhoutjes en steek het aanmaakblokje aan volgens de instructies op de verpakking.

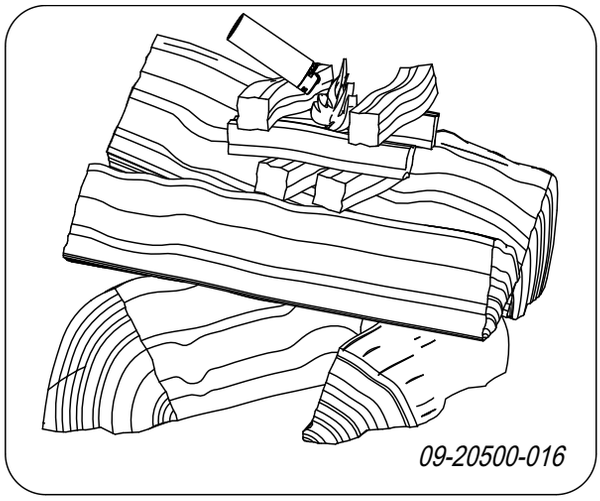

4. Sluit de deur van het toestel en zet de primaire luchtinlaat en de secundaire luchtinlaat van het toestel open; zie volgende figuur.
5. Laat het aanmaakvuur flink doorbranden totdat het een gloeiend houtskoolbed is geworden. Hierna kunt u een volgende vulling doen en het toestel gaan regelen; zie de paragraaf "Stoken met hout".

Bediening van de luchtschuiven

Het toestel heeft twee luchtschuiven. De primaire luchtschuif zit onderaan in de deur en regelt de lucht onder het rooster. Boven de deur bevindt zich de secundaire luchtschuif die de lucht regelt voor het glas (air-wash systeem).

De luchtschuif kan worden bediend met de koude hand. De vorm van de koude hand is afhankelijk van de uitvoeringsvorm van het toestel.

Voor de open- en dichtpositie van de luchtschuif, zie de volgende afbeeldingen.

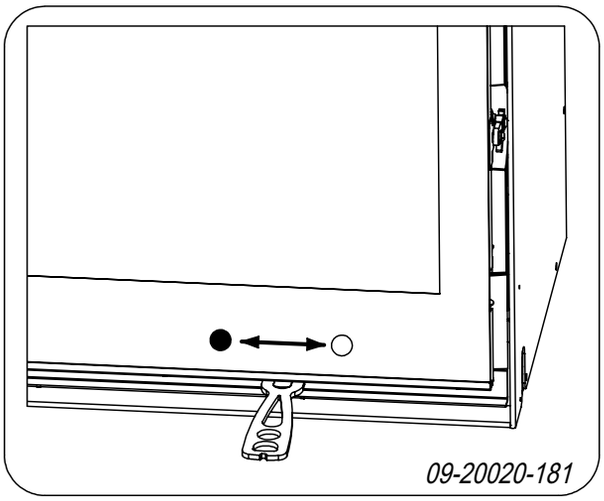

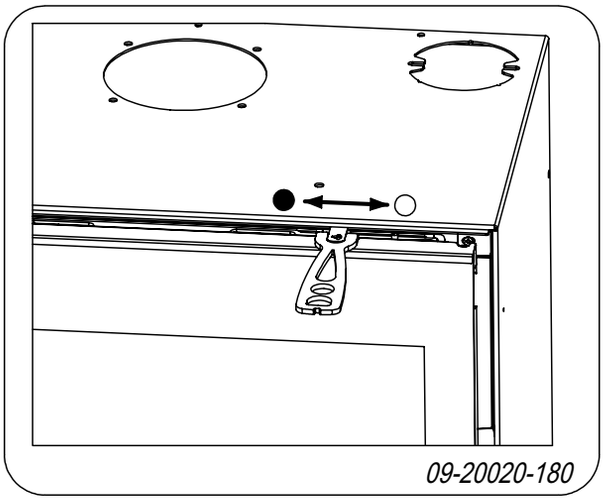

• = Dicht ○ = Open

Stoken met hout

Nadat u de instructies voor het aanmaken hebt gevolgd:

1. Open langzaam de deur van het toestel.
2. Verdeel het houtskoolbed gelijkmatig over de stookvloer.
3. Stapel enkele houtblokken op het houtskoolbed.

Losse stapeling

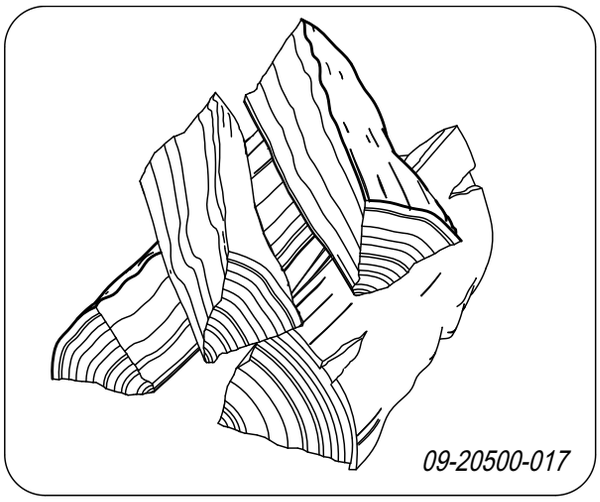

Bij een losse stapeling verbrandt het hout vlug omdat de zuurstof elk stuk hout gemakkelijk kan bereiken. Gebruik een losse stapeling als u kort wilt stoken.

Compacte stapeling

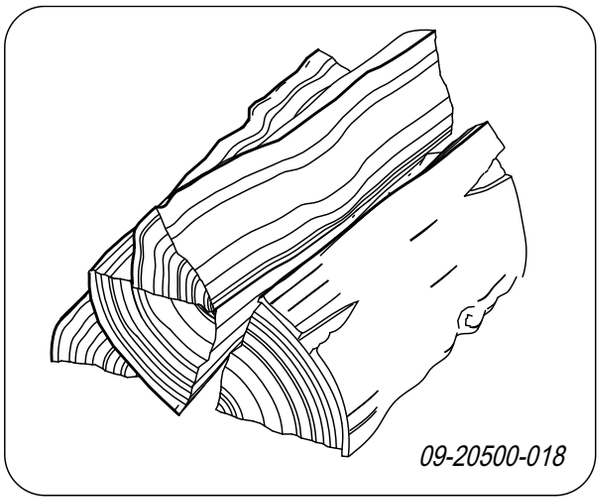

Bij een compacte stapeling verbrandt het hout langzamer omdat de zuurstof maar enkele stukken hout kan bereiken. Gebruik een compacte stapeling als u langer wilt stoken.

4. Sluit de deur van het toestel.
5. Sluit de primaire luchtinlaat en laat de secundaire luchtinlaat open staan.

⚠ Vul het toestel voor maximaal een derde.

Stoken met bruinkoolbriketten

Bruinkoolbriketten branden op nagenoeg dezelfde manier als hout. Zorg met behulp van de primaire luchtinlaat voor voldoende luchttoevoer onder het vuur. Zie verder de paragraaf "Stoken met hout".

Het branden van bruinkoolbriketten geeft veel as. Verwijder de overtollig as regelmatig. Zie de paragraaf "Ontassen" voor instructies.

Voor de eigenschappen en het gebruik van de bruinkoolbriketten: raadpleeg uw leverancier van de bruinkoolbriketten of zie de verpakking van de bruinkoolbriketten.

Nadat u de instructies voor het aanmaken hebt gevolgd:

1. Open langzaam de deur van het toestel.
2. Verdeel het houtskoolbed gelijkmatig over de stookvloer.
3. Leg de bruinkoolbriketten op het houtskoolbed.
4. Sluit de deur.

Stoken met antracietkolen

Gebruik een kolenkorf om de antracietkolen in te bewaren; zie volgende figuur. De kolenmof is optioneel verkrijgbaar.

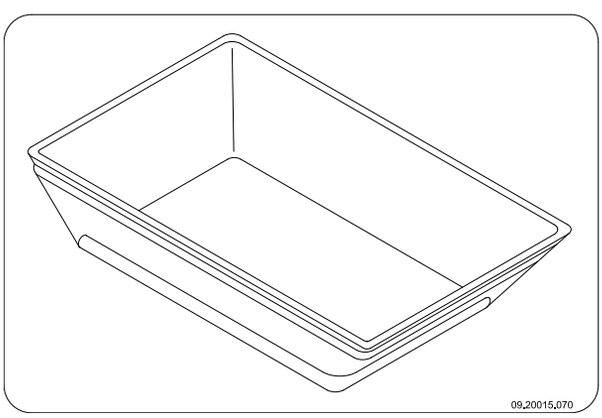

Sluit bij het stoken van antracietkolen altijd de secundaire luchtschuif.

Zet het stookrooster open door de schudstang naar voren te trekken.

Nadat u de instructies voor het aanmaken hebt gevolgd:

1. Zet de primaire luchtschuif volledig open.
2. Open langzaam de deur van het toestel.
3. Verdeel het houtskoolbed gelijkmatig over de stookvloer.
4. Verspreid een schep kolen op het houtskoolbed en wacht met de volgende schep tot de kolen gaan gloeien.
5. Voeg nu meer kolen toe.

   Let op dat u het vuur niet dooft door in een keer te veel kolen toe te voegen.

   U heeft de maximale bijvulling bereikt als de gloed van de vorige vulling nog net zichtbaar is.
6. Sluit de deur.
7. Laat de kolen 20 tot 30 minuten minuten goed doorbranden en regel de luchttoevoer met de primaire luchtschuif.
8. Gebruik de schudstang om het rooster te schudden tot er gloeiende deeltje in de asla vallen.
9. Zet de primaire luchtschuif helemaal open.
10. Vul opnieuw kolen bij tot de maximale vulling.

    Let op dat het rooster open staat door de schudstang naar voren te trekken.
11. Zet na enkel minuten de primaire luchtschuif in de gewenste positie.

    Als de vuurkorf of het schudrooster rood beginnen te gloeien, bent u te hard aan het stoken. Het schudrooster en/of de vuurkorf kunnen daardoor vervormen.

Regeling van de verbrandingslucht

Het toestel heeft diverse voorzieningen voor de luchtregeling.

De primaire luchtschuif regelt de lucht onder het rooster.

De secundaire luchtschuif regelt de lucht voor het glas (air-wash).

Adviezen

Stook nooit met open deur.

Stook het toestel regelmatig flink door.

Als u langdurig op lage stand stookt, kan zich in de schoorsteen een afzetting vormen van teer en creosoot. Teer en creosoot zijn zeer brandbaar. Als de afzetting van deze stoffen te groot wordt, kan bij een plotselinge hoge temperatuur een schoorsteenbrand ontstaan. Door regelmatig flink doorstoken, verdwijnen eventuele afzettingen van teer en creosoot.
Daarnaast kan zich bij te laag stoken teer afzetten op de ruit en deur van het toestel.
Bij een milde buitentemperatuur is het dus beter om het toestel een paar uur intens te laten branden, dan lange tijd laag te stoken.

- Regel de luchttoevoer met de secundaire luchtinlaat.

De secundaire luchtinlaat belucht niet alleen het vuur maar ook het glas, zodat het glas niet snel vervuilt.

- Zet de primaire luchtinlaat tijdelijk open als de luchttoevoer via de secundaire luchtinlaat onvoldoende is of als u het vuur wilt aanwakkeren.
- Regelmatig een kleine hoeveelheid houtblokken bijvullen is beter dan veel houtblokken tegelijk.
- Regelmatig een kleine hoeveelheid bruinkoolbriketten of antracietkolen toevoegen is beter dan veel bruinkoolbriketten of antracietkolen tegelijk.

Doven van het vuur

Vul geen brandstof bij en laat de kachel gewoon uitgaan. Als een vuur wordt getemperd door de luchttoevoer te verminderen, komen schadelijke stoffen vrij. Laat daarom het vuur vanzelf uitbranden. Houd toezicht op het vuur totdat het goed is gedoofd. Als het vuur volledig is gedoofd kunnen alle luchtschuiven worden gesloten.

Ontassen

Na het stoken van hout blijft een relatief kleine hoeveelheid as over. Dit asbed is een goede isolator voor de stookbodem en geeft een betere verbranding. Laat daarom gerust een dun laagje as op de stookbodem liggen.

Na het stoken van bruinkoolbriketten en antracietkolen blijft er relatief veel as over. Verwijder regelmatig de overtollige as.

De as mag nooit de onderkant van het rooster raken. Het rooster raakt dan oververhit en beschadigd.

De luchttoevoer door de stookbodem mag echter niet worden belemmerd en er mag zich geen as ophopen achter een binnenplaat. Verwijder daarom regelmatig de overtollige as.

1. Open de deur van het toestel.
2. Gebruik de schudstang om de overtollige as via het rooster in de asla te laten vallen.
3. Verwijder de aslade met behulp van de bijgeleverde koude hand en leeg de aslade; zie de volgende twee figuren.

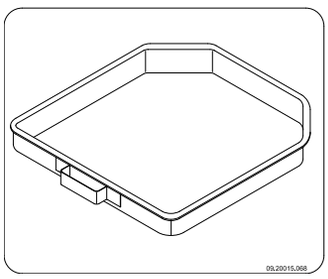

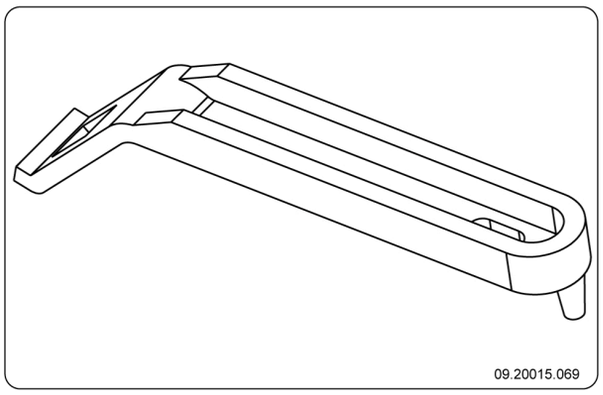

4. Plaats de aslade terug en sluit de deur van het toestel.

Nevel en mist

Nevel en mist belemmeren de afvoer van rookgassen door de schoorsteen. Rook kan neerslaan en stank-

overlast geven. Als het niet echt nodig is, kunt u bij nevel en mist beter niet stoken.

Eventuele problemen

Raadpleeg de bijlage "Diagnoseschema" om eventuele problemen bij het gebruik van het toestel op te lossen.

Onderhoud

Volg de onderhoudsinstructies in dit hoofdstuk om het toestel in goede staat te houden.

Schoorsteen

In veel landen bent u wettelijk verplicht de schoorsteen te laten controleren en onderhouden.

- Aan het begin van het stookseizoen: laat de schoorsteen vegen door een erkend schoorsteenveger.
- Tijdens het stookseizoen en nadat de schoorsteen lange tijd niet is gebruikt: laat de schoorsteen controleren op roet.
- Na afloop van het stookseizoen: sluit de schoorsteen af met een prop krantenpapier.

Schoonmaken en ander regelmatig onderhoud

⚠ Maak het toestel niet schoon wanneer het nog warm is.

- Maak de buitenkant van het toestel schoon met een droge niet pluizende doek.

Na afloop van het stookseizoen kunt u de binnenkant van het toestel goed schoonmaken:

- Verwijder eventueel eerst de vuurvaste binnenplaten. Zie het hoofdstuk "Installatie" voor instructies voor het verwijderen en aanbrengen van binnenplaten.
- Maak eventueel de luchtaanvoerkanalen schoon.
- Verwijder de vlamplaat boven in het toestel en maak deze schoon.

Vuurvaste binnenplaten controleren

De vuurvaste binnenplaten zijn verbruiksonderdelen die aan slijtage onderhevig zijn. Vermiculiet binnenplaten zijn kwetsbaar. Stoot niet met houtblokken tegen de binnenplaten. Controleer de binnenplaten regelmatig en vervang ze indien nodig.

- Zie het hoofdstuk "Installatie" voor instructies voor het verwijderen en aanbrengen van binnenplaten.

ℹ De isolerende vermiculiet of chamotte binnenplaten kunnen haarscheuren gaan vertonen, maar dat heeft geen nadelig effect op hun werking.

ℹ Gietijzeren binnenplaten gaan lang mee als u regelmatig as verwijdert die zich mogelijk erachter ophoopt. Als opgehoopte as achter een gietijzeren plaat niet wordt verwijderd, kan de plaat de warmte niet meer afgeven aan de omgeving en kan de plaat vervormen of scheuren.

⚠ Laat het toestel nooit branden zonder de vuurvaste binnenplaten.

Klep en vlamplaat demonteren

Zowel de klep als de vlamplaat zijn demontabel. Om de vlamplaat te demonteren moet eerst de klep en de klepstang worden verwijderd.

1. Open de deur van het toestel.
2. Til de gesloten klep iets op en schuif hem boven de vlamplaat zodat beide vrij zijn.
3. Verwijder de klep en de klepstang uit het toestel.
4. Schroef het steunplaatje los door de de moer M8 los te draaien. Het steunplaatje bevindt zich in het midden tegen de topplaat van het toestel.
5. Til de vlamplaat aan de voorkant op, trek de vlamplaat naar voren en neem de vlamplaat uit het toestel.

Opmerking: Volg voor de montage van de klep en de vlamplaat, voor het in gebruik nemen van het toestel, bovenstaande instructies in omgekeerde volgorde.

Glas schoonmaken

Goed schoongemaakt glas neemt minder snel vuil op. Ga als volgt te werk:

1. Verwijder stof en loszittend roet met een droge doek.

2. Maak het glas schoon met kachelruitenreiniger:
   a. Breng kachelruitenreiniger aan op een keukenspons, wrijf het gehele glasoppervlak in en laat even inwerken.
   b. Verwijder het vuil met een vochtige doek of keukenpapier.
3. Maak het glas nogmaals schoon met een gewoon glasreinigingsproduct.
4. Wrijf het glas schoon met een droge doek of keukenpapier.

- Gebruik geen schurende of bijtende producten om het glas schoon te maken.
- Gebruik schoonmaakhandschoenen om uw handen te beschermen.

⚠ Als het glas van het toestel is gebroken of gebarsten, moet dit glas worden vervangen voordat u het toestel opnieuw in gebruik neemt.

⚠ Voorkom dat kachelruitreiniger tussen het glas en de gietijzeren deur loopt.

Smeren

Hoewel gietijzer enigszins zelfsmerend is, moet u bewegende delen toch regelmatig smeren.

- Smeer de bewegende delen (zoals geleidersystemen, scharnierpennen, grendels en luchtschuiven) met hittevast vet dat verkrijgbaar is bij de vakhandel.

Afwerklaag bijwerken

Kleine lakbeschadigingen kunt u bijwerken met een spuitbus speciaal hittebestendige lak die verkrijgbaar is bij uw leverancier.

Afdichting controleren

- Controleer of het afdichtingskoord van de deur nog goed afsluit. Afdichtkoord verslijt en moet tijdig worden vervangen.
- Controleer het toestel op luchtlekken. Kit eventuele kieren dicht met kachelkit.

⚠ Laat de kit goed uitharden voordat u het toestel aanmaakt, anders blaast het vocht in de kit op en ontstaat opnieuw een lek.

Deur bijstellen

Controleer of de deur goed sluit en stel zonodig de scharnierstijl bij; zie volgende figuur.

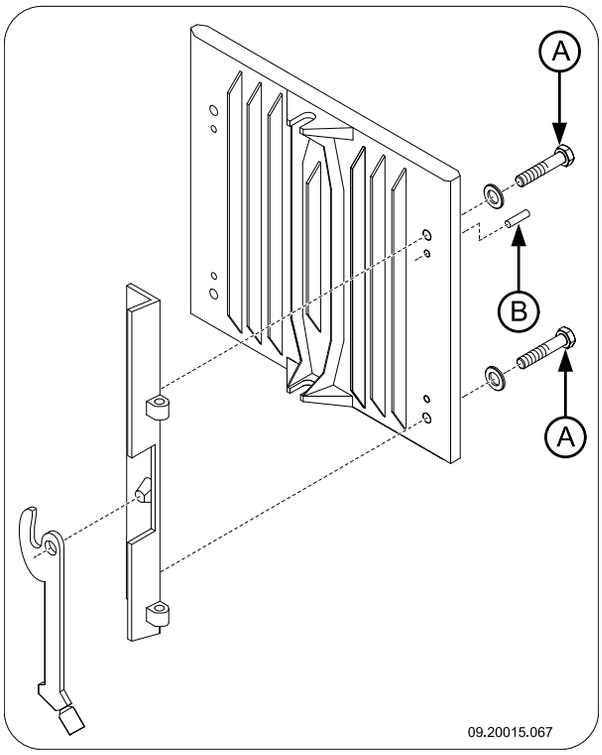

1. Open de deur van het toestel; de scharnierstijl is nu zichtbaar en toegankelijk.
2. Draai de twee bevestigingsbouten van de scharnierstijl iets los. De bevestigingsbouten bevinden zich aan de binnenzijde van de haard.
3. Verschuif de scharnierstijl in de gewenste positie.
4. Gebruik de stelschroeven om de scharnierstijl in de breedte van het toestel te positioneren.
5. Draai de twee bevestigingsbouten vast en controleer de sluiting van de deur.

Bijlage 1: Technische gegevens

Model 2200 / 2210 / 2220 / 2320 / 2020 / 2120

Model	**2200**	**2210**	**2220 / 2320**	**2020 / 2120**
Nominaal vermogen	8 kW	8 kW	8 kW	7 kW
Schoorsteenaansluiting (diameter)	150 mm	150 mm	150 mm	150 mm
Gewicht	140 kg	175 kg	150 kg	130 kg
Aanbevolen brandstof	Hout	Hout	Hout	Hout
Kenmerk brandstof, max. lengte hout	50 cm	50 cm	50 cm	40 cm
Elektrische aansluiting	230 V, 50 Hz, 0,5 A			

Brandstof	**Hout**	**Bruinkoolbriketten**	**Antracietkolen**
Massadebiet van rookgassen	7,7 g/s	8,9 g/s	7,8 g/s
Temperatuurstijging gemeten in de meet-sectie	295 K	289 K	272 K
Temperatuur gemeten aan de uitgang van het toestel	340 °C	-	-
Minimum trek	14 Pa	14 Pa	14 Pa
CO-emissie (13%O_2)	0,10 %	0,06 %	0,04 %
NOx-emissie (13% O_2)	106 mg/Nm³	-	-
CnHm-emissie (13%O_2)	51 mg/Nm³	-	-
Stofemissie	31 mg/Nm³	-	-
Rendement	78,3 %	75,4 %	76,4 %

Model 2500 / 2510 / 2520 / 2620

Model	**2500**	**2510**	**2520**	**2620**
Nominaal vermogen	10 kW	10 kW	10 kW	10 kW
Schoorsteenaansluiting (diameter)	150 mm	150 mm	150 mm	150 mm
Gewicht	150 kg	180 kg	160 kg	160 kg
Aanbevolen brandstof	Hout	Hout	Hout	Hout
Kenmerk brandstof, max. lengte hout	50 cm	50 cm	50 cm	50 cm
Elektrische aansluiting	230 V, 50 Hz, 0,5 A			

Brandstof	**Hout**	**Bruinkoolbriketten**	**Antracietkolen**
Massadebiet van rookgassen	9,2 g/s	9,7 g/s	8,1 g/s
Temperatuurstijging gemeten in de meet-sectie	264 K	318 K	314 K
Temperatuur gemeten aan de uitgang van het toestel	320 °C	-	-
Minimum trek	14 Pa	14 Pa	14 Pa
CO-emissie (13%O_2)	0,10 %	0,09 %	0,05 %
NOx-emissie (13% O_2)	52 mg/Nm³	-	-
CnHm-emissie (13%O_2)	21 mg/Nm³	-	-
Stofemissie	16 mg/Nm³	-	-
Rendement	80,0 %	76,4%	79,0 %

Bijlage 2: Aansluitschema's

De in de schema's voorkomende aanduidingen hebben de volgende betekenis:

T1	thermo-switch
V1	ventilator
V2	ventilator
L1	lamp
R1	weerstand
S1	2-standenschakelaar

Model 2020 / 2120

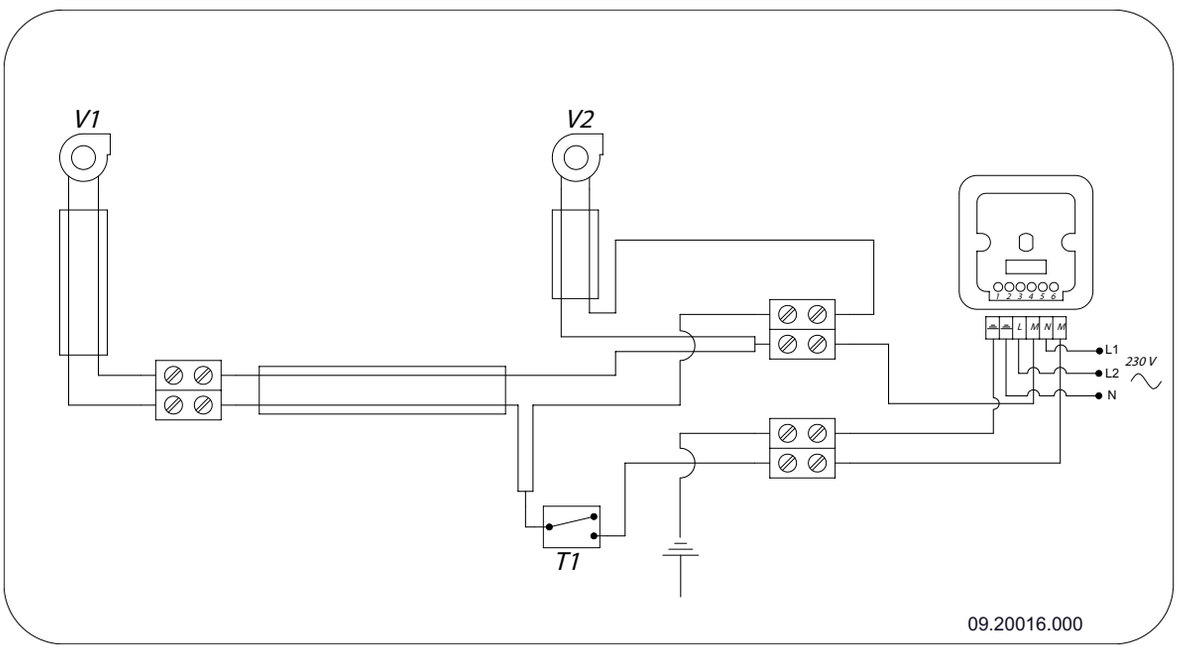

Model 2220 / 2320 / 2520 / 2620

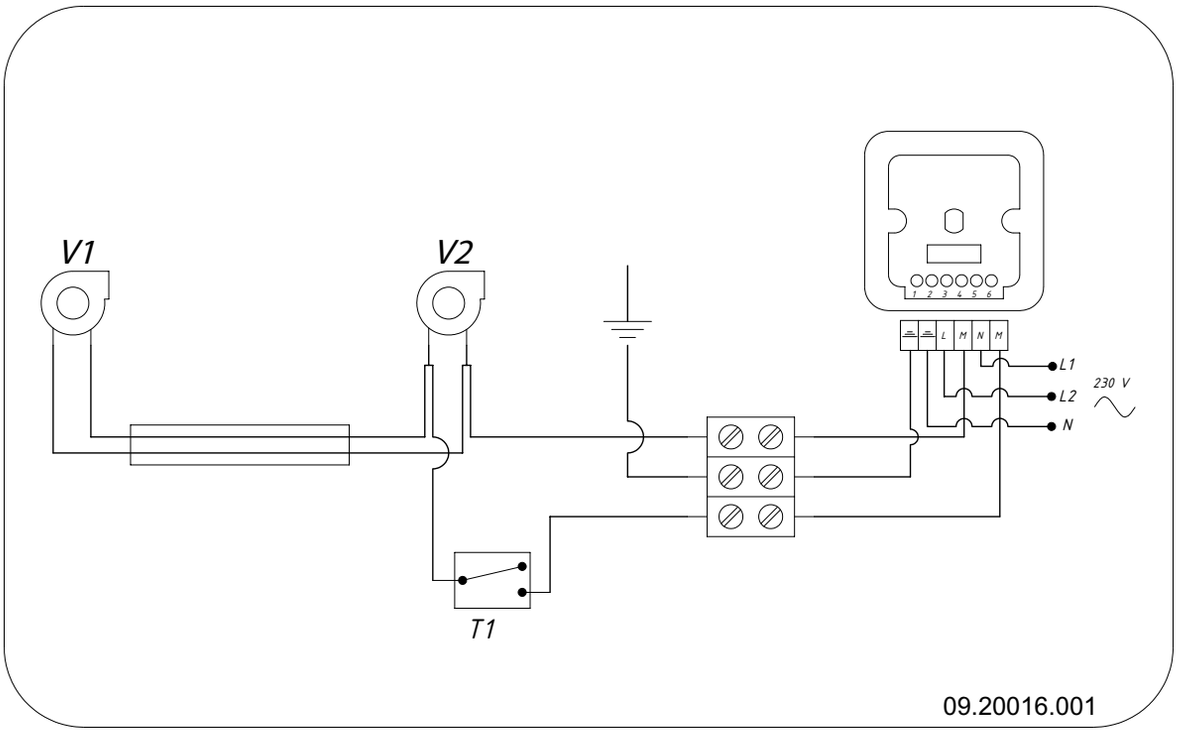

Model 2210 / 2510

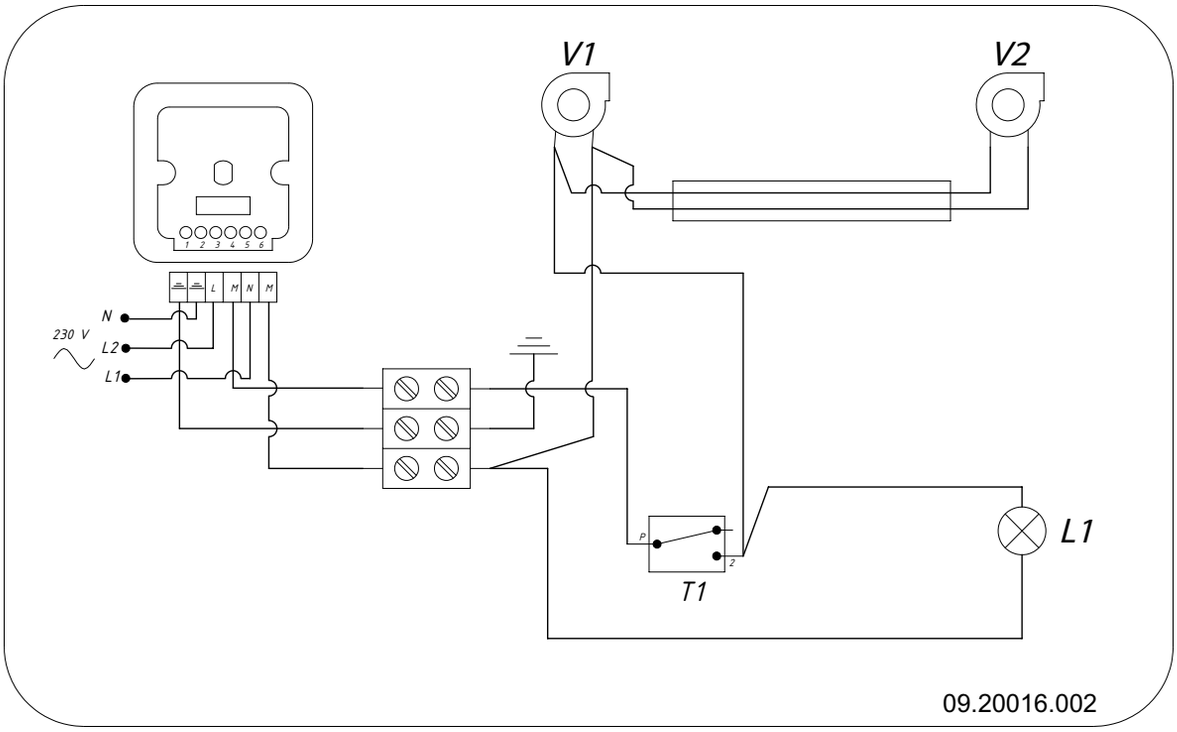

Model 2200 / 2500

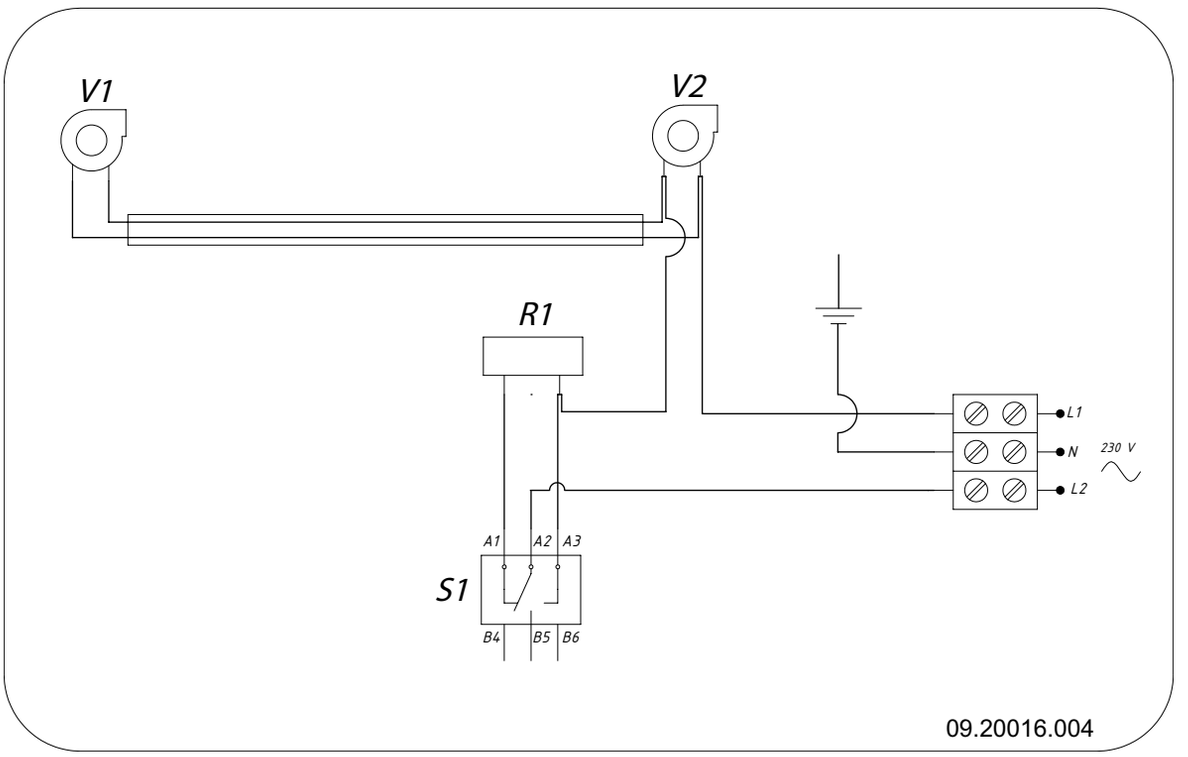

De modellen 2200 en 2500 zijn uitgevoerd met een tweestandenschakelaar om de snelheid te regelen, er is geen thermostaatfunctie aanwezig.

Bijlage 3: Afmetingen

2020

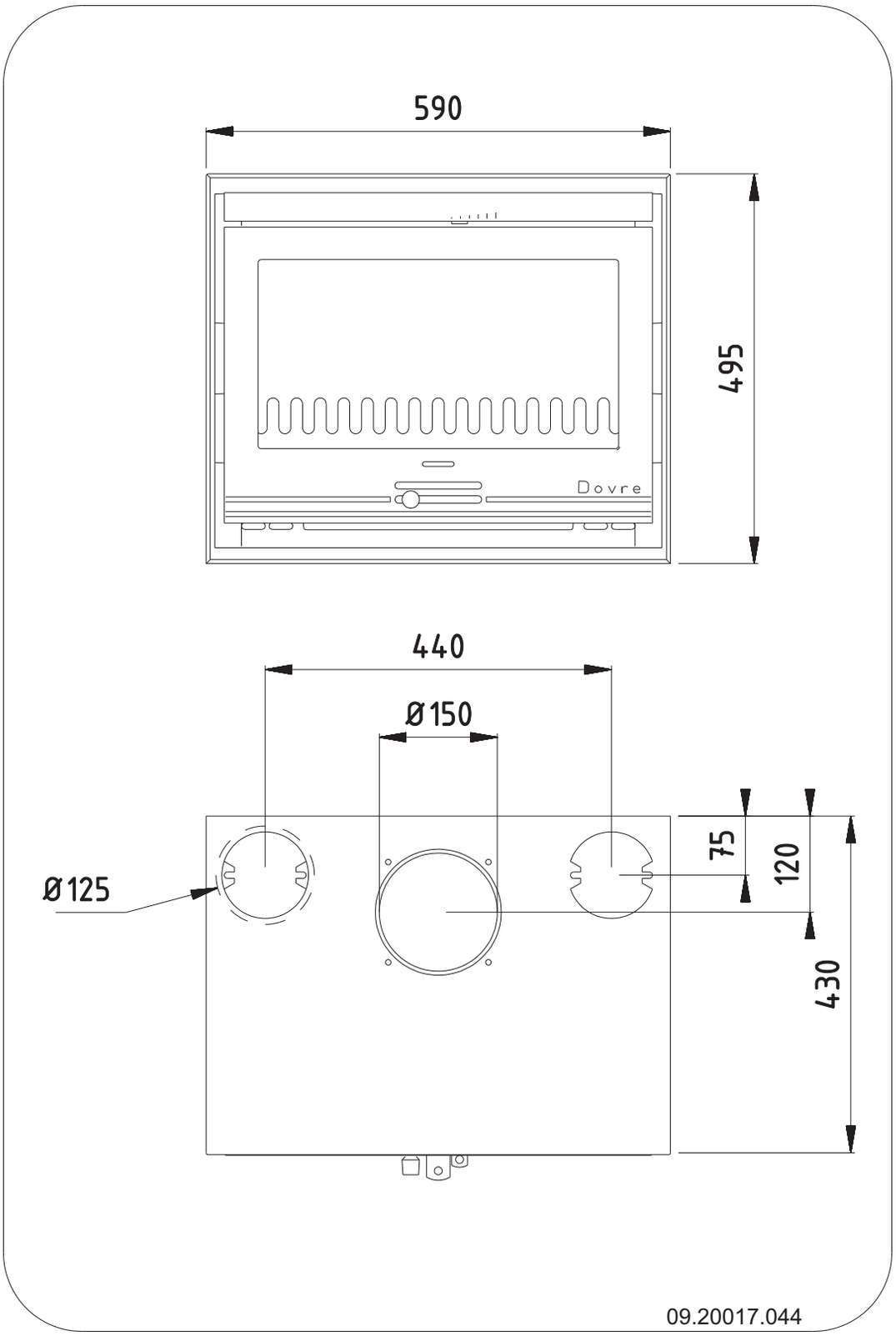

2120

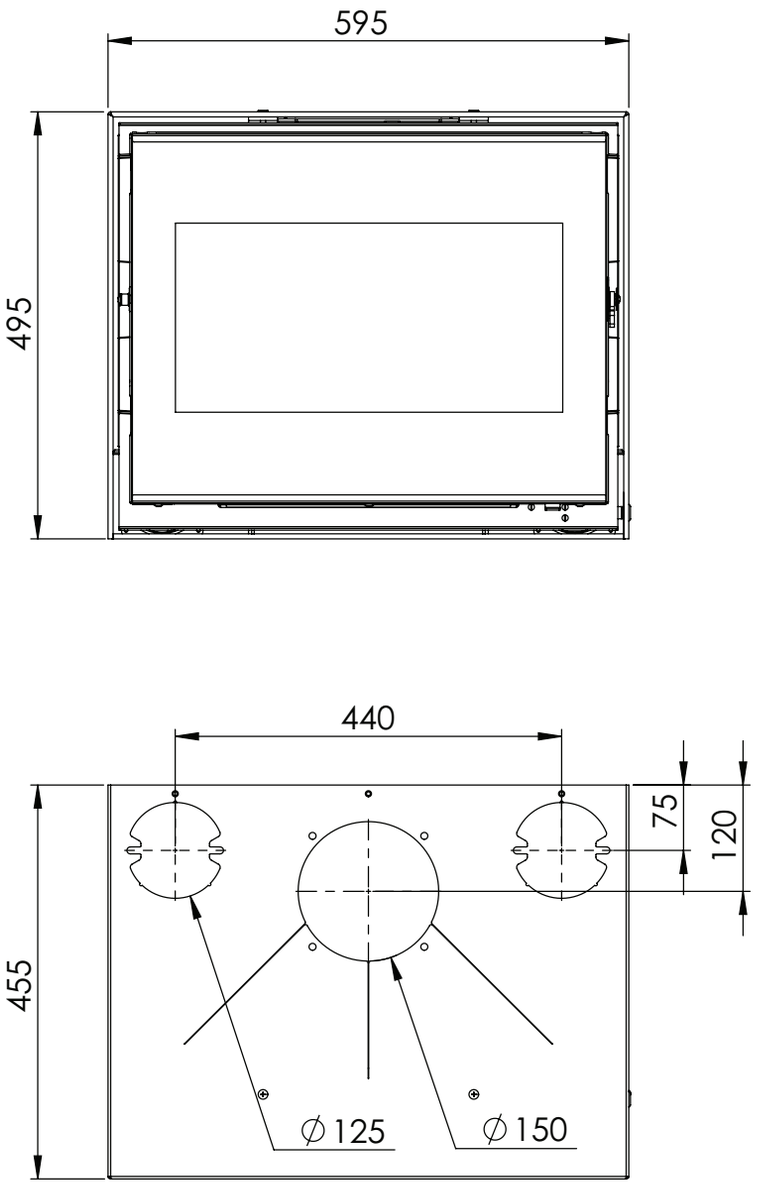

09-20021-143

2200

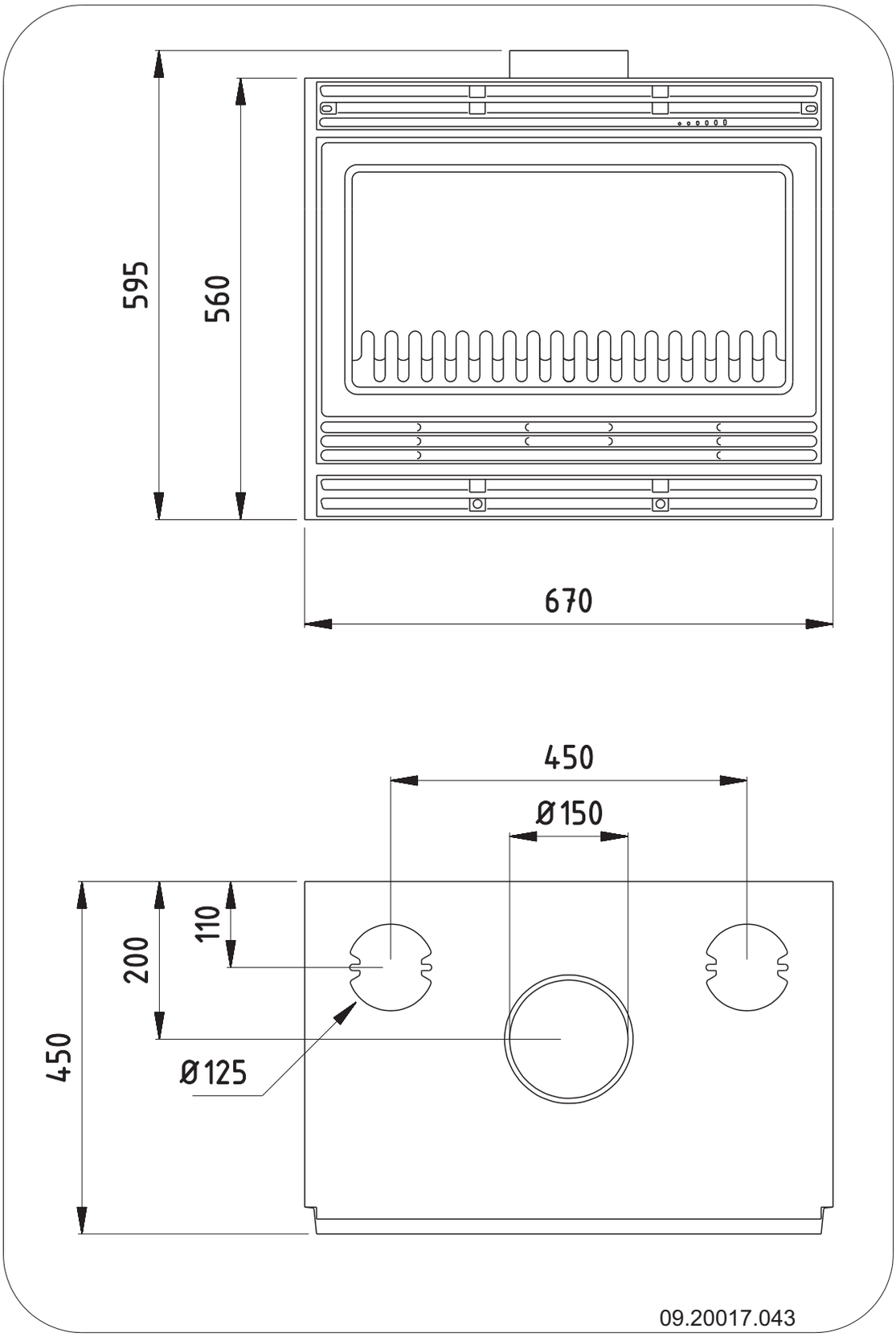

2210

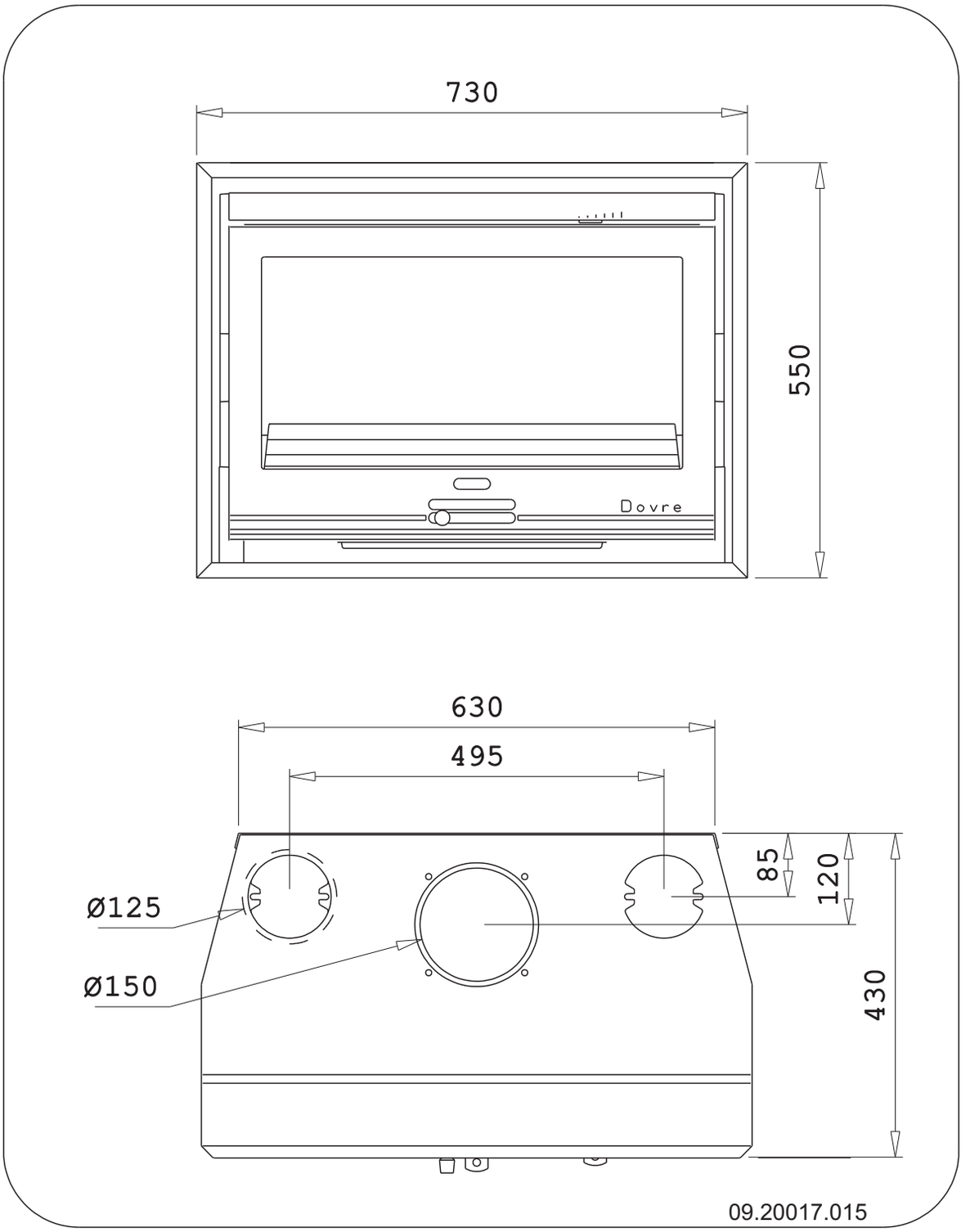

2220

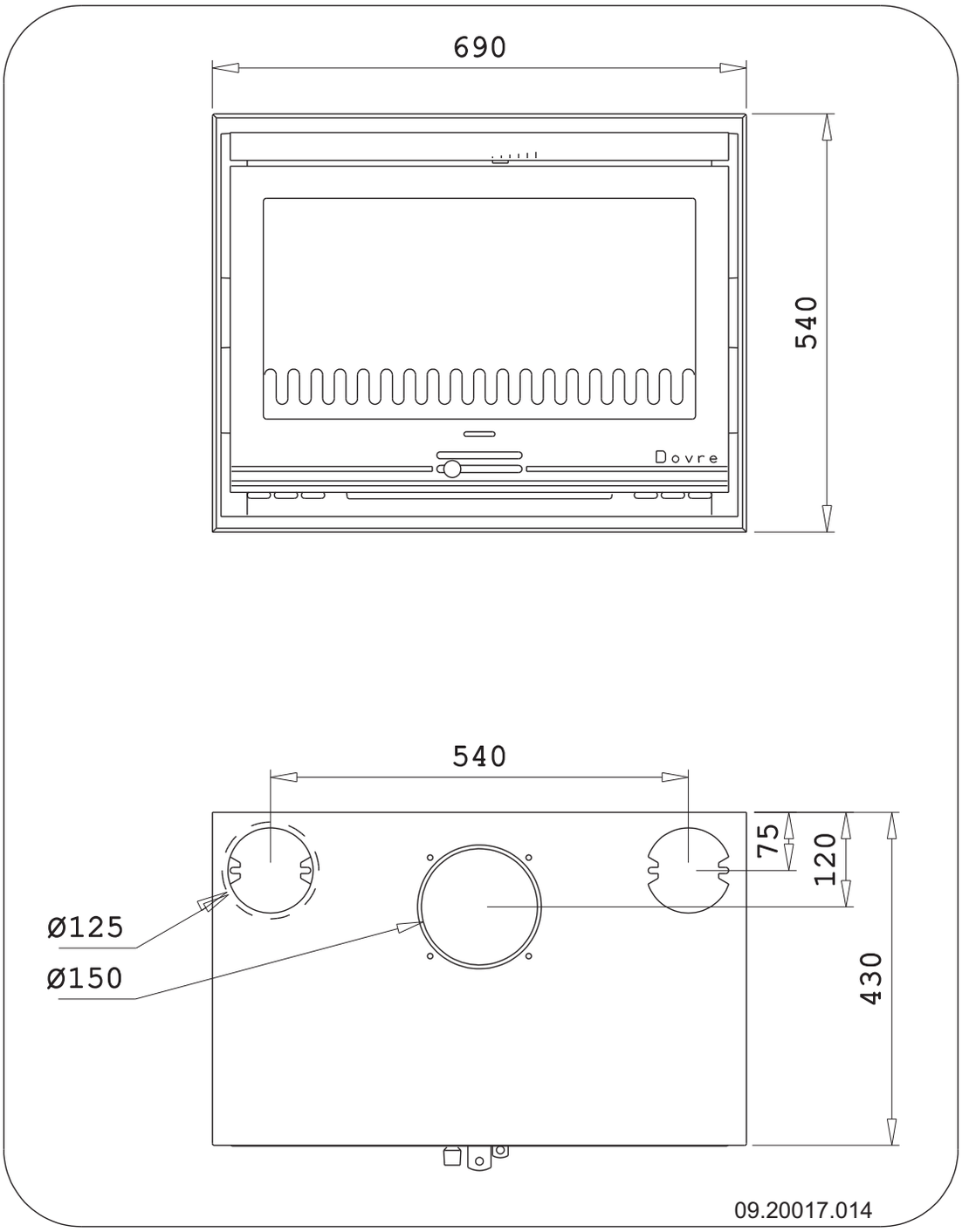

2320

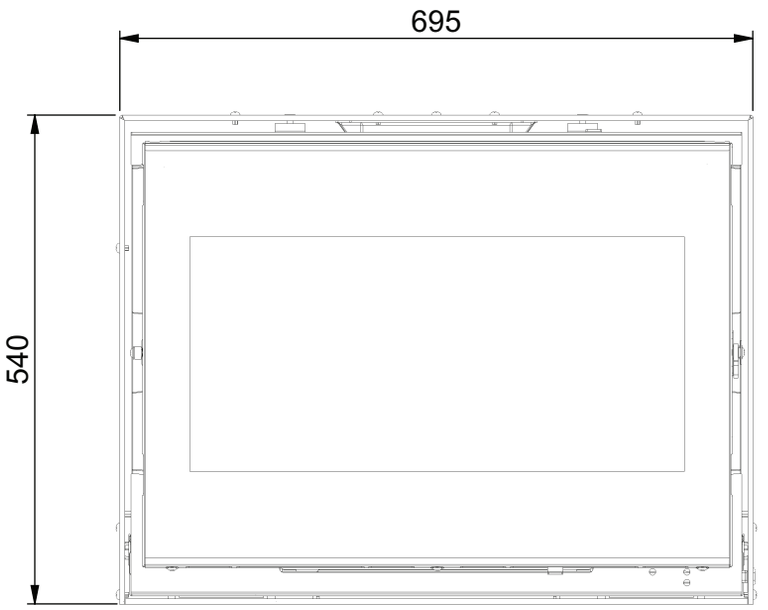

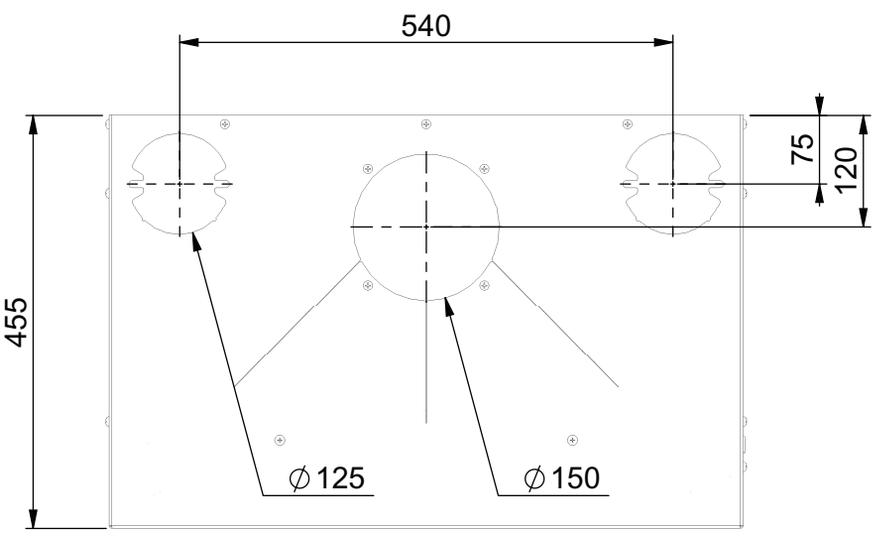

09-20021-144

2500

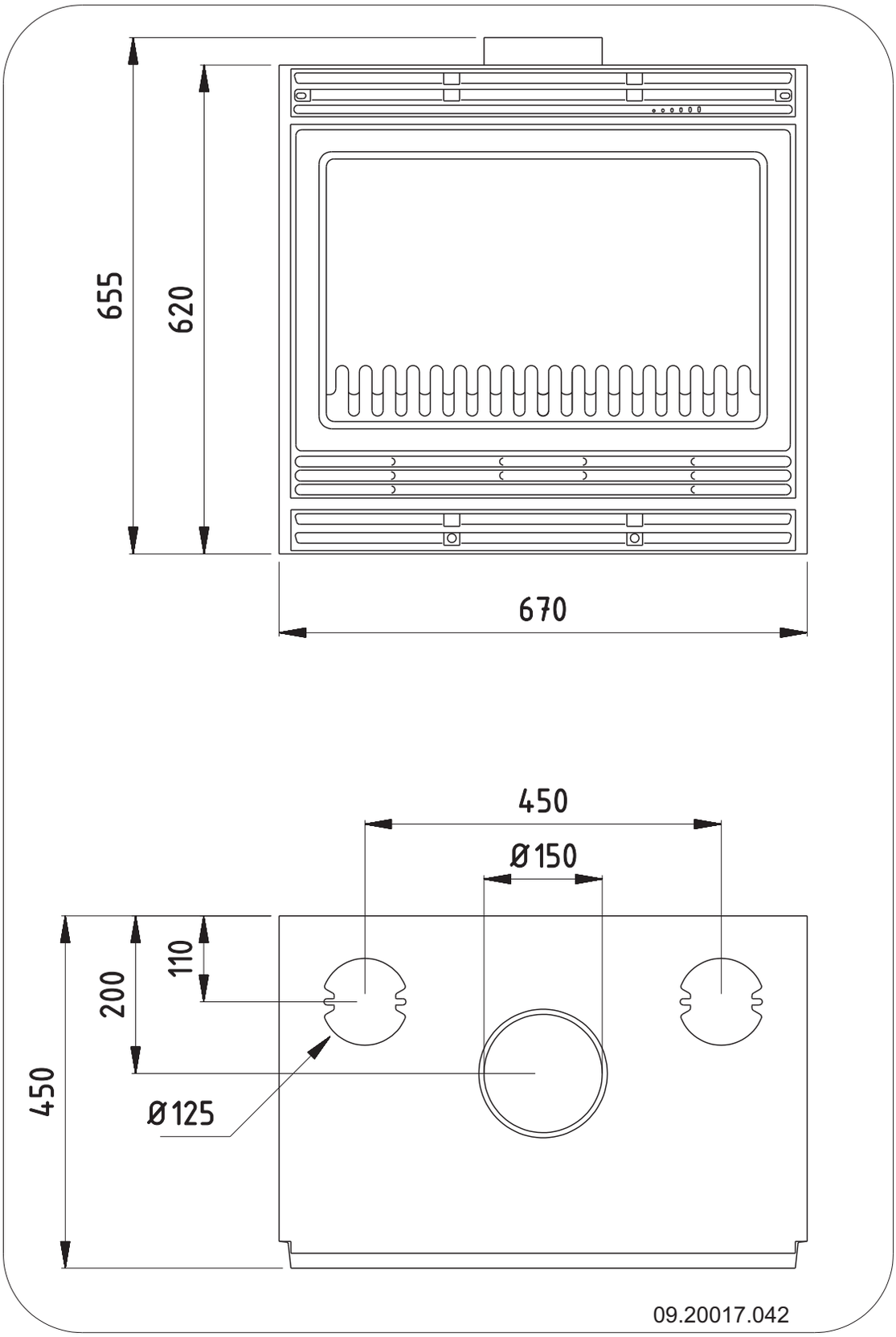

2510

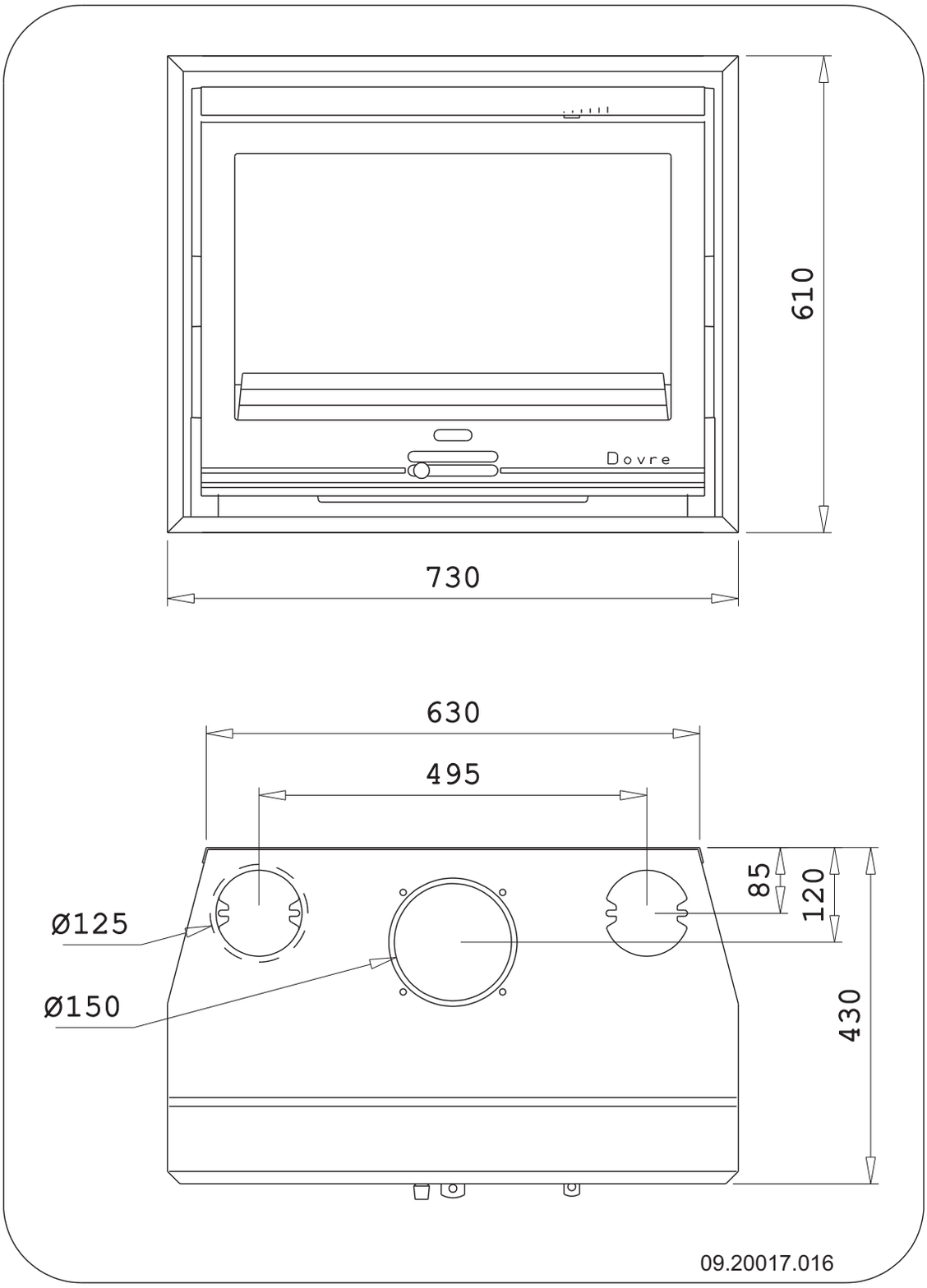

2520

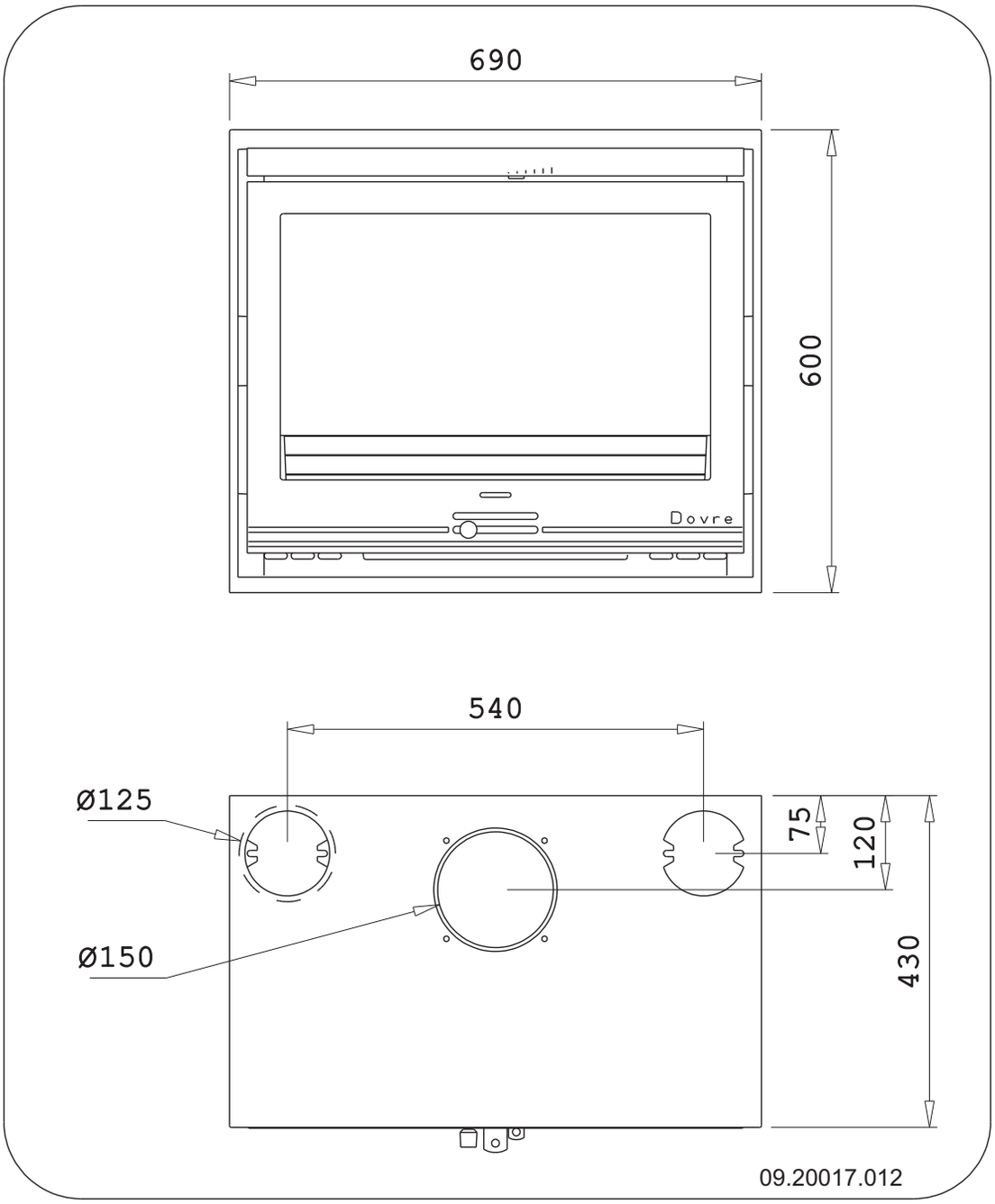

2520BS

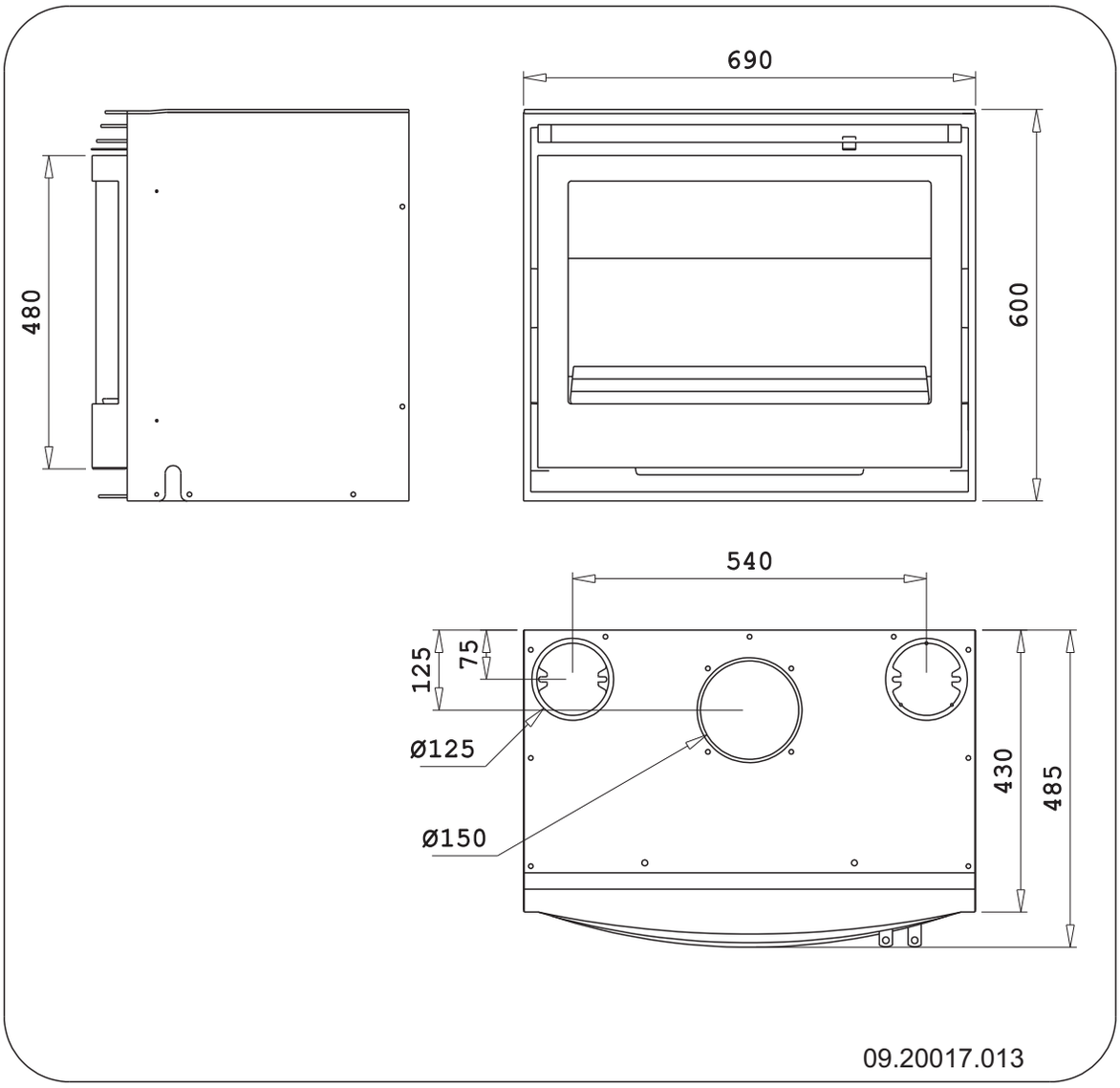

2620SC

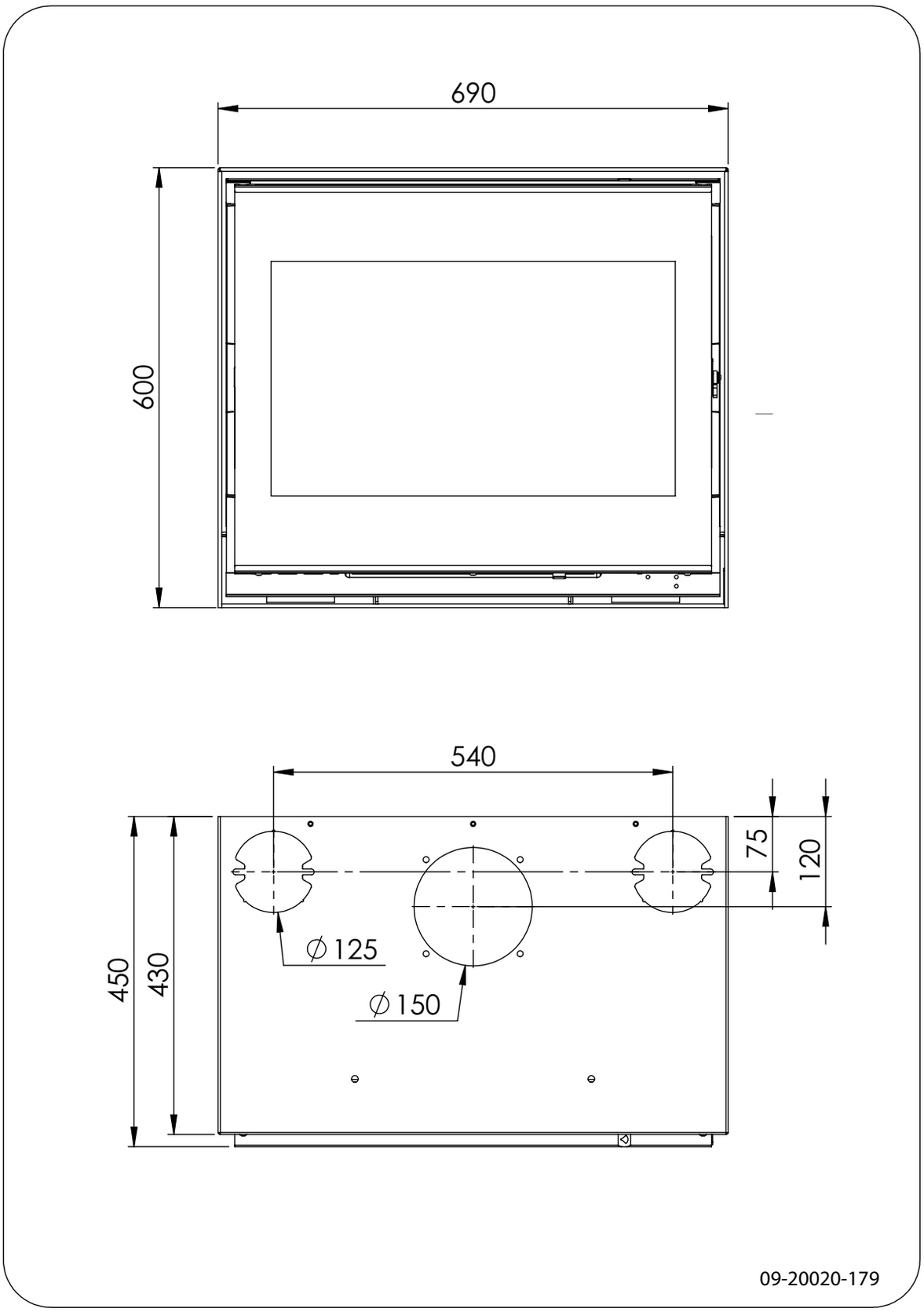

Bijlage 4: Afstand tot brandbaar materiaal

Minimale ventilatieruimte buiten het stralingsbereik

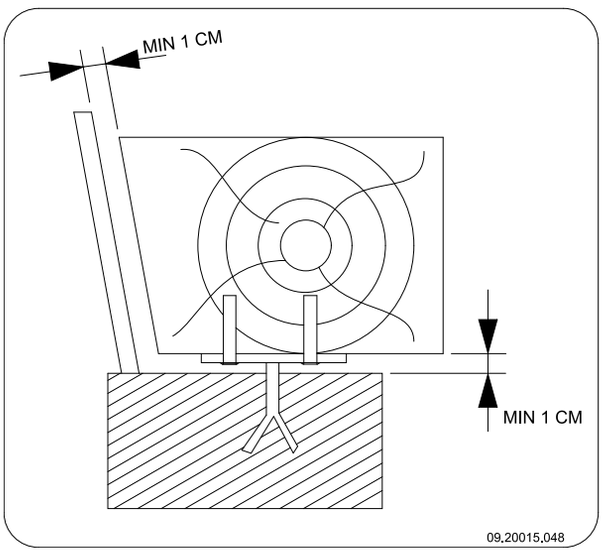

Afmetingen onbrandbare vloerplaat in centimeters

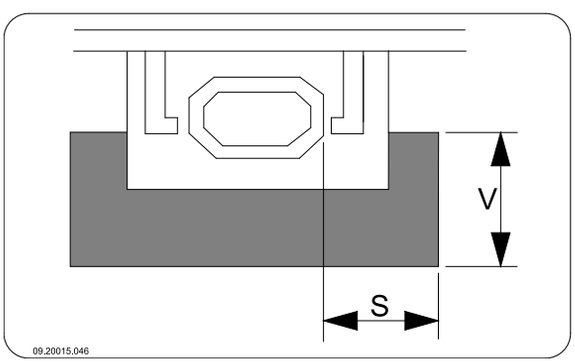

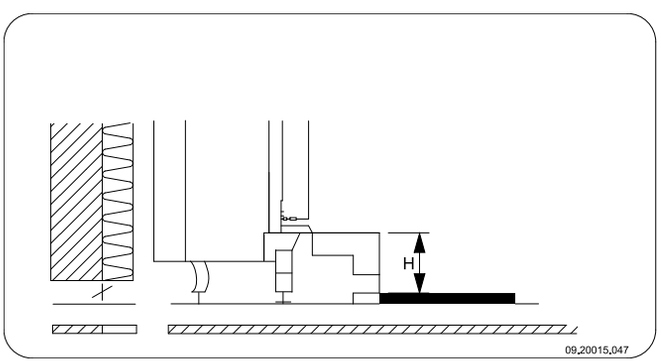

Minimale afmetingen onbrandbare vloerplaat

V > H + 30 > 60
S > H + 20 > 40

Bijlage 5: Diagnoseschema

					Probleem	
●					Hout wil niet doorbranden	
	●				Geeft onvoldoende warmte	
		●			Rookterugslag tijdens het bijvullen	
			●		Toestel brandt te hevig, niet goed regelbaar	
				●	Aanslag op het glas	
					mogelijke oorzaak	**mogelijke oplossing**
●	●	●		●	Onvoldoende trek	Een koude schoorsteen creëert vaak onvoldoende trek. Volg de instructies voor het aanmaken in het hoofdstuk "Gebruik"; open een raam.
●	●	●		●	Hout te vochtig	Gebruik hout met maximaal 20% vocht.
●	●	●		●	Afmetingen hout te groot	Gebruik kleine stukjes aanmaakhout. Gebruik gekloven houtblokken met een omtrek van maximaal 30 cm.
●	●	●	●	●	Stapeling hout niet correct	Stapel het hout zodanig dat er voldoende lucht tussen de houtblokken kan stromen (losse stapeling, zie "Stoken met hout").
●	●	●		●	Werking van de schoorsteen onvoldoende	Controleer of de schoorsteen aan de voorwaarden voldoet: minimaal 4 meter hoog, juiste diameter, goed geïsoleerd, gladde binnenzijde, niet te veel bochten, geen obstructies in de schoorsteen (vogelnest, te veel roetafzetting), hermetisch dicht (geen kieren).
●	●	●		●	Uitmonding van de schoorsteen niet correct	Voldoende hoog boven het dakvlak, geen obstructies in de nabijheid.
●	●	●	●	●	Instelling van de luchtinlaten niet correct	Open de luchtinlaten volledig.
●	●	●		●	Aansluiting van het toestel met de schoorsteen niet correct	Aansluiting moet hermetisch dicht zijn.
●	●	●		●	Onderdruk in de ruimte waar het toestel is geplaatst	Zet afzuigsystemen uit.
●	●	●		●	Onvoldoende toevoer van verse lucht	Zorg voor voldoende luchttoevoer, maak desnoods gebruik van de buitenluchtaansluiting.
●	●	●		●	Ongunstige weersomstandigheden? Inversie (omgekeerde luchtstroom in de schoorsteen door hoge buitentemperatuur), extreme windsnelheden	Bij inversie is gebruik van het toestel af te raden. Plaats desnoods een trekkende kap op de schoorsteen.
		●			Tocht in de woonkamer	Voorkom tocht in de woonkamer; plaats het toestel niet in de nabijheid van een deur of verwarmingsluchtkanalen.
				●	Vlammen raken het glas	Zorg dat het hout niet te dicht tegen het glas ligt. Schuif de primaire luchtinlaat verder dicht.
			●		Toestel lekt lucht	Controleer de afdichtingen van de deur en de naden van het toestel.

Index

A

Aanmaakhout 41
Aanmaakvuur 18
Aansluiten
  afmetingen 29
Aansteken 18
Afdichtingskoord van deur 23
Afmetingen 29
Afsluitplaat
  convectieruimte 15
Aftappen
  convectiewarmte 12, 15
Afwerking
  sierkader 16
Afwerklaag, onderhoud 23
Antracietkolen 18
As verwijderen 21
  bruinkool 20
Aslade
  openen 21

B

Beluchting van het vuur 21
Bijvullen
  antracietkolen 21
  bruinkoolbriketten 21
Bijvullen van brandstof 21
  rookterugslag 41
Binnenplaten
  vermiculite 12
Brandbaar materiaal
  afstand tot 40
Brandstof
  antracietkolen 17-18
  benodigde hoeveelheid 22
  bijvullen 19, 21
  bruinkool 17
  bruinkoolbriketten 18
  geschikte 17
  hout 17
  ongeschikte 17
Brandveiligheid
  afstand tot brandbaar materiaal 40
  meubels 10
  vloer 10
  wanden 10
Bruinkool
  as 20
  stoken 20
Bruinkoolbriketten 18
Buitenluchtaanvoer
  aansluiting op 15

C

Continu gebruik 12
Convectie
  aftappen 12, 15
Convectieruimte
  afsluitplaat 15
Covectie
  externe ruimtes 12, 15
Creosoot 21

D

Deur
  afdichtingskoord 23
  bijstellen 23
  draairichting wijzigen 12
  sluiting 23
Draagvermogen van vloer 10
Draairichting
  wijzigen 12
Drogen van hout 17

G

Geschikte brandstof 17
Gewicht 24-25
Glas
  aanslag 41
  schoonmaken 22

H

Hout 17
  bewaren 17
  drogen 17
  geschikte soort 17
  nat 17
  wil niet doorbranden 41
Houtblokken stapelen 19

K

Kachelruitenreiniger 22
Kader
  monteren 16

Kap op de schoorsteen 10
Kieren in toestel 23
Klep
monteren 22
Kolen
asgehalte 18

L

Lak 17
Luchtinlaten 18
Luchtlek 23
Luchtregeling 20
Luchttoevoer regelen 21

M

Mist, niet stoken 21
Muren
brandveiligheid 10

N

Naaldhout 17
Nat hout 17
Nevel, niet stoken 21
Nominaal vermogen 22, 24-25

O

Onderhoud
afdichting 23
glas schoonmaken 22
schoorsteen 22
smeren 23
toestel schoonmaken 22
vuurvaste binnenplaten 22
Ongeschikte brandstof 17
Ontassen 21
Openen
aslade 21
Opslag van hout 17

P

Plaatsen
afmetingen 29
Primaire luchtinlaat 18
Problemen oplossen 22, 41

R

Rendement 5, 7, 24-25
Rook
bij eerste gebruik 17
Rookgas
massedebiet 24-25
temperatuur 5, 7
Rookterugslag 9, 41
Ruiten
aanslag 41
schoonmaken 22

S

Scharnier
stellen 23
Schoonmaken
glas 22
toestel 22
Schoorsteen
aansluitdiameter 24-25
aansluiting op 15
hoogte 10
onderhoud 22
voorwaarden 10
Schoorsteenbrand voorkomen 21
Schoorsteenkap 10
Secundaire luchtinlaat 18
Sierrand
monteren 16
Smeren 23
Stof-emissie 24-25
Stoken 19
antracietkolen 20
brandstof bijvullen 19-21
bruinkoolbriketten 20
onvoldoende warmte 22, 41
toestel brandt te hevig 41
toestel niet goed regelbaar 41

T

Teer 21
Temperatuur 24-25
Temperatuurstijging
meetsectie 24-25
Trek 24-25

U

Uitgaan van vuur 21

V

Vegen van schoorsteen 22
Ventilatie 10
  vuistregel 10
Ventilatierooster 10
Ventilator
  elektrisch 12
  thermostatisch 12
Verbrandingsluchtregeling 20
Vermiculite
  vuurvast 12
Verwijderen
  as 21
Vet voor smering 23
Vlamplaat
  monteren 22
Vloeren
  brandveiligheid 10
  draagvermogen 10
Vloerkleed 10
Vulhoogte van toestel 19
Vuur
  aanmaken 18
  doven 21
Vuurvaste binnenplaten
  onderhoud 22
  waarschuwing 17

W

Waarschuwing
  brandbare materialen 9
  deur belasten 9
  glas gebroken of gebarsten 9, 23
  heet oppervlak 9
  kachelruitreiniger 23
  schoorsteenbrand 9, 17, 21
  ventilatie 9-10
  verzekeringsvoorwaarden 9
  voorschriften 9
  vuurvaste binnenplaten 17
Wanden
  brandveiligheid 10
Warmte, onvoldoende 22, 41
Weersomstandigheden, niet stoken 21

Table of contents

Introduction **3**

Performance declaration **4**

Safety **8**

Installation requirements **8**
- General 8
- Flue 8
- Room ventilation 9
- Floor and walls 9
- Product description 10

Installation **11**
- Preparation 11
- Building into an existing hearth 12
- Building into a new hearth 13
- Fitting outer frame 15

Use **16**
- First use 16
- Fuel 16
- Lighting 16
- Burning wood 17
- Burning brown coal briquettes 18
- Burning anthracite coal 18
- Controlling air combustion 19
- Extinguishing the fire 19
- Removing ash 19
- Fog and mist 20
- Resolving problems 20

Maintenance **20**
- Flue 20
- Cleaning and other regularly maintenance 20

Appendix 1: Technical data **23**

Appendix 2: Connection diagrams **25**

Appendix 3: Dimensions **28**

Appendix 4: Distance from combustible material **39**

Appendix 4: Diagnosis diagram **40**

Index **41**

Introduction

Dear user,
By purchasing this heating appliance from DOVRE you have selected a quality product. This product is part of a new generation of energy-efficient and environmentally-friendly heating appliances. These stoves make optimum use of convection heat as well as thermal radiation (radiant heat).

- Your DOVRE appliance has been manufactured with state-of-the-art production equipment. In the unlikely event of a malfunction, you can always rely on DOVRE for support and service.
- The appliance should not be modified; please always use original parts.
- The appliance is intended for use in a living room. It must be hermetically connected to a properly working flue.
- We advise you have the appliance installed by an authorized and competent installer.
- DOVRE cannot be held liable for any problems or damage resulting from incorrect installation.
- Observe the following safety regulations when installing and using the appliance.

In this manual, you can read how the DOVRE heating appliance can be installed, used and maintained safely. Should you require additional information or technical data, or should you experience an installation problem, please first contact your supplier.

© 2015 DOVRE NV

English

Performance declaration

In accordance with construction products regulation 305/2011

No. 102-CPR-2013

1. **Unique identification number of the product type:**

   2020S / 2200 / 2210 / 2220 / 2120 / 2320

2. **Type, batch or serial number or other form of identification for the construction product, as prescribed in article 11, subsection 4:**

   Unique serial number.

3. **Intended use for the construction product, in accordance with the applicable harmonised technical specification, as specified by the producer:**

   Stove for solid fuel without production of warm water in accordance with EN 13240.

4. **Name, registered trade name or registered trademark and contact address of the producer, as prescribed in article 11, subsection 5:**

   Dovre N.V. Nijverheidsstraat 18 2381 Weelde Belgium.

5. **If applicable, name and contact address for the authorised whose mandate covers the tasks specified in article 12, subsection 2:**

   -

6. **The system or systems for the assessment and verification of the performance durability of the construction product, specified in appendix V:**

   System 3

7. **If the performance declaration concerns a construction product that falls under a harmonised norm:**

   The appointed RRF instance, registered under the number 1625, has performed a type test under system 3 and has issued the test report no. 2905903.

8. **If the performance declaration concerns a construction product for which a European technical assessment is issued:**

   -

9. **Declared performance:**

The harmonised norm	**EN 13240 :2001/A2 :2004/AC :2007**		
Essential characteristics	**Performance Wood**	**Performance Brown coal**	**Performance Coal**
Fire safety			
Fire resistance	A1	A1	A1
Distance from combustible material (minimum distance in mm)	Rear: 100 Side: 100	Rear: 100 Side: 100	Rear: 100 Side: 100
Risk of glowing particles falling out	Conform	Conform	Conform
Emission of combustion products	CO: 0.10% (13%O_2)	CO: 0.06% (13%O_2)	CO: 0.04% (13%O_2)
Surface temperature	Conform	Conform	Conform
Electrical safety	-	-	-
Ease of cleaning	Conform	Conform	Conform
Maximum operating pressure	-	-	-
Flue gas temperature at nominal output	295 °C	289 °C	272 °C
Mechanical resistance (carrying weight of chimney)	Not determined	Not determined	Not determined
Nominal output	7 kW	7 kW	8 kW
Efficiency	78.3 %	75.4 %	76.4 %

10. **The performance of the product described in points 1 and 2 conform with the performance reported in point 9.**

This performance declaration is supplied under the exclusive responsibility of the producer specified in point 4:

T. Gehem

26/08/2013 Weelde

Tom Gehem
CEO

English

In accordance with construction products regulation 305/2011

No. 105-CPR-2013

1. **Unique identification number of the product type:**

   2500 / 2510 / 2520 / 2620

2. **Type, batch or serial number or other form of identification for the construction product, as prescribed in article 11, subsection 4:**

   Unique serial number.

3. **Intended use for the construction product, in accordance with the applicable harmonised technical specification, as specified by the producer:**

   Stove for solid fuel without production of warm water in accordance with EN 13240.

4. **Name, registered trade name or registered trademark and contact address of the producer, as prescribed in article 11, subsection 5:**

   Dovre N.V. Nijverheidsstraat 18 2381 Weelde Belgium.

5. **If applicable, name and contact address for the authorised whose mandate covers the tasks specified in article 12, subsection 2:**

   -

6. **The system or systems for the assessment and verification of the performance durability of the construction product, specified in appendix V:**

   System 3

7. **If the performance declaration concerns a construction product that falls under a harmonised norm:**

   The appointed RRF instance, registered under the number 1625, has performed a type test under system 3 and has issued the test report no. 2905904.

8. **If the performance declaration concerns a construction product for which a European technical assessment is issued:**

   -

9. **Declared performance:**

The harmonised norm	**EN 13240 :2001/A2 :2004/AC :2007**		
Essential characteristics	**Performance Wood**	**Performance Brown coal**	**Performance Coal**
Fire safety			
Fire resistance	A1	A1	A1

The harmonised norm	EN 13240 :2001/A2 :2004/AC :2007		
Essential characteristics	**Performance Wood**	**Performance Brown coal**	**Performance Coal**
Distance from combustible material (minimum distance in mm)	Rear: 100 Side: 100	Rear: 100 Side: 100	Rear: 100 Side: 100
Risk of glowing particles falling out	Conform	Conform	Conform
Emission of combustion products	CO: 0.10% (13%O_2)	CO: 0.09% (13%O_2)	CO: 0.05% (13%O_2)
Surface temperature	Conform	Conform	Conform
Electrical safety	-	-	-
Ease of cleaning	Conform	Conform	Conform
Maximum operating pressure	-	-	-
Flue gas temperature at nominal output	264 °C	318 °C	314 °C
Mechanical resistance (carrying weight of chimney)	Not determined	Not determined	Not determined
Nominal output	10 kW	10 kW	10 kW
Efficiency	80.0 %	76.4 %	79.0 %

10. The performance of the product described in points 1 and 2 conform with the performance reported in point 9.

This performance declaration is supplied under the exclusive responsibility of the producer specified in point 4:

T. Gehem

26/08/2013 Weelde

Tom Gehem
CEO

In the context of continuous product improvement, the specifications of the appliance supplied can vary from the description in this brochure without prior notice.

DOVRE N.V.
Nijverheidsstraat 18 Tel : +32 (0) 14 65 91 91
B-2381 Weelde Fax : +32 (0) 14 65 90 09
Belgium E-mail : info@dovre.be

English

Safety

⚠ Please note: All safety regulations must be complied with strictly.

⚠ Please read carefully the instructions supplied with the appliance for installation, use and maintenance before using the appliance.

⚠ The appliance must be installed in accordance with the legislation and requirements applicable in your country.

⚠ All local regulations and the regulations relating to national and European standards must be observed when installing the appliance.

⚠ The appliance should preferably be installed by an authorised installer. Installers will be aware of the applicable regulations and requirements.

⚠ The appliance is designed for heating purposes. All surfaces, including the glass and connecting tube, can become very hot (over 100°C)! When operating, use a so-called "cold hand" or an oven glove.

⚠ Ensure that the appliance is adequately guarded if young children, disabled people, the elderly or animals are present in the vicinity.

⚠ Safety distances from flammable materials must be strictly adhered to.

⚠ Do not place any curtains, clothes, laundry or other combustible materials on or near the appliance.

⚠ When in use, do not use flammable or explosive substances in the vicinity of the appliance.

⚠ Avoid chimney fires by having the chimney swept regularly. Never burn wood with the door open.

⚠ In the event of a chimney fire: close all the appliance's air inlets and alert the fire service.

⚠ If the glass in the appliance is broken or cracked, it must be replaced before the stove is used again.

⚠ Do not exert force on the door, do not allow children to pull on the opened door, never stand or sit on the opened door and do not place heavy objects on the door.

⚠ Ensure that there is adequate ventilation in the room in which the appliance is installed. If ventilation is insufficient, combustion will be incomplete whereby toxic gases can spread through the room. See the chapter "Installation requirements" for more information on ventilation.

Installation requirements

General

- The appliance must be connected tightly to a well-functioning flue.
- For connection measurements: see "Technical data" appendix.
- Ask the fire service and/or your insurance company about any specific requirements and regulations.

Flue

The flue is needed for:

- Removal of combustion gases via natural draught.

  ℹ As the warm air in the flue or chimney is lighter than the outside air, it rises.

- Air intake, needed for the combustion of fuel in the appliance.

A poorly-functioning flue or chimney can cause smoke to escape into the room when the door is opened. Damage caused by smoke emissions into the room is not covered by the warranty.

⚠ Do not connect multiple appliances (such as a boiler for central heating) to the same flue, unless local or national regulations allow this. In the event of two connections ensure that the difference in height between the connections is no less than 200 mm.

Ask your installer for advice regarding the flue. Refer to the European norm EN13384 for a correct calculations for the flue.

The flue must satisfy the following **requirements**:

- The flue or chimney must be made of fire-resistant material, preferably ceramics or stainless steel.

- The flue or chimney must be airtight and well-cleaned and guarantee sufficient draught.

  A draught/vacuum of 15 - 20 Pa during normal operation is ideal.

- Starting from the flue spigot, the flue must run as vertically as possible. Changes in direction and horizontal pieces disrupt the outward flow of combustion gases and may cause soot deposits.
- To prevent combustion gases from cooling down too much, which reduces the draught, ensure that the interior diameter is not too big.
- The flue or chimney should ideally have the same diameter as the connection collar.

  For nominal diameter: see "Technical data" appendix. If the smoke channel is well insulated, the diameter may be slightly bigger (up to 2x the section of the connection collar).

- The section (area) of the smoke channel must be constant. Wider segments and (in particular) narrower segments disrupt the outward flow of combustion gases.
- In fitting a cover plate/exhaust cap to the flue: make sure that the cover does not restrict the flue outlet and that the cap does not impede the outward flow of combustion gases.
- The flue must end in a zone that is not affected by surrounding buildings, trees or other obstacles.
- The flue outside the house must be insulated.
- The flue should be at least 4 metres high.
- As a rule of thumb: 60 cm above the ridge of the roof.
- If the ridge of the roof is more than 3 metres from the flue: use the measurements given in the following figure. A = the highest point of the roof within a distance of 3 metres.

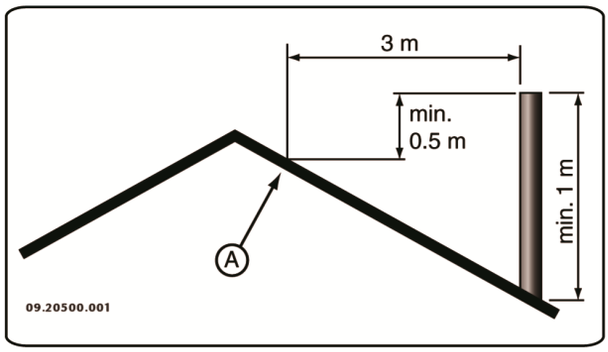

Room ventilation

For good combustion, the appliance needs air (oxygen). This air is supplied via adjustable air inlets from the area in which the appliance is installed.

If ventilation is insufficient, combustion will be incomplete, which may lead toxic gases to spread through the room.

As a rule of thumb, the air supply should be 5.5 cm²/kW. Extra ventilation is needed when:

- The appliance is in a well-insulated area.
- There is mechanical ventilation, for example, a central extraction system or an extraction hood in an open kitchen.

You can provide extra ventilation by having a ventilation louvre fitted on the outside wall.

Make sure that other air consuming appliances (such as tumble-driers, other heating appliances or a bathroom fan) have their own supply of outside air, or are switched off when you use the appliance.

Floor and walls

The floor on which the appliance is placed must have sufficient bearing capacity. The weight of the appliance is given in the appendix “Technical Data appendix”.

There may not be any electrical wires in the floor below the appliance and in the walls around it.

All flammable materials must be removed from under the appliance or protected by at least a 6 cm concrete slab.

English

Flammable walls bordering the appliance must be protected by at least a 10 cm stone wall and 5 cm insulation.

Protect non-flammable walls bordering the appliance with at least 2.5 cm insulation to avoid cracking.

Protect a flammable floor from heat radiation and falling ash by means of a fireproof protective plate. See the appendix "Distance from combustible material".

Keep enough distance between the appliance and combustible materials such as furniture.

Ensure sufficient ventilation around flammable materials such as a mantelpiece. See appendix "Distance from combustible material".

Carpets and rugs must be at least 80 cm away from the fire.

Do not place any flammable materials within 50 cm of any convection outlets.

Product description

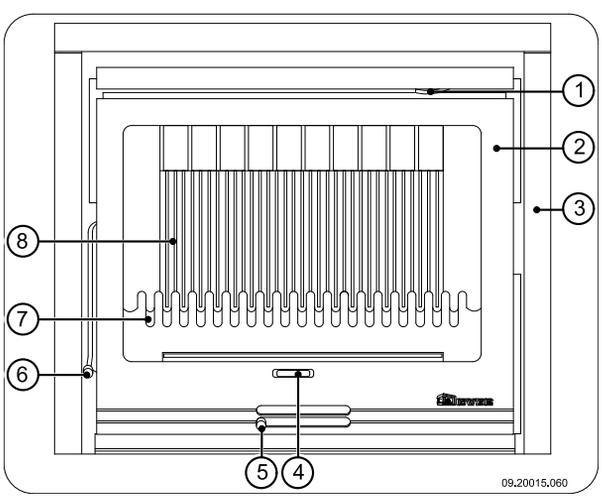

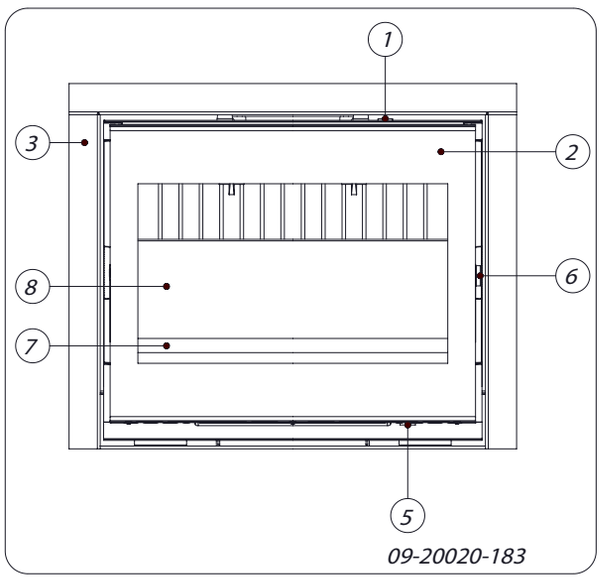

1. Secondary air slide
2. Door
3. Outside decorative frame
4. Riddling rod
5. Primary air slide
6. Latch
7. Fire basket
8. Fireproof inner plates

Features of the appliance

- The appliance is supplied with a separate handle, the so-called 'cold hand', for opening the door.
- The appliance is supplied with a second separate handle, the so-called 'cold hand', for removing the ash pan; see next figure.

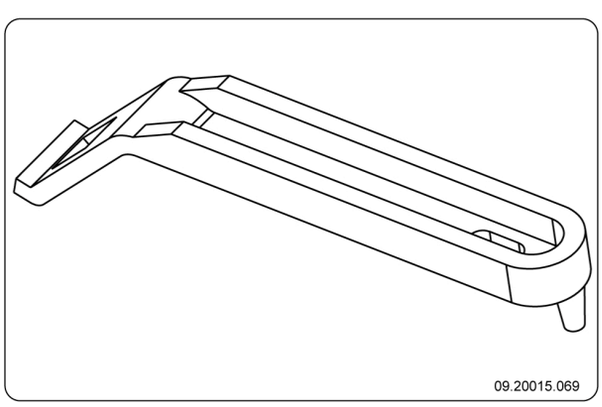

- The opening direction of the door can be changed. The appliance is supplied with a door turning to the right. An optional locking rod is required for a left-turning door (supplied separately). The instructions for changing the door swing direction are provided with this locking rod.
- The swing direction of the door can be changed. The appliance is supplied with a left-turning door. An optional locking rod is required for a right-turning door (supplied separately). The instructions for changing the door swing direction are provided with this locking rod.
- The appliance is supplied with a connecting kit for the outside air supply.
- The appliance is **not** suitable for continuous use.
- The insert fireplace has an integrated convection system. This means that when installing the appliance it is not necessary for a separate convection space to be built and the use of air inlet and outlet grates for convection is not necessary.

  The space between the cast-iron fireplace and steel convection box serves as the convection space. Surrounding air is drawn in at the bottom of the appliance. The air is directed to the fireplace where it is heated. The heated air then leaves the front side of the convection space through the air opening on the upper side of the fireplace.
- The appliance is equipped with two additional connections in order to transport convection heat to other areas.
- The appliance is equipped with two built-in fans that aid convection. The turning speed of the fans can be adjusted using a speed control. This speed control is supplied with the appliance. The fan and speed control are connected to the mains electric circuit; see paragraph "Connecting fan to the mains".

  The fan works thermostatically. That means that the fan only starts to operate if the insert fireplace is sufficiently warm and the fan switches off once the insert fireplace has cooled sufficiently.
- The appliance can be supplied with an outer frame to which you can attach a decorative frame. The decorative frame is supplied as an option.

Installation

Preparation

- Please check the appliance for damage caused during transport or any damage or defects immediately after delivery.

  If you detect transport damage or any other damage or defects, do not use the appliance and notify the supplier.
- Remove the removable parts (fire-resistant inner plates, fire compartment, fire basket, ash removal port and ash pan) from the appliance before you start installing the appliance.

  By removing removable parts, it is easier to move the appliance and to avoid damage.

  Note the location of the removable parts, so that you can re-position the parts in the correct place later on.

1. Open the stove door.
2. Remove the fire-resistant inner plates.

   Vermiculite inner plates are light and tend to be ochrous in colour on delivery. They insulate the combustion chamber to boost combustion.

Fitting the handle

The appliance is supplied with a loose handle, the so-called "cold hand".

The form of the “cold hand” depends on the model of the appliance.

Fit the wooden handle to the adaptor using screw M8x50 provided; see following figure.

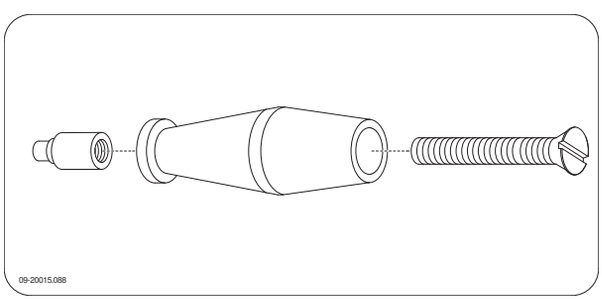

See the next figure for opening the door.

English

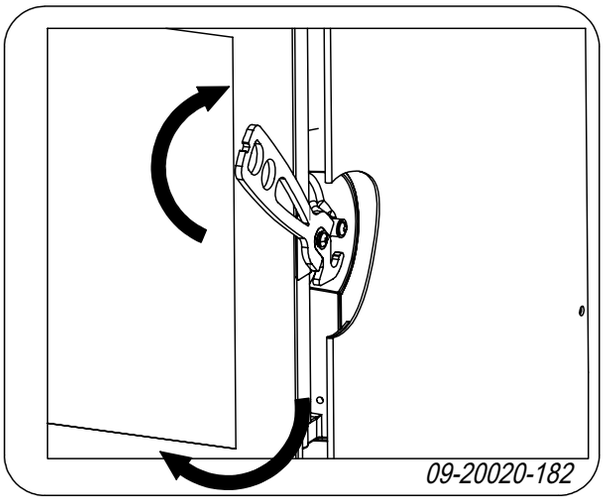

Changing the opening direction of the door

If desired, the opening direction of the door can be changed. The appliance is supplied with a door opening to the right. Follow the instructions below.

1. Unscrew the door latch.
2. Unscrew the locking cam from the post.
3. Pull the hinge pins out of the hinges.

   ⚠ Be sure to support the door sufficiently; without the hinge pins, the door can come loose unexpectedly.

4. Remove the door from the appliance.
5. Remove the washers from the hinge lobe and place them on the other side of the appliance.
6. Position the door above the hinge lobes and insert the hinge pins into the hinges.
7. Screw the latch onto the other side of the door.
8. Screw the locking cam onto the other side of the door.

Comment: See the "Maintenance" chapter for adjusting the closing of the door.

Connecting the fan to the mains

The fireplace insert is supplied with two built-in fans and with a separate revolution control unit. The appliance is also fitted with a thermo switch that turns the fan on and off at a set temperature.

These parts must be connected to the mains as shown in one of the connection diagrams below.

⚠ The connection diagram is specific to the model.

⚠ Have the connection made by a qualified installer.

⚠ The fireplace insert is provided with a three-core cable.

⚠ The fireplace insert must be isolated from the mains by a 2-pole switch.

⚠ Ensure that the fireplace insert is properly earthed.

See Appendix 2 for extended connection diagrams.

Building into an existing hearth

To build the stove into an existing hearth, follow the steps below:

1. Place the appliance at the right height and level it.

   ⚠ Keep the electrical cable of the appliance free.

2. If you are going to put an external casing around the appliance, you should fit the clamping plates supplied to the sides of the appliance without fully tightening the screws. This is because the outside casing fits between the appliance and the clamping plates; see next figure.

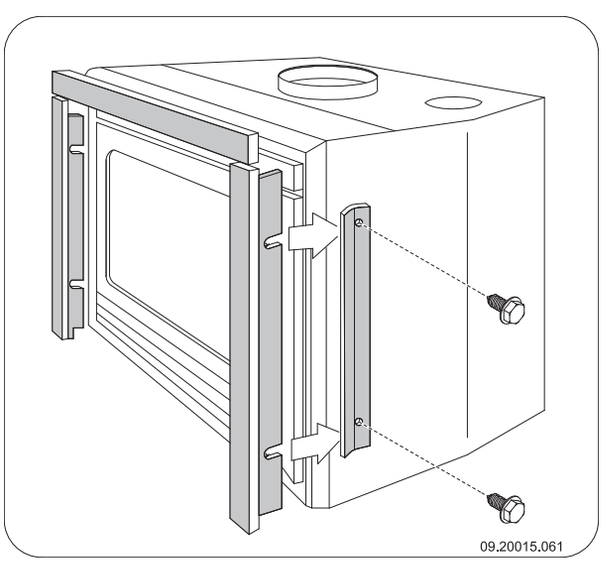

3. Close the base of the flue with incombustible material.

4. Make a 150 cm diameter opening in the base for the extraction duct.
5. Centre the opening in the base on the connection collar on the stove.
6. Put the extraction duct in the opening. Make sure that the duct can be pulled down so that it fits into the connection collar. For example, use a variable-length duct.

If you are using a RFS-flexible duct: screw the duct onto the connector supplied, put the connector into the connection collar and secure the connector by bending the two lips outwards.

The figure below provides an example of the placing of a fireplace insert in a hearth which is done using the instructions given above.

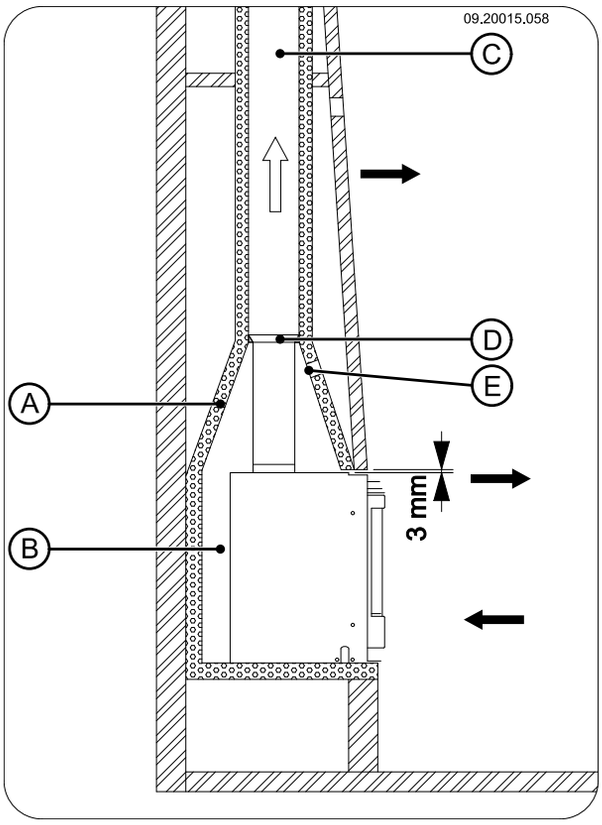

A	Existing hearth
B	Ventilation space (minimum 15 mm)
C	Existing flue
D	Fireproof material or connector
E	Opening to prevent pressure build-up

Building into a new hearth

The fireplace insert is installed in two stages:

- Placing and connecting the fireplace
- Building up the hearth around the fireplace.

Placing and connecting the fireplace insert

1. Place the appliance at the right height and level it.
2. If you are going to put an external casing around the appliance, you should fit the clamping plates supplied to the sides of the appliance without fully tightening the screws. This is because the outside casing fits between the appliance and the clamping plates; see next figure.

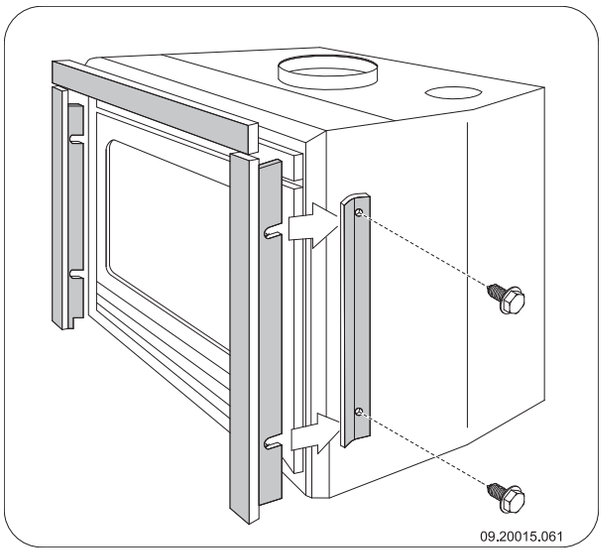

3. Check that there is at least 15 mm of free convection space between the existing walls - which must have the necessary insulation (see chapter "Installation Conditions") - and the back of the appliance.
4. The masonry should not rest on the fireplace. If required, use a support such as a steel beam. Leave a clearance of at least 3 mm between the support and the appliance.
4. Connect the appliance to the flue hermetically.
5. Check the draught in the flue and the seal of the connection on the flue gas duct by making a small, intense trial fire with newspaper and dry, small kindling.

If there is new masonry then wait until the masonry has dried sufficiently.

English

Drawing off convection air

The appliance is equipped with two additional connections in order to transport convection heat to other areas.There must be air grids in these areas. If you wish to make use of this function, proceed as follows:

1. Remove the two push-out plates on top of the convection box by tapping them loose with a hammer.
2. Fit the two connection collars supplied with a diameter of 125 mm on the resulting openings using the M8x16 screws and M8 bolts supplied.
3. Connect flexible tubing with a diameter of 125 mm and route them to the desired areas.
4. Connect the flexible tubing to the outlet grates in the rooms.

Building the new hearth

Inside the hearth you provide space for convection. In this space the air must be able to move freely. It must be possible for air to be sucked in for combustion, and the air heated by the fireplace (the convection air) must be able to flow freely into the area to be heated; see next figure.

When building the hearth, follow these instructions:

- The top of the hearth must be closed airtight using a cover plate of incombustible and heat-resistant material.
- The cover plate must be level and placed at least 30 cm below the flue opening in the ceiling.
- If desired, an additional outlet grate can be fitted at the top of the hearth, just below the cover plate.

⚠ Do not use combustible material in the hearth space and prevent thermal bridging by using materials that conduct heat.

Follow the instruction below when building the hearth:

1. Lay the floor of the hearth.

   ⚠ Make sure the door of the appliance can swing freely over the hearth floor.

2. Build the hearth up to the smoke dome.

   ⚠ Ensure that a clearance of 2 mm is maintained between the appliance and the masonry to accommodate the thermal expansion of the fireplace.

3. The inside of the hearth may, if desired, be cladded with reflective, insulating material.

   ℹ Additional cladding of the built-in space prevents unnecessary thermal radiation to outer walls and/or adjacent rooms. It also prevents damage to the hearth wall insulation.

4. Build the rest of the hearth up to the flue opening hole in the ceiling.

   ⚠ The masonry should not rest on the fireplace. Use a support such as a steel beam. Leave a clearance of at least 3 mm between the support and the appliance.

5. Close the built-in space with the cover plate.
6. Put an air grate below the cover plate to allow for the ventilation of the appliance.
7. Make an opening above the cover plate in order to prevent any pressure build-up.

The figure below provides an example of the placing of a fireplace insert in a hearth which is done using the instructions given above.

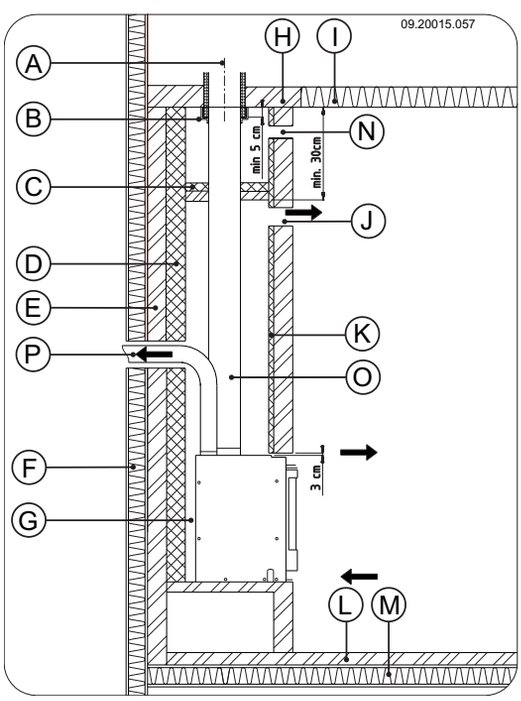

A Flue
B Fireproof material or connector
C Cover plate

D Insulation material (minimum 5 cm)
E Fireproof wall
F Combustible wall
G Ventilation space (minimum 15 mm)
H Fireproof ceiling
I Combustible ceiling
J Convection air opening
K Insulation (optional)
L Fireproof base
M Combustible base
N Opening to prevent pressure build-up
O Connection pipe
P Convection air to another area

Fitting outer frame

The appliance can be supplied with a three- or four-sided outer frame. An optional decorative frame can also be supplied and that is fitted to the outer frame.

1. Fit the outer frame by fitting the sides together with two screws; see next figure.

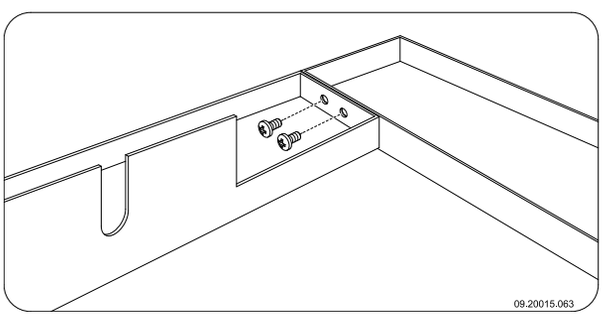

2. Fit the decorative frame by joining the sides of the frame with a connecting element and fastening it with the two screws (A) of the connecting element; see next figure.

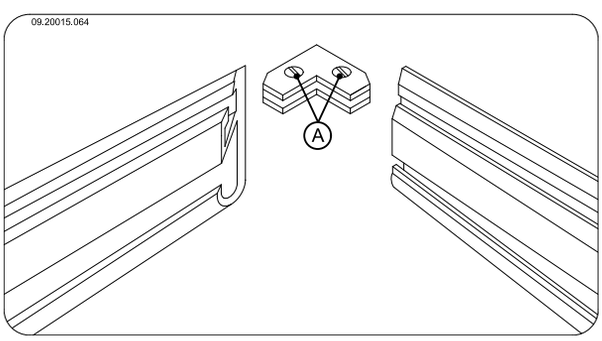

3. Centre the decorative frame on the outer frame; see next figure.

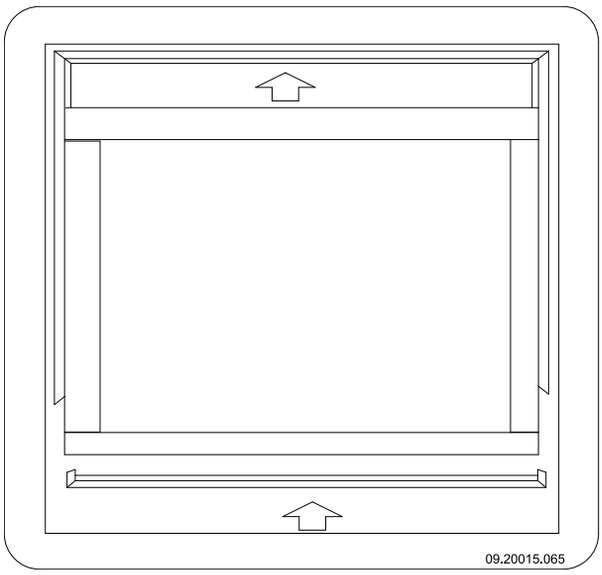

4. Put three supporting plates on each side between the decorative and the outer frame; see next figure.

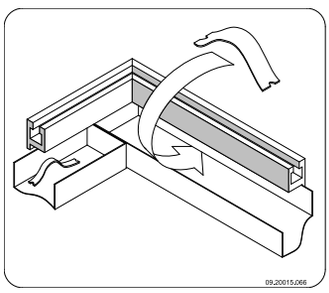

5. Attach the (assembled) frame to the appliance by sliding the tabs on the vertical sides of the frame between the appliance and the clamping plates; see next figure.

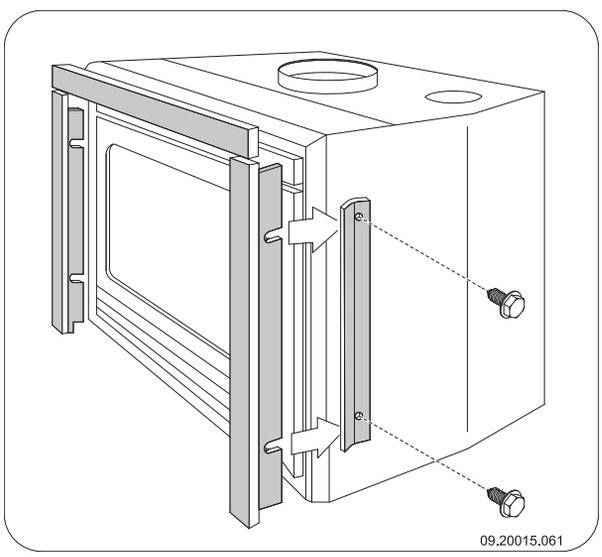

English

Finishing

1. Re-position all removed parts in the correct places in the appliance.
2. Ensure that the newly built hearth is sufficiently dry before you start to use the appliance.

⚠ Never use the appliance without the fire-resistant inner plates.

The appliance is now ready for use.

Use

First use

When you use the appliance for the first time, make an intense fire and keep it going for a good few hours. This will cure the heat-resistant paint finish. This may result in some smoke and odours. You could open windows and doors for a while in the area in which the appliance is located.

Fuel

The appliance is suitable for burning natural wood (sawn, split and sufficiently dry), brown coal briquettes and anthracite coal.

Do not use other fuels, as they can cause serious damage to the appliance.

The following fuels may not be used as they pollute the environment, and because they heavily pollute the appliance and flue, which may lead to a chimney fire:

- Treated wood, such as scrap wood, painted wood, impregnated wood, preserved wood, plywood and chipboard.
- Plastics, scrap paper and domestic waste.

Wood

- Hardwood, such as oak, beech, birch and fruit tree wood is the ideal fuel for your stove. This type of wood burns slowly with calm flames. Softwood contains more resins, burns faster and sparks more.
- Use seasoned wood that contains no more than 20% moisture. The wood should have been seasoned for at least 2 years. Wood with a moisture content of 20% provides 4.2 kWh per kg wood. Wood with a moisture content of 15% provides 4.4 kWh per kg wood. Freshly felled wood has a moisture content of 60% and only provides 1.6 kWh per kg wood.
- Saw the wood to size and split it while it is still fresh. Fresh wood is easier to split, and split wood dries more easily. Store the wood under a roof where the wind has free access.
- Do not use damp wood. Damp logs do not produce heat as all the energy is used in the evaporation of moisture. This will result in a lot of smoke and soot deposits on the appliance door and in the flue. The water vapour will condense in the appliance and can leak away through chinks in the stove, causing black stains on the floor. It may also condense in the chimney and form creosote. Creosote is a highly flammable compound and may cause a chimney fire.

Brown coal briquettes

Brown coal briquettes have approximately the same burning characteristics as wood.

- Ensure there is a good charcoal bed before you start burning brown coal briquettes.
- For lighting the fireplace, follow the instructions in the "Lighting" paragraph.

Anthracite coal

Anthracite coal is divided into various categories on the basis of characteristics, sometimes specified by law, such as the percentage of volatile compounds. The ash content of anthracite coal is between 3% and 13%. The lower the ash content, the higher the net heating value and the less often you have to remove ash.

- Preferably use category A anthracite coal with a low ash content.
- Use the recommended size 12/22 or 20/30.
- For lighting the fireplace, follow the instructions in the "Lighting" paragraph.

Lighting

You can check whether the flue has sufficient draught by lighting a ball of paper above the baffle plate. A cold flue often has insufficient draught and consequently, some smoke may escape into the room instead of up

the chimney. You can avoid this problem by lighting the fire as described below.

1. Stack two layers of medium sized logs crosswise.
2. Stack two to three layers of kindling crosswise on top of the logs.
3. Place a firelighter between the bottom layer of kindling and light the firelighter according to the instructions on the packaging.

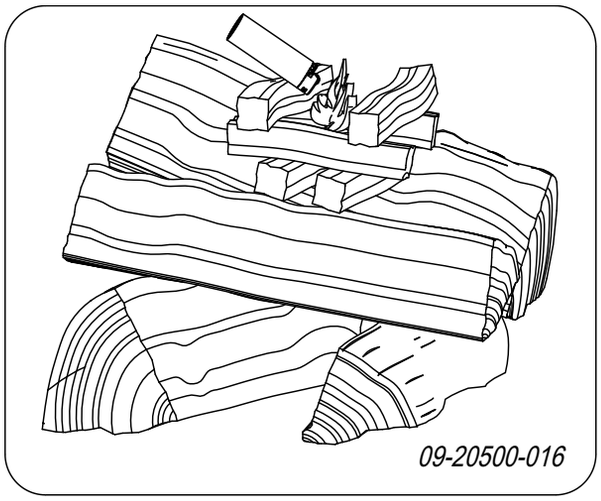

4. Close the appliance door and open the primary and secondary air inlets; see the following figure.
5. Allow the fire develop into a good blaze until there is a glowing bed of charcoal. You can then add fuel and adjust the appliance, see the chapter "Stoking with wood".

Operating the air slides

The appliance has two air slides. The primary air slide at the bottom of the door regulates the air under the grid. The secondary air slide above the door regulates the air for the glass (air wash system).

The air slide can be operated using the “cold hand”. The form of the “cold hand” depends on the model of the appliance.

See the following figure for the open and closed positions of the air slide.

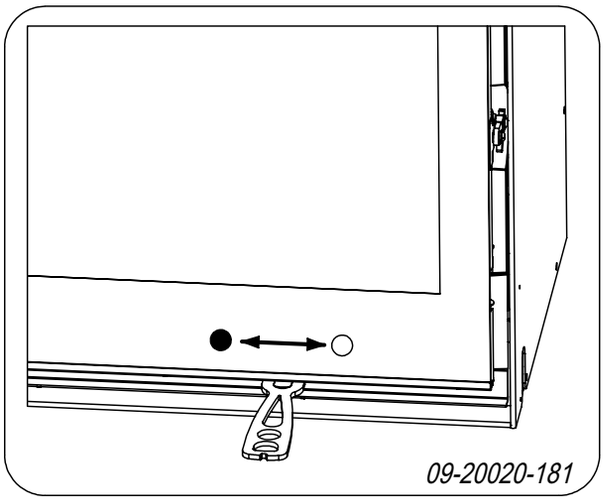

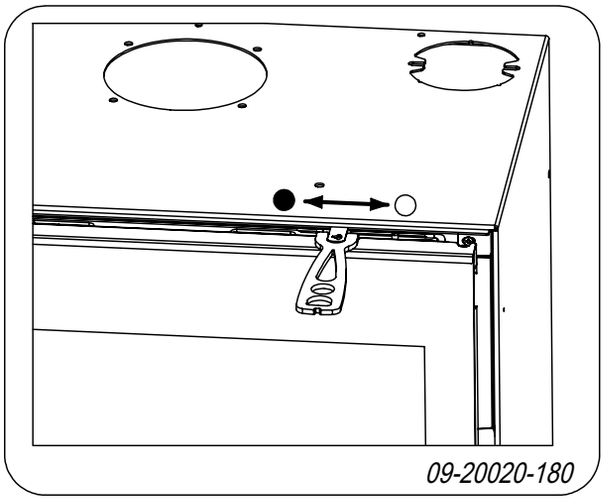

• = Closed ○ = Open

Burning wood

After you have followed the instructions for lighting:

1. Slowly open the door of the appliance.
2. Spread the charcoal evenly across the bottom of the stove base.
3. Stack a few logs on the charcoal.

Open stacking

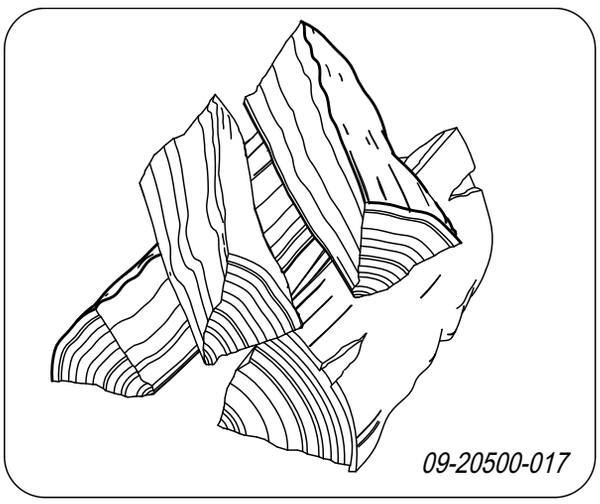

If the logs are stacked openly, the wood will burn quickly as the oxygen can reach each log easily. If you want to use the stove for a short while, make an open stack.

Compact stacking

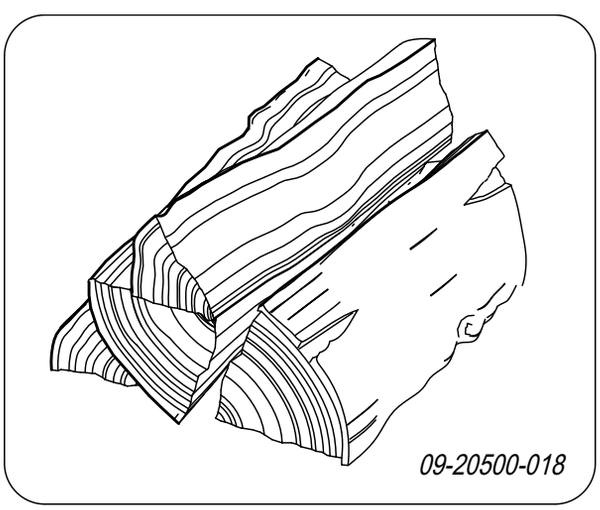

If the logs are stacked tightly, the wood will burn more slowly as the oxygen can only reach some logs easily. If you want to burn wood for a longer period, make a compact stack.

4. Close the door of the appliance.
5. Close the primary air inlet and leave the secondary air inlet open.

⚠ Do not fill the appliance by more than a third.

Burning brown coal briquettes

Brown coal briquettes burn in almost the same way as wood. Using the primary air inlet, ensure sufficient supply of air under the fire. For further information see the paragraph "Burning wood".

Burning brown coal briquettes creates a lot of ash. Regularly remove excess ash. See the paragraph "Removing ashes" for instructions.

ℹ For the properties and use of brown coal briquettes: consult your brown coal briquette supplier or see the brown coal briquette packaging.

After you have followed the instructions for lighting:

1. Slowly open the door of the appliance.
2. Spread the charcoal evenly across the bottom of the stove base.
3. Place the brown coal briquettes on the charcoal bed.
4. Close the door.

Burning anthracite coal

Use a coal basket to keep the anthracite coal in; see following figure. The coal bin is available as an option.

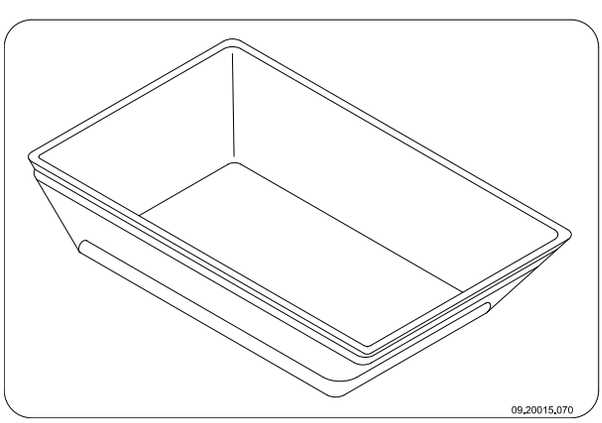

⚠ Always close the secondary air slide when burning anthracite coal.

⚠ Open the fire grate by pulling the riddling rod forward.

After you have followed the instructions for lighting:

1. Open the primary air slide completely.
2. Slowly open the door of the appliance.
3. Spread the charcoal evenly across the bottom of the stove base.
4. Spread a shovelful of coal on the charcoal bed and wait with the next shovelful until the coals start to glow.
5. Now add more coal.

   ⚠ Be careful not to smother the fire by adding too much coal at once.

   ⚠ You have added as much as you can when the glow from the previous load is only just visible.
6. Close the door.
7. Allow the coal to burn for 20-30 minutes and regulate the air supply using the primary slide.
8. Use the riddling rod to shake the grate until glowing embers drop into the ashpan.
9. Open the primary air slide completely.
10. Add fresh coal up to the maximum level.

    ⚠ Make sure the grate is open by pulling the riddling rod forward.
11. After a few minutes, move the primary air slide to the desired position.

    ⚠ If the coal basket or the grate begins to glow red, you are burning the fire too hard. This can lead to warping of the grate and/or coal basket.

Controlling air combustion

The appliance has various provisions for air control.

The primary air slide regulates the air under the grid.

The secondary air slide regulates the air for the glass (air wash).

Advice

⚠ Never burn wood with an open door.

⚠ Regularly burn wood with intense roaring fires.

If you burn at a low setting frequently, tar and creosote may be deposited in the flue. Tar and creosote are highly combustible substances. Thicker layers of these substances may catch fire if the temperature in the flue increases suddenly. By allowing the fire to burn very intensely regularly, layers of tar and creosote will disappear.
Low intensity fires can also cause tar deposits on the stove window and door.
When the outside temperature is mild, it is better to burn wood intensely for a few hours instead of having a low intensity fire for a long period of time.

- Regulate the air supply using the secondary air inlet.

  ℹ The secondary air inlet not only supplies air to the fire but to the glass as well, so that it does not quickly become dirty.
- Open the primary air inlet for the time being if the air supply by the secondary air inlet is inadequate or if you want to fan the fire.
- Topping up with a few logs regularly is better than adding many logs in one go.
- Regularly adding small amounts of brown coal briquettes or anthracite coal is better than adding a large amount of brown coal briquettes or anthracite coal in one go.

Extinguishing the fire

Do not add fuel and just let the fire go out. If a fire is damped down by reducing the air supply, harmful substances will be released. For this reason, the fire should be allowed to go out naturally. Keep an eye on the fire until it has gone out. All air inlets can be closed once the fire has died completely.

Removing ash

After wood has been burnt, a relatively small amount of ash remains. This ash bed is a good insulating layer for the stove base plate and improves combustion. It is good idea to leave a thin layer of ash on the stove base plate.

After brown coal briquettes and anthracite coal have burnt, a relatively large amount of ash is left over. Remove the excess ash regularly.

⚠ The ash should never reach the bottom of the grate. This will cause the grate to overheat and

English

be damaged.

The flow of air through the fire plate must not be obstructed, and ash must not be allowed to accumulate behind an inner plate. Remove the excess ash regularly.

1. Open the door of the appliance.
2. Use the riddling rod to make the ash drop through the grate into the ash pan.
3. Using the cold handle glove supplied, remove the ash pan and empty it; see the next two figures.

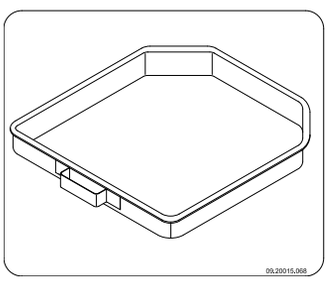

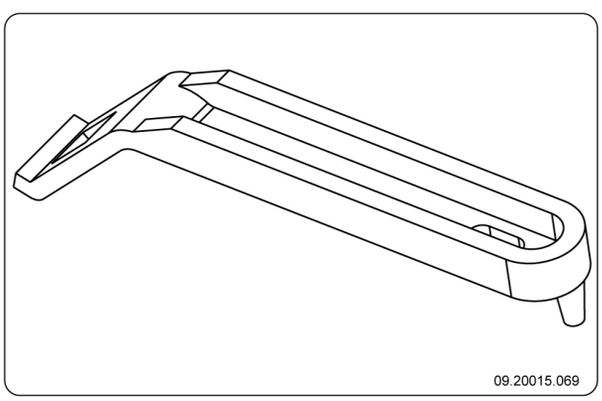

4. Replace the ash pan and close the door of the appliance.

Fog and mist

Fog and mist hinder the flow of flue gases through the flue. Smoke can blow back and cause a stench. If it is not strictly necessary, it is better not to use the stove in foggy and misty weather.

Resolving problems

Refer to the appendix "Diagnostic diagram" to resolve any problems in using the appliance.

Maintenance

Follow the maintenance instructions in this chapter to keep the appliance in good condition.

Flue

In many countries, you are required by law to have your chimney checked and maintained.

- At the start of the heating season: have the chimney swept by a recognised chimney sweep.
- During the heating season and after the chimney has not been used for a long time: have the chimney checked for soot.
- At the end of the heating season: close off the chimney and plug with newspaper.

Cleaning and other regularly maintenance

⚠ Do not clean the appliance when it is still warm.

- Clean the exterior of the appliance with a dry lint-free cloth.

You can clean the appliance interior thoroughly at the end of the heating season:

- If necessary, first remove the fire-resistant inner plates. See the chapter "Installation" for instructions on removing and installing the inner plates.
- If necessary, clean the air supply ducts.
- Remove the baffle plate at the top of the appliance and clean it.

Checking fire-resistant inner plates

The fire-resistant inner plates are consumables that are subject to wear and tear. Vermiculite inner plates are fragile. Do not knock the inner plates with logs. Check the fire-resistant inner plates frequently and replace them when necessary.

- See the chapter "Installation" for instructions on removing and installing the inner plates.

ℹ The insulating vermiculite or chamotte inner plates may develop hairline cracks, but this does not affect their performance adversely.

Cast-iron inner plates last a long time if you remove frequently the ash that can accumulate behind them. If accumulated ash behind the cast-iron plate is not removed, the plate will no longer be able to dissipate the heat to the surroundings and this may cause the plate to warp or crack.

Never use the appliance without the fire-resistant inner plates.

Dismantling damper and baffle plate

Both the damper and the baffle plate can be dismantled. To dismantle the baffle plate, the damper and the damper rod must first be removed.

1. Open the stove door.
2. Lift the closed damper slightly and slide it above the baffle plate so that they are both free.
3. Remove the damper and the damper rod from the appliance.
4. Loosen the support plate by loosening the M8 nut. The support plate is located in the middle against the top plate of the appliance.
5. Lift the baffle plate at the front, pull the baffle plate forward and take the baffle plate out of the appliance.

Comment: To fit the damper and the baffle plate, before starting to use the appliance, follow the above instructions in the reverse order.

Cleaning the glass

Dirt clings less easily to well-cleaned glass. Proceed as follows:

1. Remove dust and loose soot with a dry cloth.
2. Clean the glass with stove glass cleaner:
   a. Apply stove glass cleaner to a kitchen sponge, rub down the entire glass surface and give the cleaning agent time to react.
   b. Remove the dirt with a moist cloth or kitchen tissue.
3. Clean the glass again with a normal glass cleaning product.
4. Rub the glass clean with a dry cloth or kitchen tissue.

- Do not use abrasive or aggressive products to clean the glass.
- Wear household gloves to protect your hands.

If the glass in the appliance is broken or cracked, it must be replaced before you can use appliance again.

Ensure that no stove glass cleaner runs between the glass and the cast-iron door.

Lubrication

Although cast-iron is slightly self-lubricating, you will still need to lubricate moving parts frequently.

- Lubricate the moving parts (such as guide systems,hinge pins, latches and air slides) with heat resistant grease that is available in the specialist trade.

Touching-up the paint finish

Small areas of damaged paint finish can be touched-up with a spray can of special heat-resistant paint, available from your supplier.

Checking the seal

- Check whether the door sealing rope is still in good condition and works well. The sealing rope is subject to wear and will need to be replaced over time.
- Check the appliance for air leaks. Close any chinks with stove sealant.

Allow the sealant to harden fully before lighting the appliance, as any moisture in the sealant will form bubbles, resulting in a new air leak.

Adjust door

Check if the door closes properly; if necessary, adjust the hinge post; see next figure.

English

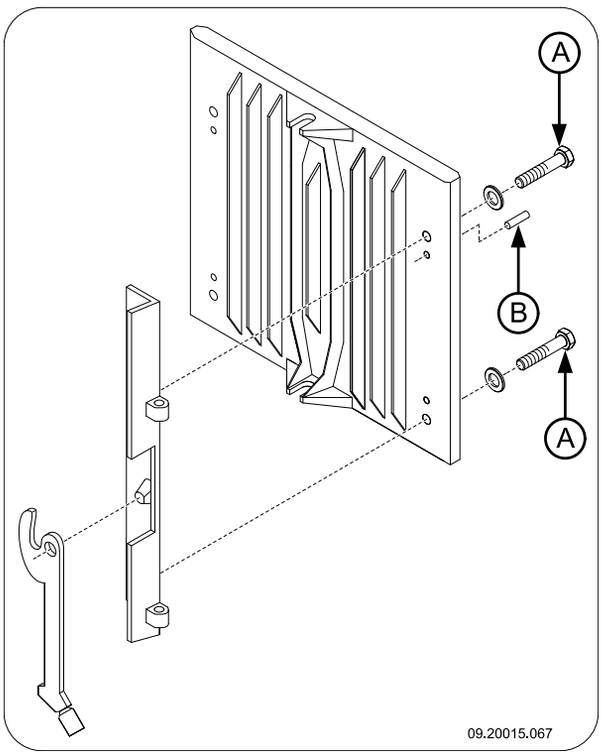

1. Open the door of the appliance; the hinge post is now visible and accessible.
2. Loosen the two mounting bolts of the hinge post slightly. The mounting bolts are located on the inside of the stove.
3. Move the hinge post into the desired position.
4. Use the adjusting screws to adjust the hinge post widthwise in the appliance.
5. Tighten the two mounting bolts and check whether the door closes properly.

Appendix 1: Technical data

Model 2200 / 2210 / 2220 / 2320 / 2020 / 2120

Model	**2200**	**2210**	**2220 / 2320**	**2020 / 2120**
Nominal output	8 kW	8 kW	8 kW	7 kW
Flue connection (diameter)	150 mm	150 mm	150 mm	150 mm
Weight	140 kg	175 kg	150 kg	130 kg
Recommended fuel	Wood	Wood	Wood	Wood
Fuel property, max. length wood	50 cm	50 cm	50 cm	40 cm
Electrical connection	230 V, 50 Hz, 0.5 A			

Fuel	**Wood**	**Brown coal briquettes**	**Anthracite coal**
Mass flow of flue gasses	7.7 g/s	8.9 g/s	7.8 g/s
Temperature increase measured in the measuring section	295 K	289 K	272 K
Temperature measured at appliance exit	340 °C	-	-
Minimum draught	14 Pa	14 Pa	14 Pa
CO emission (13%O_2)	0.10 %	0.06 %	0.04 %
NOx emission (13% O_2)	106 mg/Nm³	-	-
CnHm emission (13%O_2)	51 mg/Nm³	-	-
Particulate emission	31 mg/Nm³	-	-
Efficiency	78.3 %	75.4 %	76.4 %

English

Model 2500 / 2510 / 2520 / 2620

Model	2500	2510	2520	2620
Nominal output	10 kW	10 kW	10 kW	10 kW
Flue connection (diameter)	150 mm	150 mm	150 mm	150 mm
Weight	150 kg	180 kg	160 kg	160 kg
Recommended fuel	Wood	Wood	Wood	Wood
Fuel property, max. length wood	50 cm	50 cm	50 cm	50 cm
Electrical connection	230 V, 50 Hz, 0.5 A			

Fuel	Wood	Brown coal briquettes	Anthracite coal
Mass flow of flue gasses	9.2 g/s	9.7 g/s	8.1 g/s
Temperature increase measured in the measuring section	264 K	318 K	314 K
Temperature measured at appliance exit	320 °C	-	-
Minimum draught	14 Pa	14 Pa	14 Pa
CO emission (13%O_2)	0.10 %	0.09 %	0.05 %
NOx emission (13% O_2)	52 mg/Nm³	-	-
CnHm emission (13%O_2)	21 mg/Nm³	-	-
Particulate emission	16 mg/Nm³	-	-
Efficiency	80.0 %	76.4 %	79.0 %

Appendix 2: Connection diagrams

The codes in the diagrams below have the following meaning:

T1	thermoswitch
V1	fan
V2	fan
L1	lamp
R1	resistor
S1	2-position switch

Model 2020 / 2120

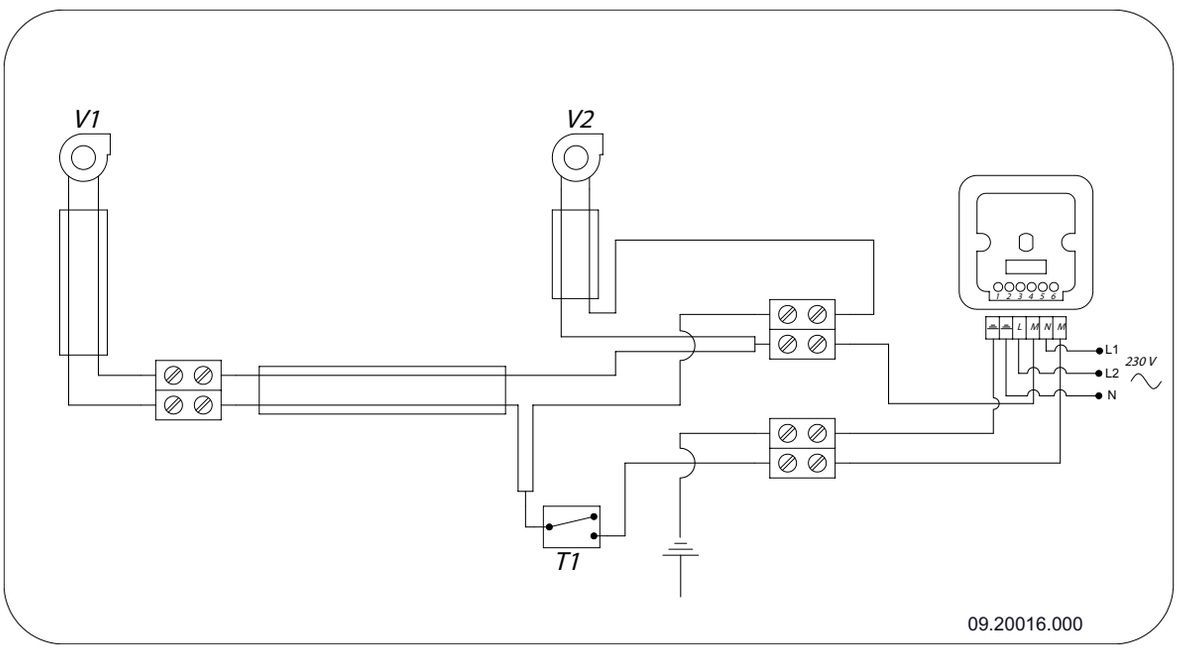

English

Model 2220 / 2320 / 2520 / 2620

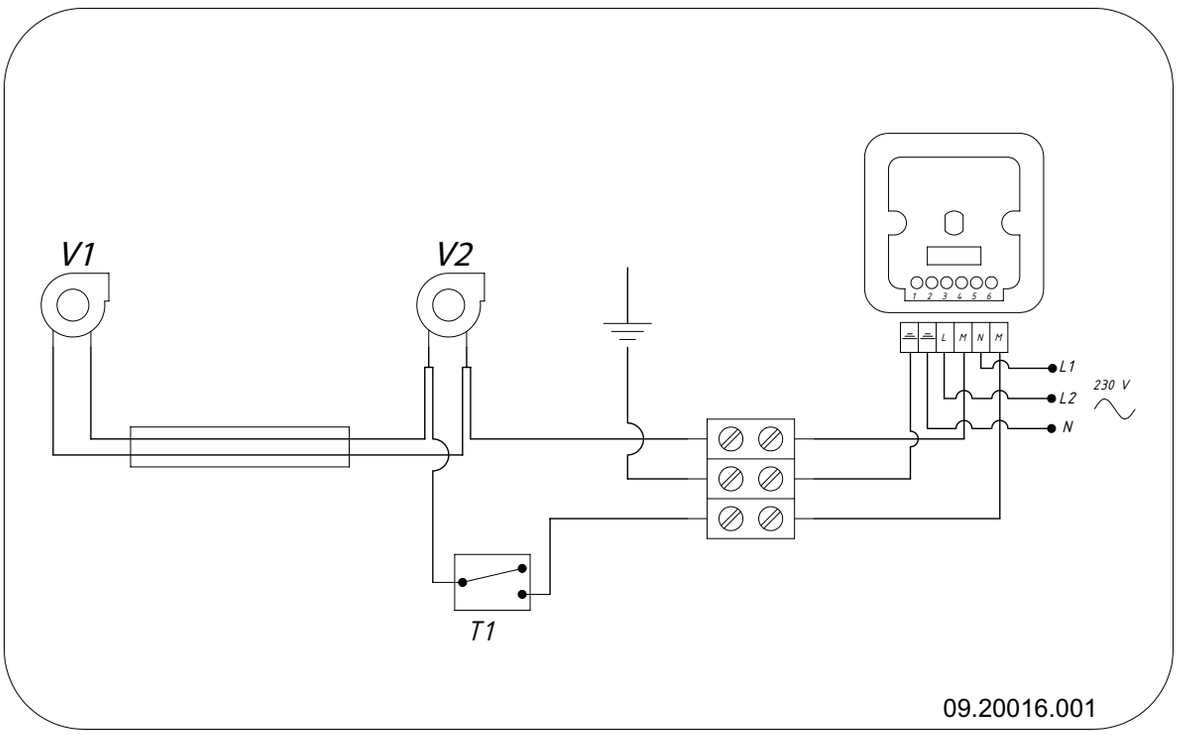

Model 2210 / 2510

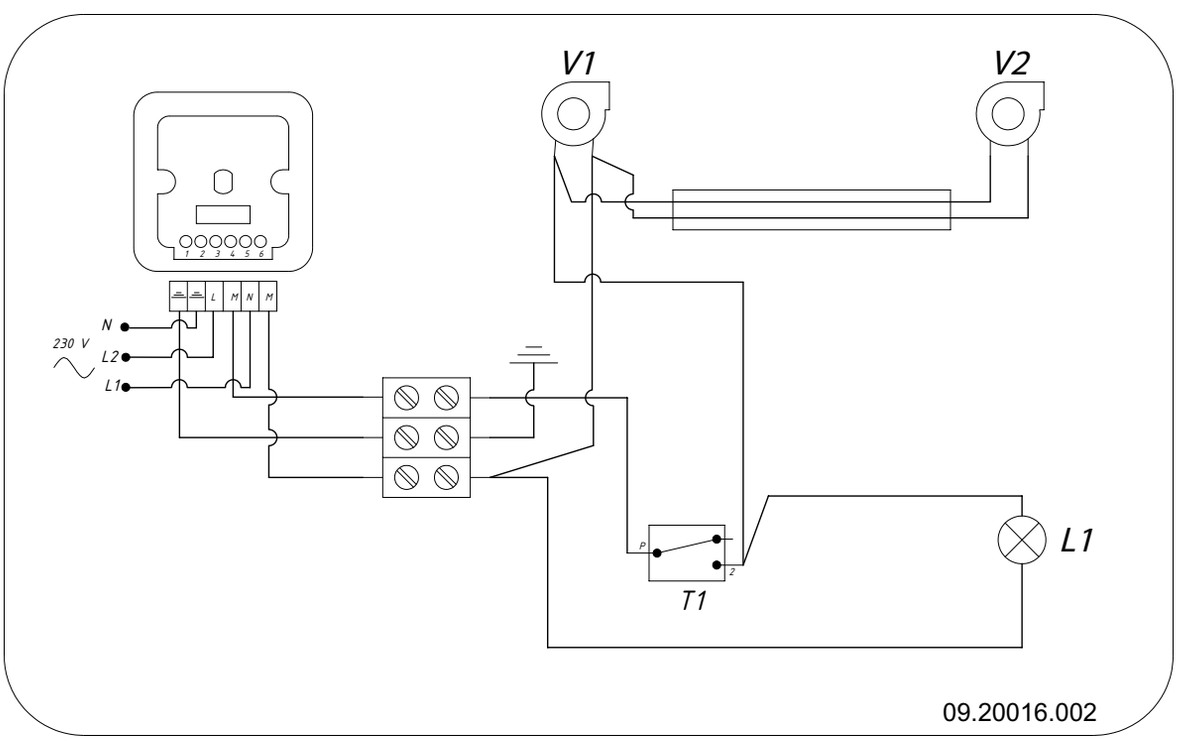

Model 2200 / 2500

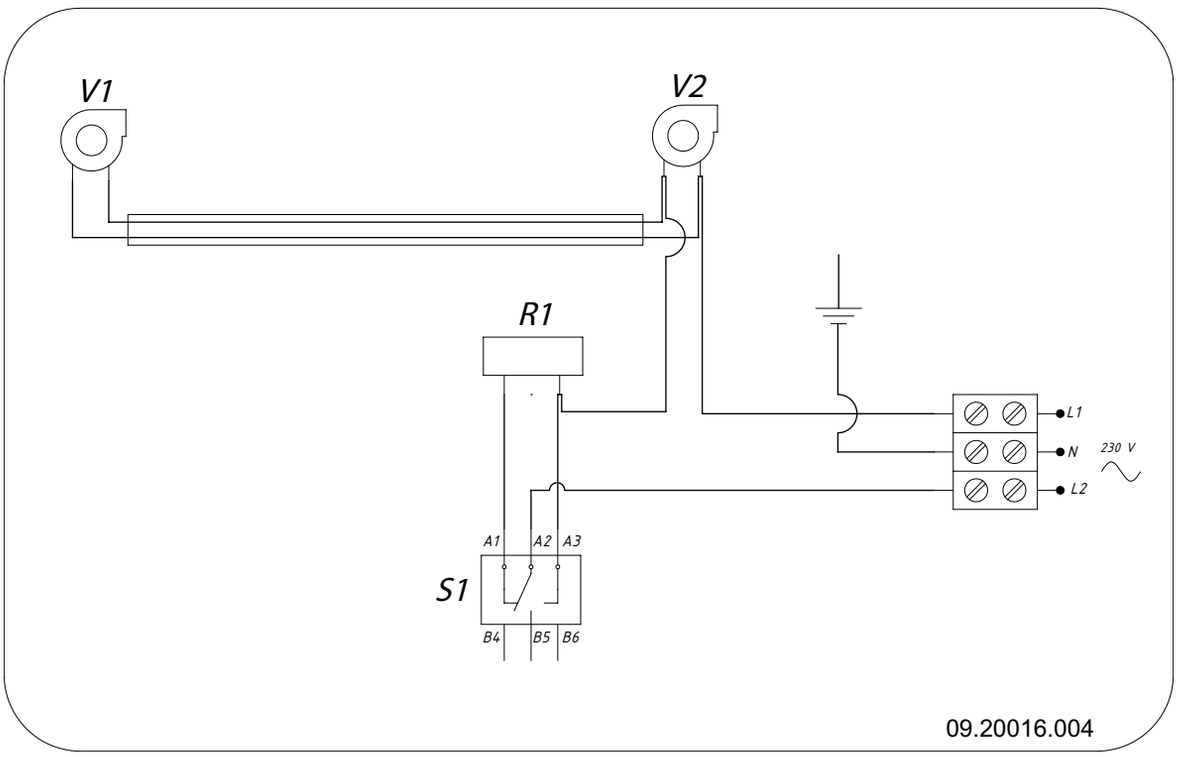

Models 2200 and 2500 are designed with two-position switches for speed control; they have no thermostat function.

English

Appendix 3: Dimensions

2020

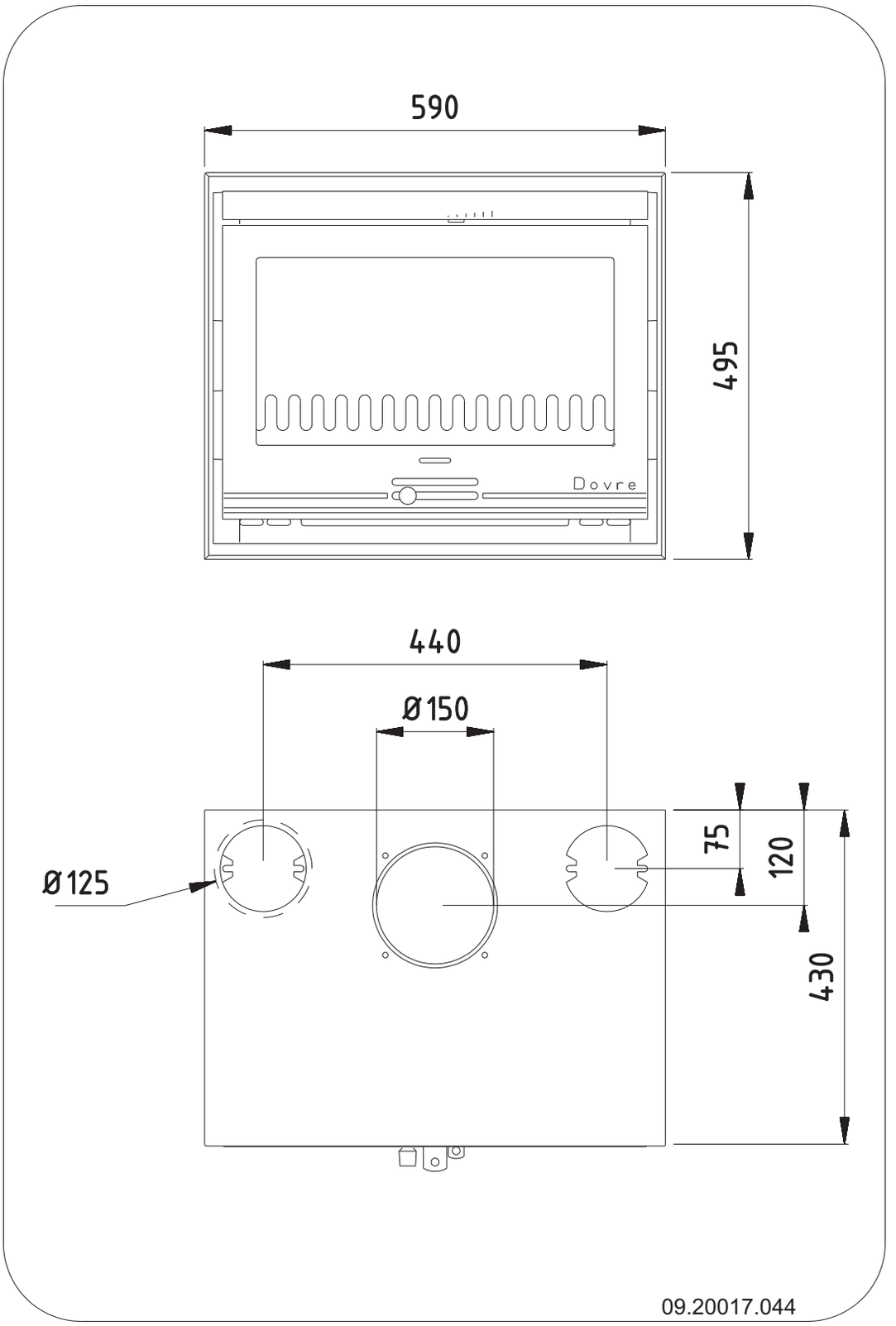

2120

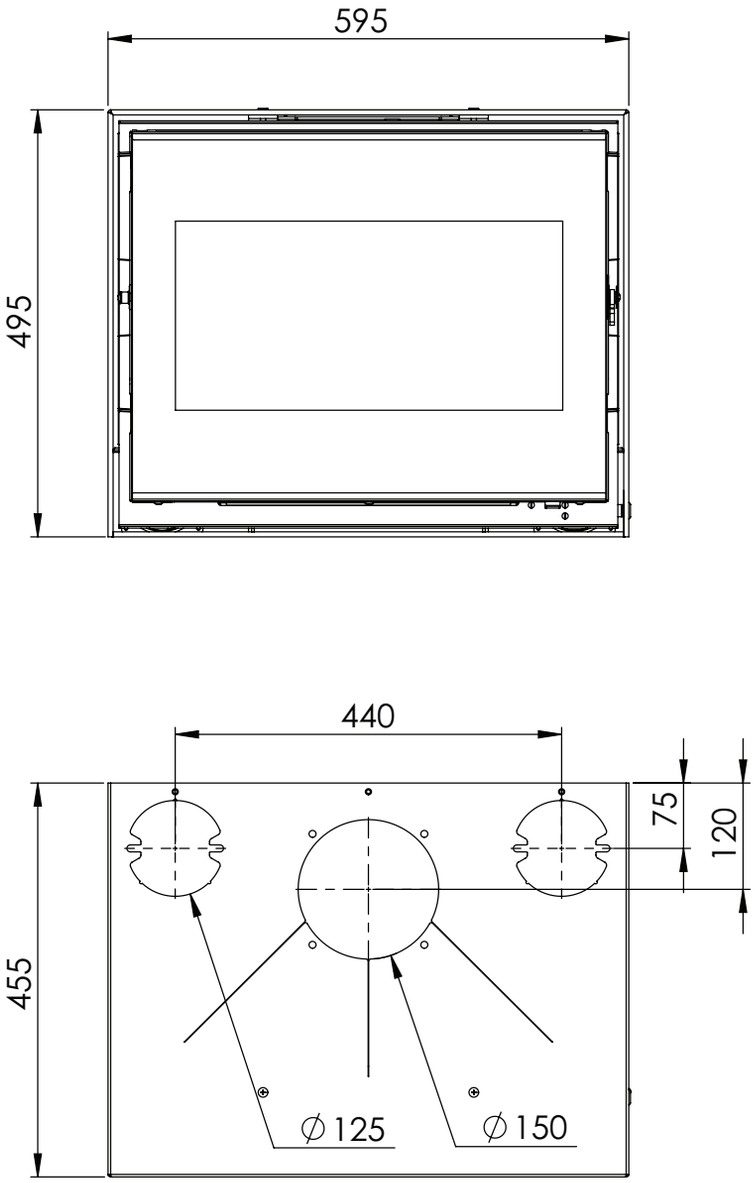

09-20021-143

English

2200

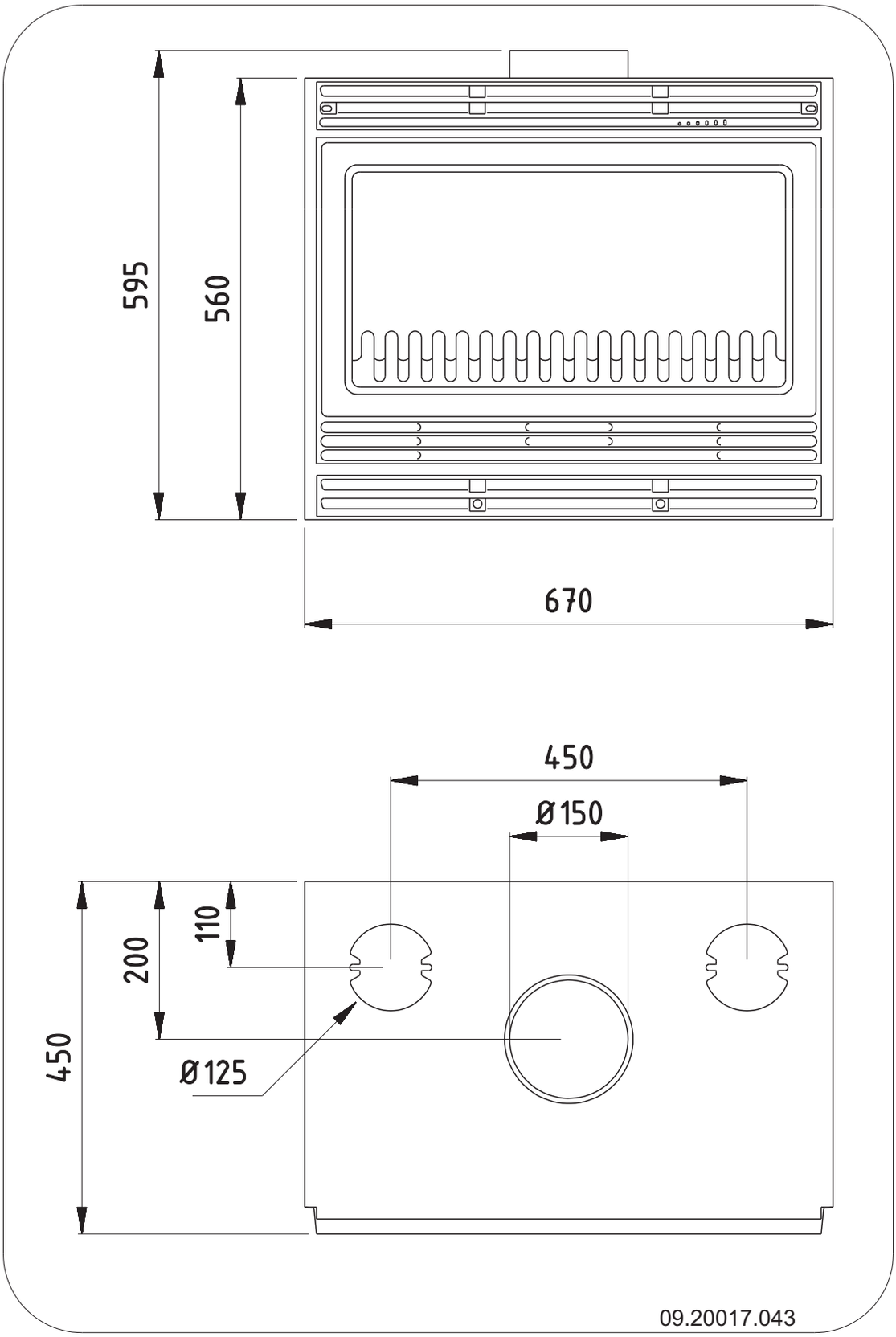

2210

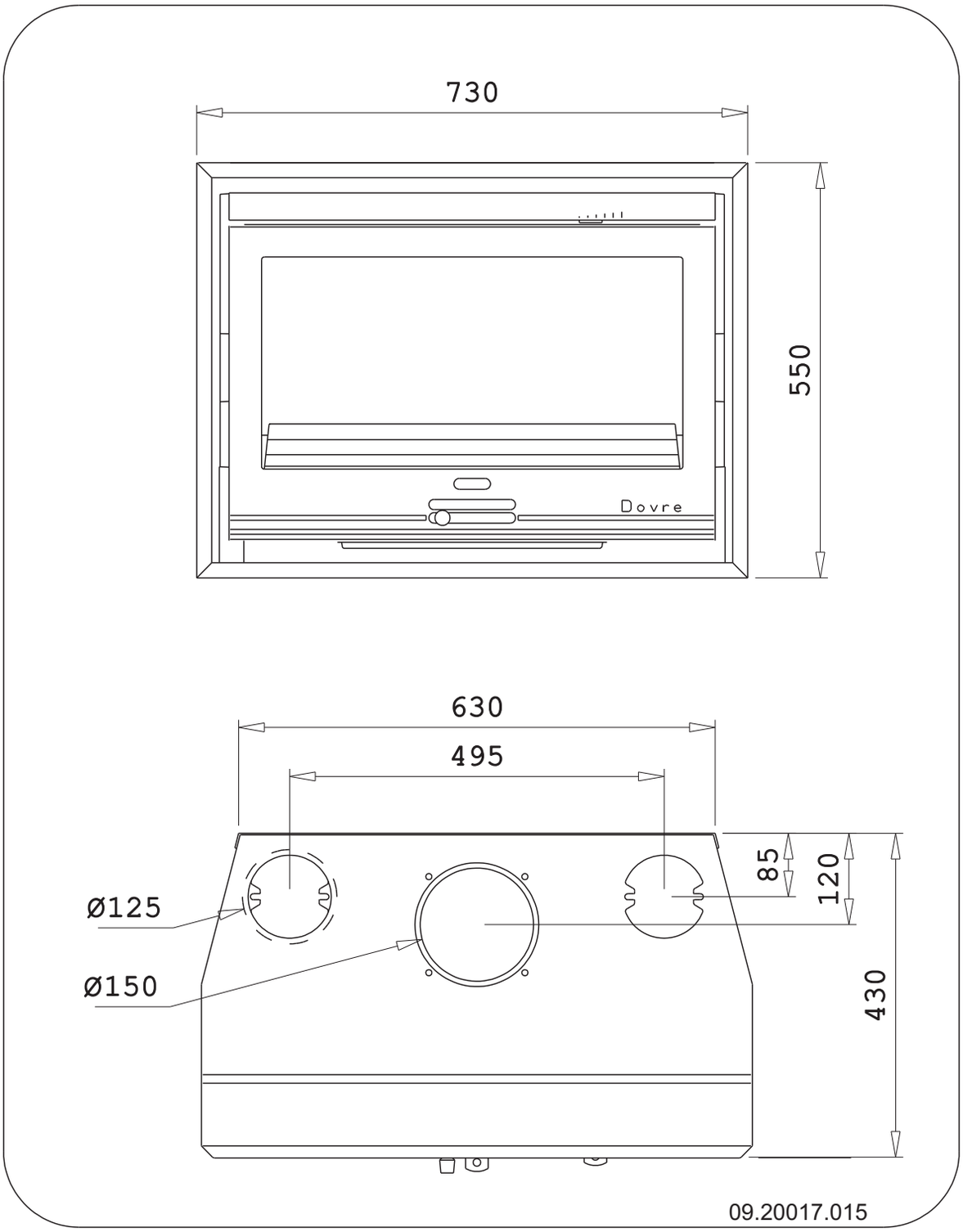

English

2220

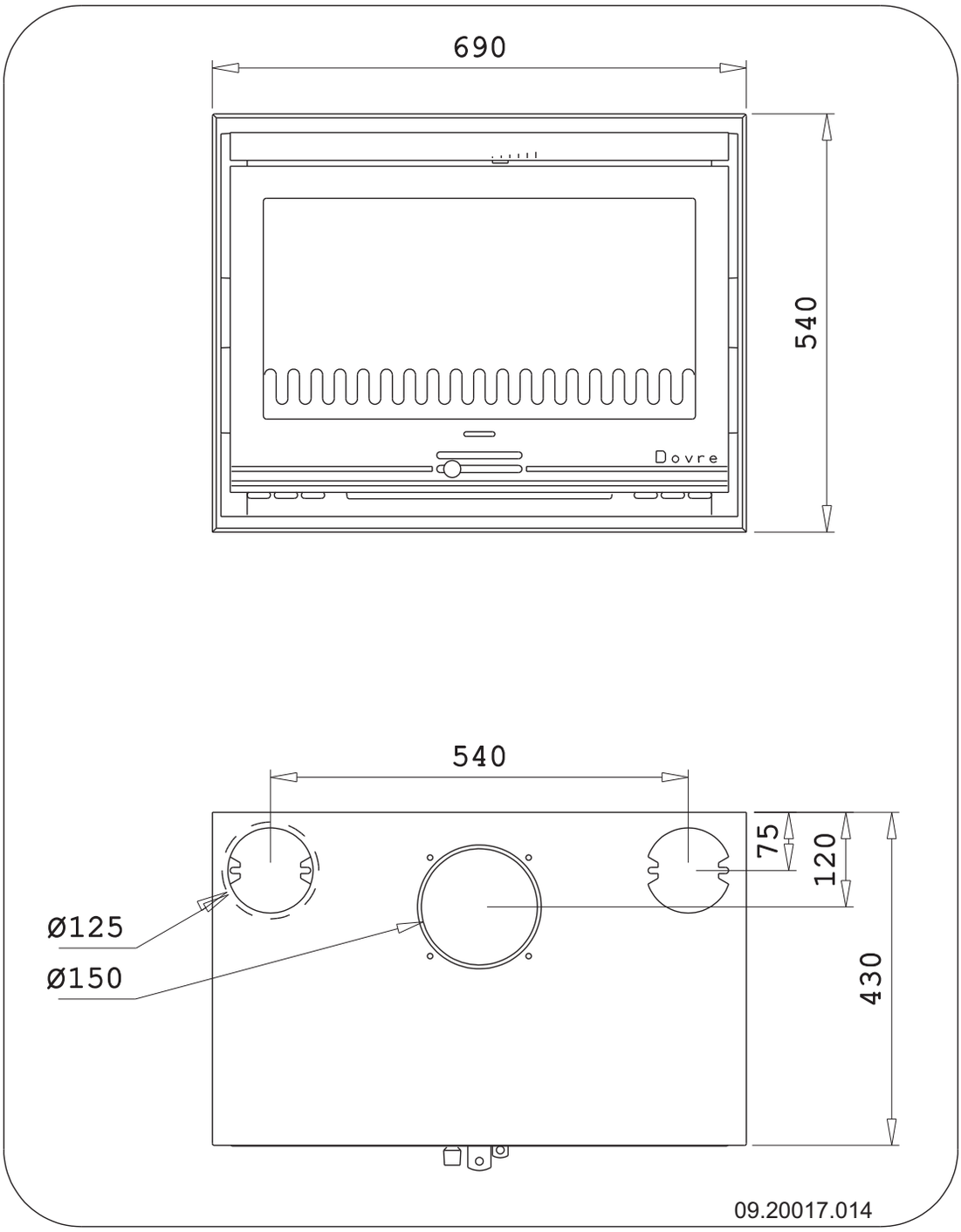

2320

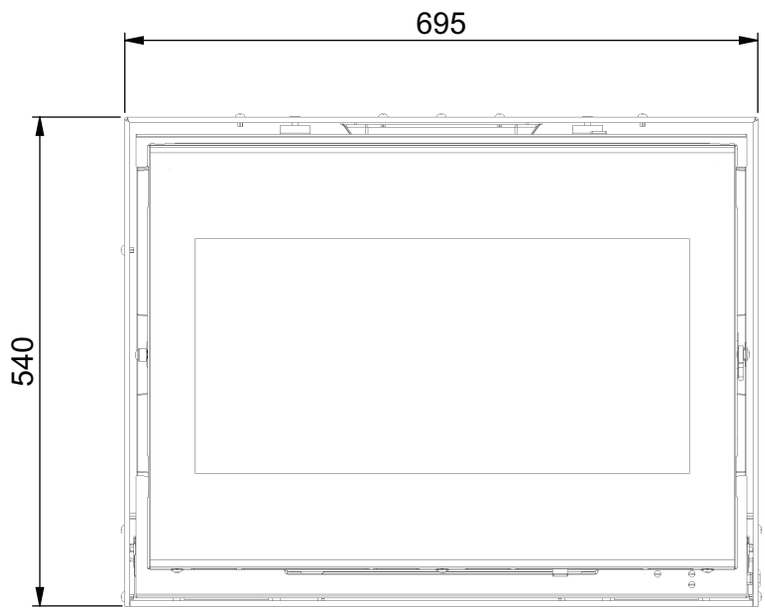

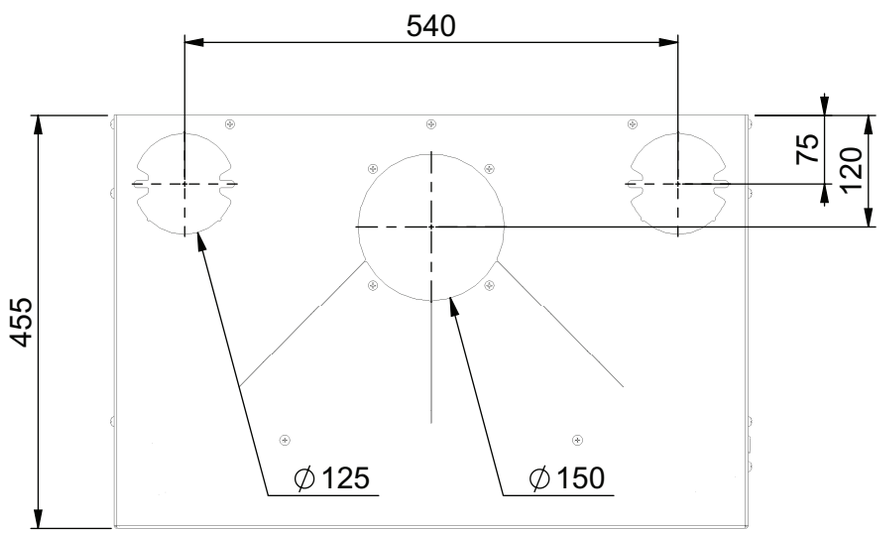

09-20021-144

English

2500

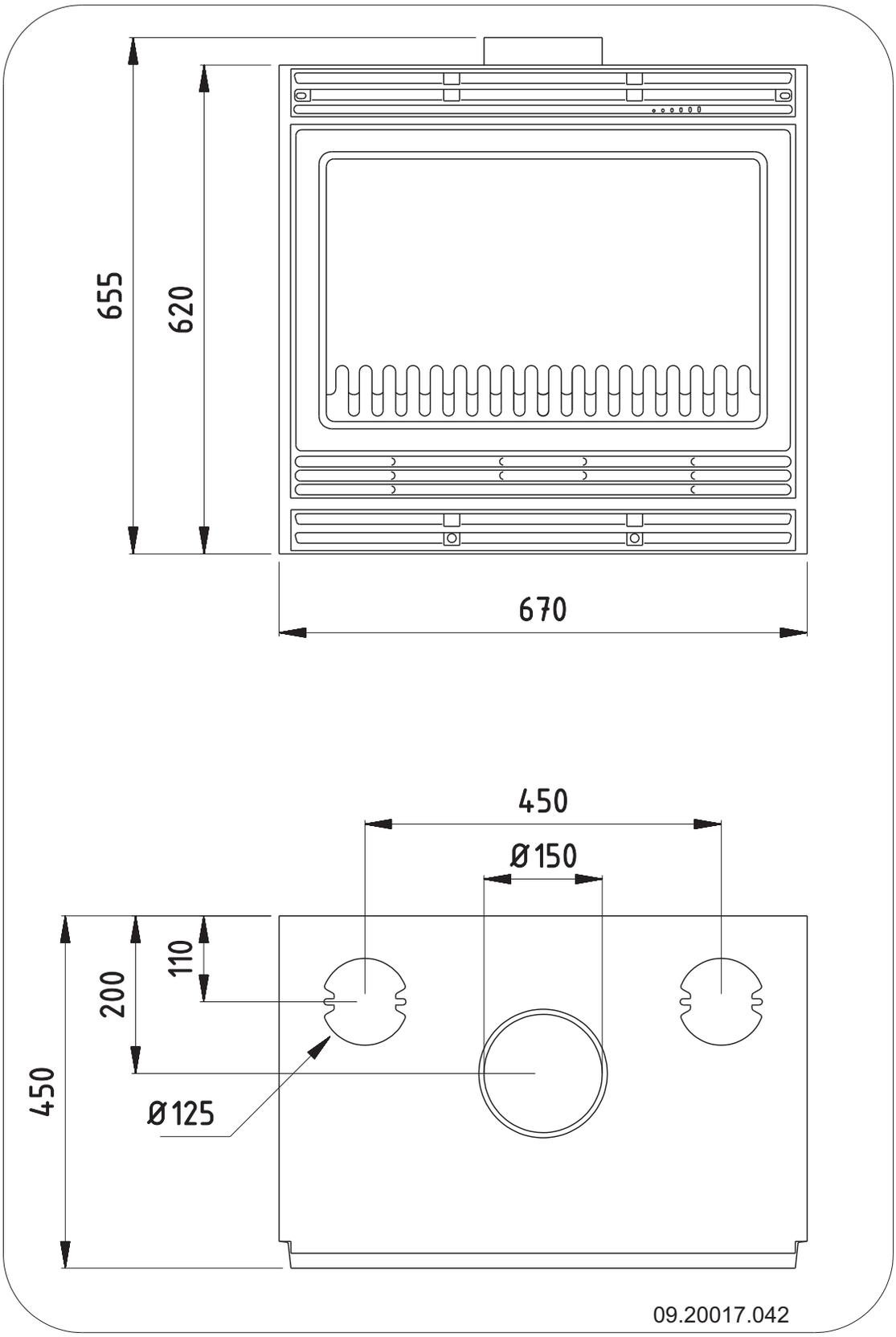

2510

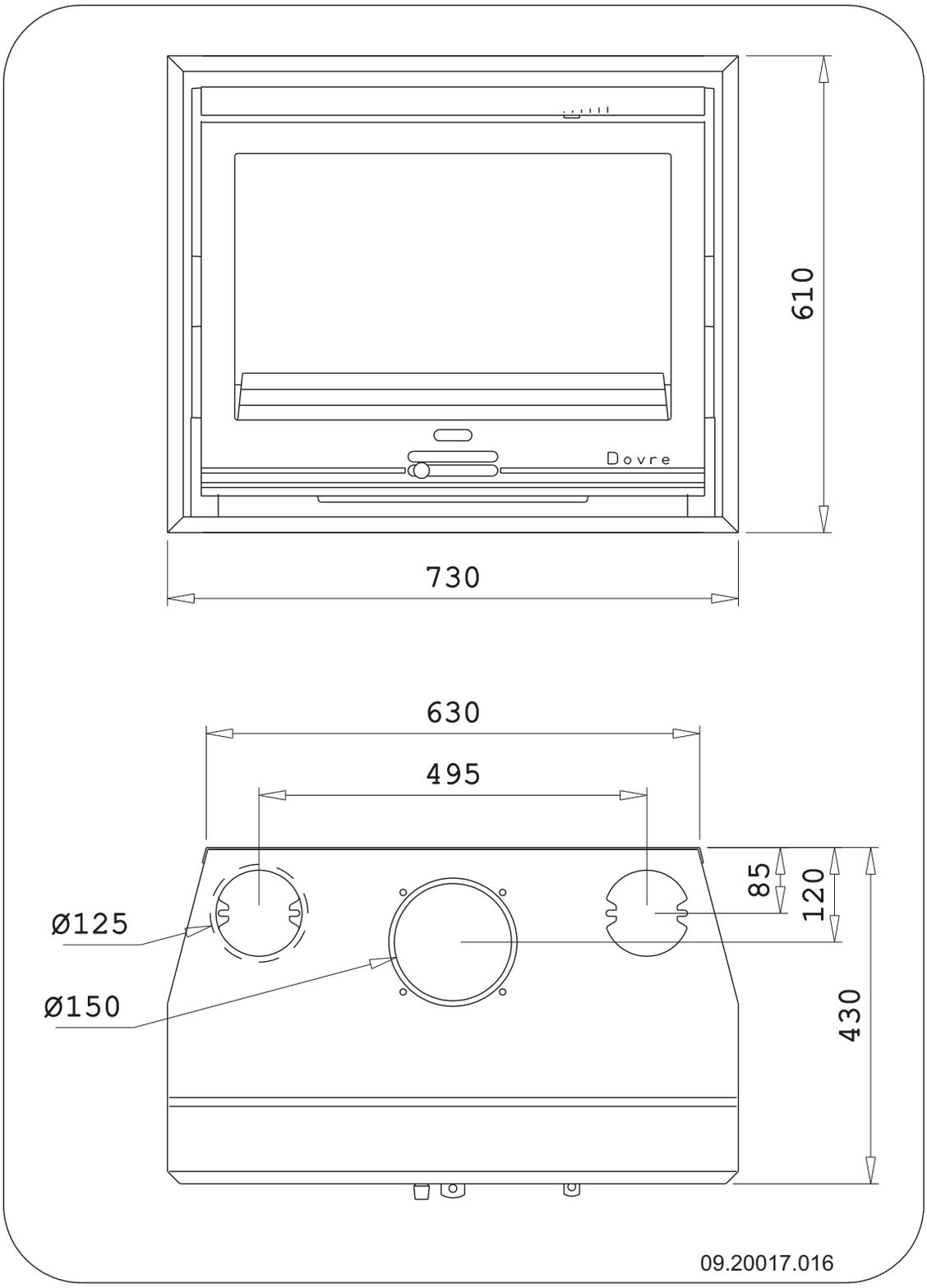

English

2520

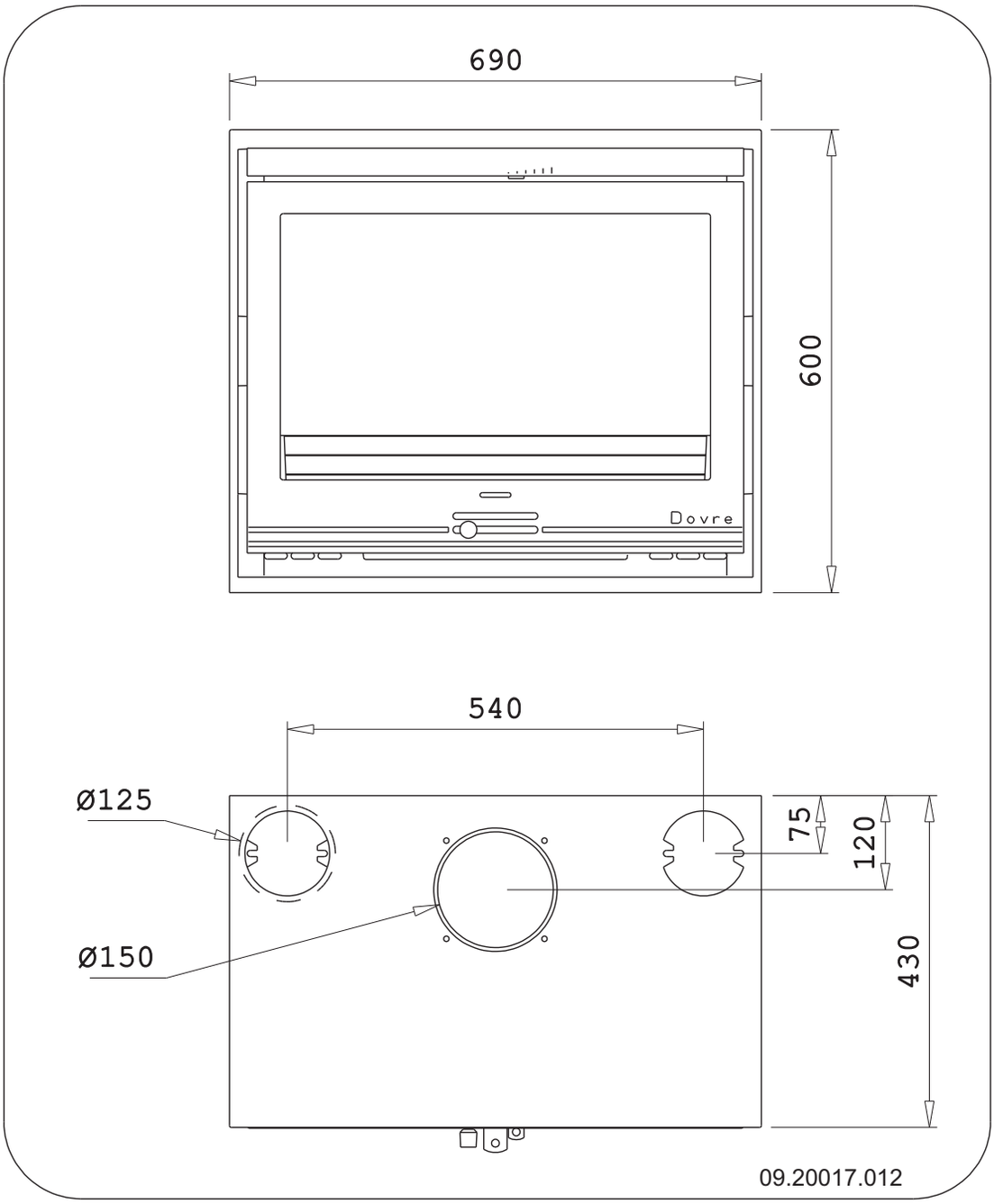

2520BS

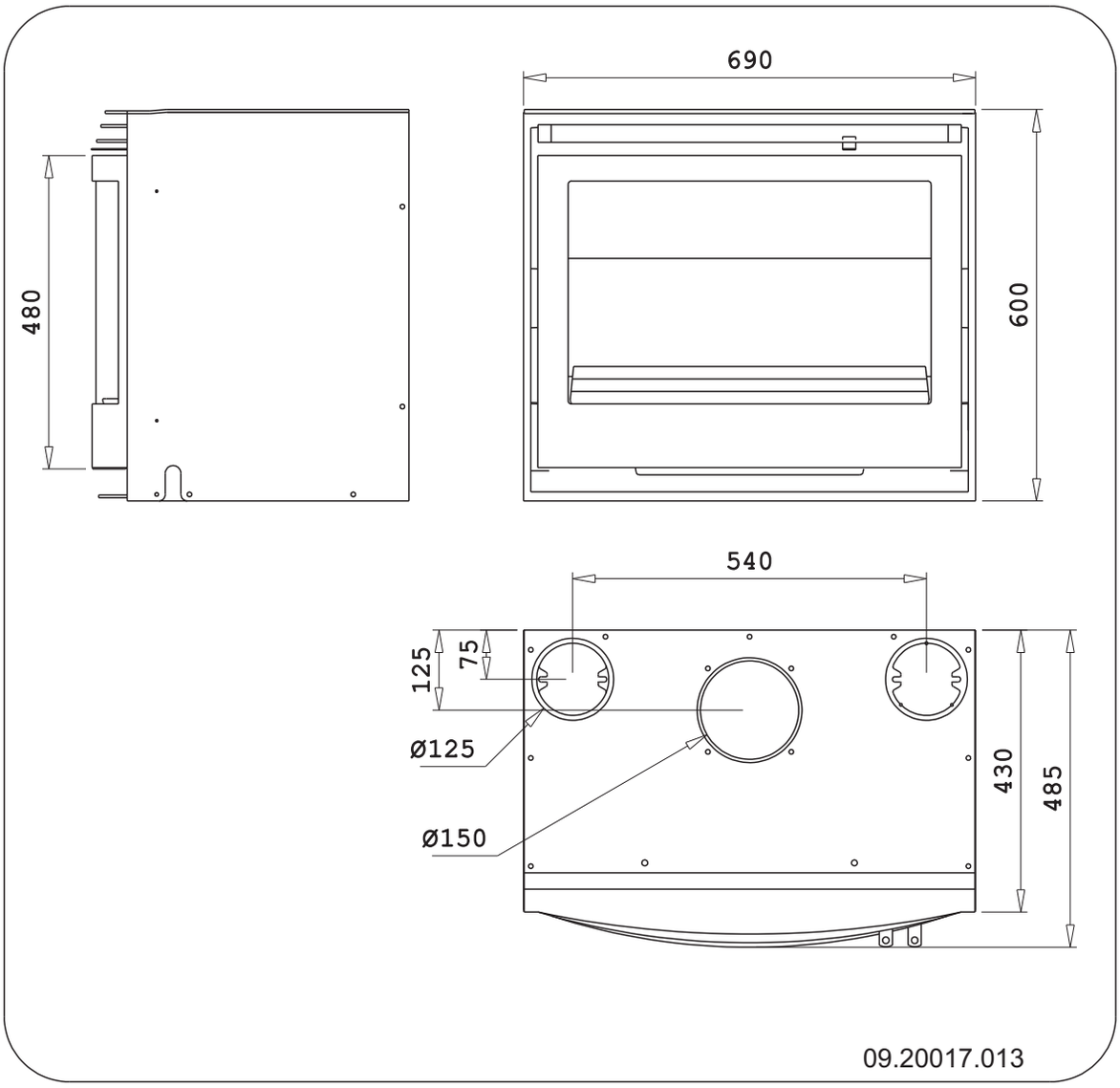

English

2620SC

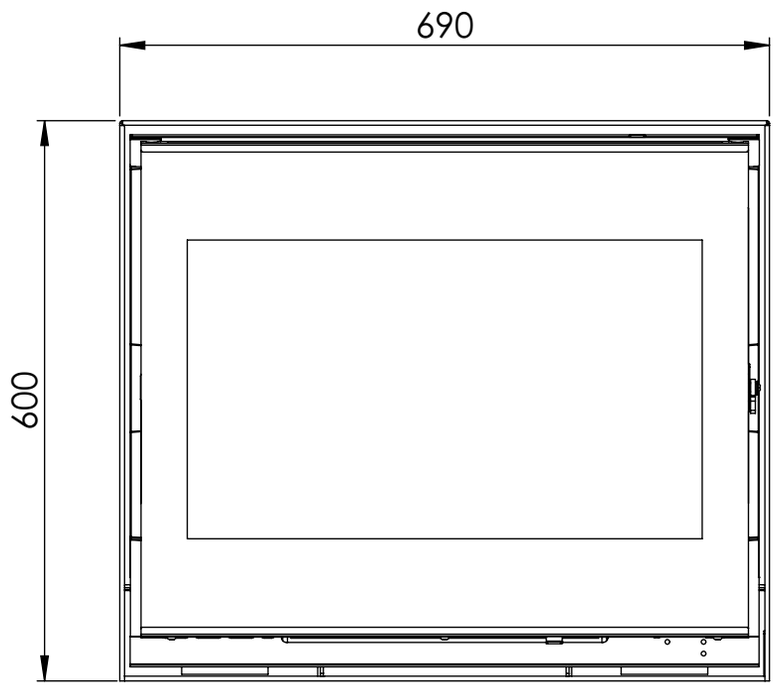

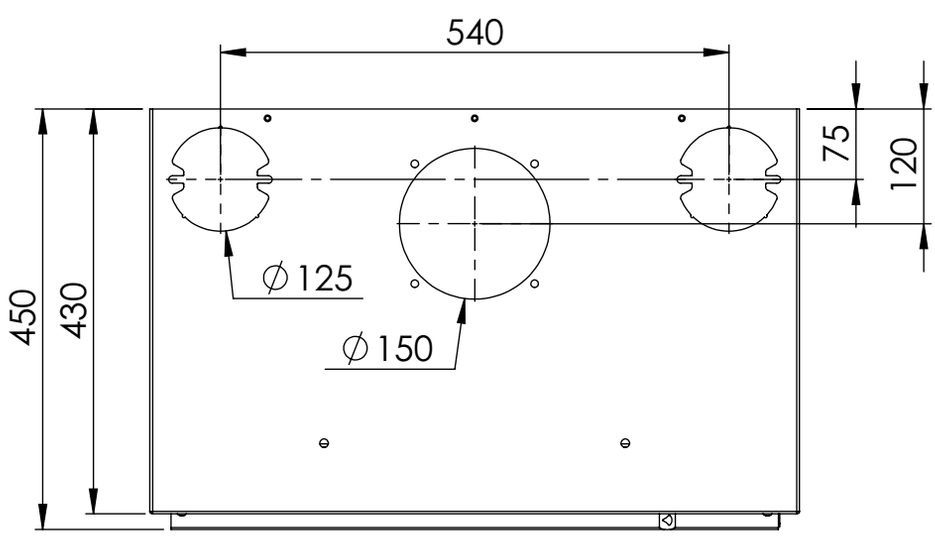

09-20020-179

Appendix 4: Distance from combustible material

Minimum ventilation outside the radiation range

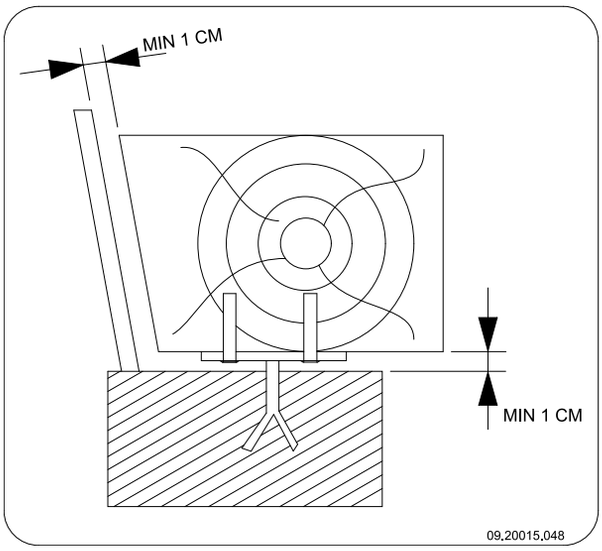

Dimensions of fireproof floor plate in centimetres

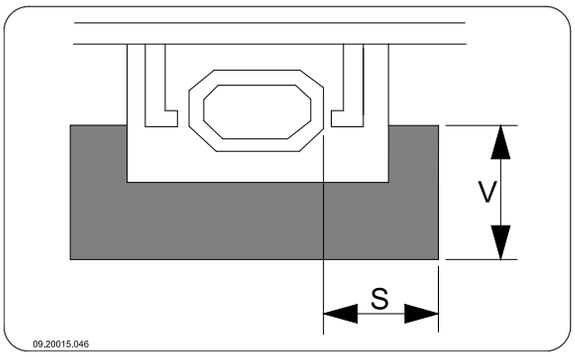

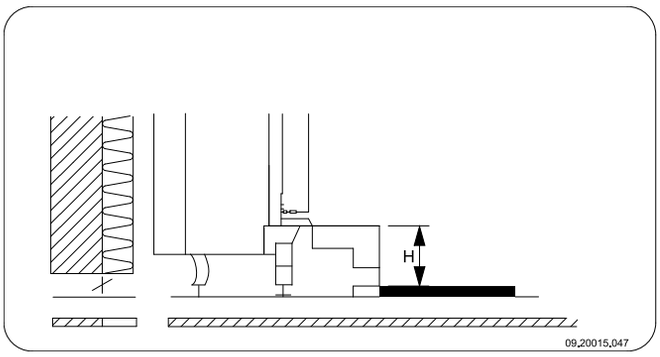

Minimum dimensions of fireproof floor plate

V > H + 30 > 60
S > H + 20 > 40

Appendix 4: Diagnosis diagram

					Problem	
●					Wood will not stay lit	
	●				Gives off insufficient heat	
		●			Smoke emissions into the room when adding wood	
			●		Fire in appliance is too intense, is hard to adjust	
				●	Deposit on the glass	
					possible cause	**possible solution**
●	●	●		●	Insufficient draught	A cold flue usually fails to create sufficient draught. Follow the instructions for starting a fire in the 'Use' section; open a window.
●	●	●		●	Wood too damp	Use wood with no more than 20% moisture.
●	●	●		●	Logs too large	Use small pieces of kindling. Use split logs no larger than 30 cm in circumference.
●	●	●	●	●	Wood stacked incorrectly	Stack the logs in a way that allows adequate air flow between the logs (open stacking, see "Burning wood")
●	●	●		●	Flue does not work properly	Check whether the chimney meets the requirements: at least 4 metres high, correct diameter, well-insulated, smooth inside, not too many bends, no obstructions in chimney (bird's nest, too much soot deposit), hermetically tight (no chinks).
●	●	●		●	Chimney stack incorrect	Sufficiently high above the roof, no obstacles in the vicinity
●	●	●	●	●	Air inlets set incorrectly	Open the air inlets completely.
●	●	●		●	Appliance connected to the flue incorrectly	Connection should be hermetically tight.
●	●	●		●	Vacuum in area in which the appliance is installed	Switch off extraction systems.
●	●	●		●	Insufficient supply of fresh air	Provide an adequate air supply; if necessary use outside air connection.
●	●	●		●	Bad weather ? Inversion (reversed air flow in chimney because of a high outside temperature), extreme wind speeds	We recommend you don't use the appliance in the case of inversion. If required, install an extra hood on the flue to increase the draught.
		●			Draught in the living room	Avoid draught in the living room, do not place the appliance near a door or heating air ducts.
				●	Flames touch the glass	Make sure the wood is not positioned too close to the glass. Slide the primary air inlet cover closer to the "Closed" position.
			●		Appliance is leaking air	Check the door seals and appliance joints.

Index

A

Adding
anthracite coal 19
brown coal briquettes 19
Adding fuel 19
Adding wood
smoking appliance 40
Adverse weather conditions, do not burn wood . 20
Aerating the fire 19
Air combustion control 19
Air control 19
Air inlets 17
Air leak 21
Anthracite coal 16
ash 19
Ash pan
open 20
Ashes
remove 19

B

Baffle plate
fit 21
Bearing capacity of floor 9
Brown coal
ash 18
Brown coal briquettes 16
buring 18
Burning 17
adding fuel 17-18
anthracite coal 18
appliance is hard to adjust 40
brown coal briquettes 18
fire is too intense 40
insufficient heat 40
topping up fuel 19
Burning wood
insufficient heat 20

C

Cap on the flue 9
Carpet 9
Chinks in appliance 21
Cleaning
appliance 20
glass 21
Coals
ash content 16
Combustible material
distance from 39
Connecting
dimensions 28
Continuous use 11
Controlling air supply 19
Convection
external areas 11, 14
tapping 11, 14
Convection space
cover plate 14
Cover plate
convection space 14
Creosote 19

D

Damp wood 16
Damper
fit 21
Decorative surround
fit 15
Dimensions 28
Door
adjust 21
change swing direction 11
closing 21
sealing rope 21
Draught 23-24
Drying wood 16

E

Efficiency 5, 7, 23-24
External air supply
connecting to 13
Extinguishing the fire 19

F

Fan
electric 11
thermostatic 11
Filling level of the appliance 18
Finishing
decorative frame 15
Finishing coat, maintenance 21

English

Fire
extinguishing 19
kindle
Lighting 16
Fire-resistant inner plates
maintenance 20
Fire safety
distance from combustible material 39
floor 9
furniture 9
walls 9
Fireproof inner plates
warning 16
Floors
bearing capacity 9
fire safety 9
Flue
connecting to 13
connection diameter 23-24
height 9
maintenance 20
requirements 8
Flue cap 9
Flue gas
temperature 5, 7
Flue gasses
mass flow 23-24
Fog, do not burn wood 20
Frame
fit 15
Fuel
adding 18-19
anthracite coal 16
brown coal 16
brown coal briquettes 16
necessary amount 20
suitable 16
topping up 19
unsuitable 16
wood 16

G

Glass
cleaning 21
deposit 40

H

Heat, insufficient 20, 40
Hinge
set 21

I

Inner plate
vermiculite 11
Installing
dimensions 28

K

Kindling 40

L

Lighting fire 16
Lubricant 21
Lubricate 21

M

Maintenance
Clean appliance 20
cleaning the glass 21
Fire-resistant inner plates 20
flue 20
lubrication 21
sealing 21
measuring section 23-24
Mist, do not burn wood 20

N

Nominal output 20, 23-24

O

Open
ash pan 20

P

Paint 16
Particulate emission 23-24
Preventing chimney fire 19
Primary air inlet 17

R

Removing ash 19
brown coal 18

S

Screens
deposit 40
Sealing rope for door 21

Secondary air inlet 17
Smoke
during first use 16
Smoke emissions into the room 8
Smoking appliance 40
Softwood 16
Solving problems 20, 40
Stacking logs 18
Storing wood 16
Stove glass cleaner 21
Suitable fuel 16
Sweeping flue 20
Swing direction
change 11

T

Tapping
convection heat 11, 14
Tar 19
Temperature 23-24
Temperature increase 23-24
Topping up with fuel 19

U

Unsuitable fuel 16

V

Ventilation 9
rule of thumb 9
Ventilation louvre 9
Vermiculite
fire-resistant 11

W

Walls
fire safety 9
Warning
chimney fire 16, 19
chimney fires 8
fireproof inner plates 16
flammable materials 8
glass broken or cracked 8, 21
hot surface 8
placing a load on door 8
requirements 8
stove glass cleaner 21
terms and conditions for insurance 8
ventilation 8-9

Weight 23-24
Wood 16
damp 16
drying 16
right sort 16
storing 16
will not stay lit 40

English

Table des matières

Introduction **3**

Déclaration des performances **4**

Sécurité **8**

Conditions d'installation **8**
Généralités 8
Cheminée 8
Aération de la pièce 9
Sol et murs 10
Description du produit 10

Installation **11**
Préparation 11
Encastrer dans une cheminée existante 13
Encastrer dans une nouvelle cheminée 13
Monter cadre extérieur 15

Utilisation **16**
Première utilisation 16
Combustible 17
Allumage 17
La combustion au bois 18
Allumer un feu avec des briquettes de lignite 19
Allumer un feu avec de l'anthracite 19
Réglage de l'air de combustion 20
Extinction du feu 21
Décendrage 21
Brume et brouillard 21
Problèmes éventuels 21

Entretien **21**
Conduit de cheminée 21
Nettoyage et autre entretien régulier 22

Annexe 1 : Caractéristiques techniques **24**

Annexe 2 : Schémas de raccordement **26**

Annexe 3 : Dimensions **29**

Annexe 4 : Distance d'éloignement avec des matériaux combustibles **40**

Annexe 4 : Tableau de diagnostic **41**

Index **42**

Introduction

Chère utilisatrice, cher utilisateur,
En achetant ce poêle DOVRE, vous avez opté pour un produit de qualité. Ce produit fait partie d'une nouvelle génération d'appareils de chauffage écologiques et économiques en énergie. Ces appareils utilisent de manière optimale la chaleur convective, ainsi que la chaleur rayonnante.

- Votre poêle DOVRE est fabriqué avec les moyens de fabrication les plus modernes. Si vous rencontrez un défaut quelconque sur votre appareil, vous pouvez toujours faire appel au service DOVRE.
- L'appareil ne doit jamais être modifié ; veuillez toujours utiliser des pièces d'origine.
- L'appareil est prévu pour être placé dans un logement. Il doit être raccordé hermétiquement à un conduit de cheminée fonctionnant correctement.
- Nous vous recommandons de faire installer le poêle par un installateur agréé.
- DOVRE décline toute responsabilité pour des problèmes ou des dommages dus à une installation incorrecte.
- Lors de l'installation et de l'utilisation, les consignes de sécurité décrites ci-après doivent toujours être respectées.

Ce mode d'emploi contient des informations concernant l'installation, l'utilisation et l'entretien en toute sécurité de l'appareil de chauffage DOVRE. Si vous souhaitez recevoir des informations complémentaires ou des spécifications techniques ou si vous rencontrez un problème lors de l'installation, veuillez d'abord contacter votre distributeur.

© 2015 DOVRE NV

Français

Déclaration des performances

Selon le règlement produits de construction 305/2011

n° 102-CPR-2013

1. **Code d'identification unique du produit type :**

   2020S / 2200 / 2210 / 2220 / 2120 / 2320

2. **Numéro de type, lot ou série, ou autre élément d'identification du produit de construction, comme prescrit à l'article 11, paragraphe 4 :**

   Numéro de série unique.

3. **Usages prévus du produit de construction, conformément à la spécification technique harmonisée applicable, comme prévu par le fabricant :**

   Poêle pour combustible solide sans production d'eau chaude selon EN 13240.

4. **Nom, raison sociale ou marque déposée et adresse de contact du fabricant, comme prescrit à l'article 11, paragraphe 5 :**

   Dovre N.V. Nijverheidsstraat 18 2381 Weelde Belgique.

5. **Le cas échéant, nom et adresse de contact du mandataire dont le mandat couvre les tâches visées à l'article 12, paragraphe 2 :**

   -

6. **Le ou les systèmes d'évaluation et de vérification de la constance des performances du produit de construction, conformément à l'annexe V :**

   Système 3

7. **Dans le cas de la déclaration des performances concernant un produit de construction couvert par une norme harmonisée :**

   L'instance chargée RRF, enregistrée sous le numéro 1625, a réalisé un essai de type selon le système 3 et a délivré le rapport de test n° 2905903.

8. **Dans le cas de la déclaration des performances concernant un produit de construction pour lequel une évaluation technique européenne a été délivrée :**

   -

9. Performance déclarée :

La norme harmonisée	**EN 13240 :2001/A2 :2004/AC :2007**		
Caractéristiques essentielles	**Performances Bois**	**Performances Lignite**	**Performances Anthracite**
Sécurité incendie			
Résistance au feu	A1	A1	A1
Distance d'éloignement avec des matériaux inflammables (distance minimale en mm)	Arrière : 100 Côté : 100	Arrière : 100 Côté : 100	Arrière : 100 Côté : 100
Risque de projections de braises	Conforme	Conforme	Conforme
Émission de produits de combustion	CO : 0,10 % (13 %O_2)	CO : 0,06 % (13 %O_2)	CO : 0,04 % (13% O_2)
Température de surface	Conforme	Conforme	Conforme
Sécurité électrique	-	-	-
Facile à nettoyer	Conforme	Conforme	Conforme
Pression de service maximale	-	-	-
Température des gaz de fumée à la puissance nominale	295 °C	289 °C	272 °C
Résistance mécanique (support du poids de la cheminée)	Non déterminé	Non déterminé	Non déterminé
Puissance nominale	7 kW	7 kW	8 kW
Rendement	78,3 %	75,4 %	76,4 %

10. Les prestations du produit identifié aux points 1 et 2 sont conformes aux prestations indiquées au point 9.

La présente déclaration des performances est établie sous la seule responsabilité du fabricant identifié au point 4 :

T. Gehem

26/08/2013 Weelde

Tom Gehem
CEO

Français

Selon le règlement produits de construction 305/2011

n° 105-CPR-2013

1. **Code d'identification unique du produit type :**

   2500 / 2510 / 2520 / 2620

2. **Numéro de type, lot ou série, ou autre élément d'identification du produit de construction, comme prescrit à l'article 11, paragraphe 4 :**

   Numéro de série unique.

3. **Usages prévus du produit de construction, conformément à la spécification technique harmonisée applicable, comme prévu par le fabricant :**

   Poêle pour combustible solide sans production d'eau chaude selon EN 13240.

4. **Nom, raison sociale ou marque déposée et adresse de contact du fabricant, comme prescrit à l'article 11, paragraphe 5 :**

   Dovre N.V. Nijverheidsstraat 18 2381 Weelde Belgique.

5. **Le cas échéant, nom et adresse de contact du mandataire dont le mandat couvre les tâches visées à l'article 12, paragraphe 2 :**

   -

6. **Le ou les systèmes d'évaluation et de vérification de la constance des performances du produit de construction, conformément à l'annexe V :**

   Système 3

7. **Dans le cas de la déclaration des performances concernant un produit de construction couvert par une norme harmonisé :**

   L'instance chargée RRF, enregistrée sous le numéro 1625, a réalisé un essai de type selon le système 3 et a délivré le rapport de test no 2905904.

8. **Dans le cas de la déclaration des performances concernant un produit de construction pour lequel une évaluation technique européenne a été délivrée :**

   -

9. **Performance déclarée :**

La norme harmonisée	**EN 13240 :2001/A2 :2004/AC :2007**		
Caractéristiques essentielles	**Performances Bois**	**Performances Lignite**	**Performances Anthracite**
Sécurité incendie			
Résistance au feu	A1	A1	A1

La norme harmonisée	EN 13240 :2001/A2 :2004/AC :2007		
Caractéristiques essentielles	**Performances Bois**	**Performances Lignite**	**Performances Anthracite**
Distance d'éloignement avec des matériaux inflammables (distance minimale en mm)	Arrière : 100 Côté : 100	Arrière : 100 Côté : 100	Arrière : 100 Côté : 100
Risque de projections de braises	Conforme	Conforme	Conforme
Émission de produits de combustion	CO : 0,10 % (13 %O_2)	CO : 0,09 % (13 %O_2)	CO : 0,05 % (13 %O_2)
Température de surface	Conforme	Conforme	Conforme
Sécurité électrique	-	-	-
Facile à nettoyer	Conforme	Conforme	Conforme
Pression de service maximale	-	-	-
Température des gaz de fumée à la puissance nominale	264 °C	318 °C	314 °C
Résistance mécanique (support du poids de la cheminée)	Non déterminé	Non déterminé	Non déterminé
Puissance nominale	10 kW	10 kW	10 kW
Rendement	80,0 %	76,4 %	79,0 %

10. Les prestations du produit identifié aux points 1 et 2 sont conformes aux prestations indiquées au point 9.

La présente déclaration des performances est établie sous la seule responsabilité du fabricant identifié au point 4 :

T. Gehem

26/08/2013 Weelde

Tom Gehem
PDG

Les produits faisant l'objet d'une amélioration permanente, les spécifications de l'appareil livré pourront diverger de celles mentionnées dans cette brochure sans avis préalable.

DOVRE N.V.
Nijverheidsstraat 18 Tél. : +32 (0) 14 65 91 91
2381 Weelde, Belgique Fax : +32 (0) 14 65 90 09
Belgique E-mail : info@dovre.be

Sécurité

Attention ! Toutes les consignes de sécurité doivent être strictement respectées.

Avant d'utiliser votre poêle, lisez attentivement les instructions pour l'installation, l'utilisation et l'entretien.

L'appareil doit être installé conformément à la législation et aux prescriptions nationales.

Toutes les dispositions régionales et les dispositions concernant les normes européennes et nationales doivent être respectées lors de l'installation de l'appareil.

Nous vous recommandons de faire installer le poêle par un installateur agréé. Ce spécialiste connaît les dispositions et les réglementations en vigueur.

L'appareil est conçu pour le chauffage. Toutes les surfaces, y compris la vitre et le conduit de raccordement, peuvent être brûlantes (plus de 100 °C) ! Pour manipuler l'appareil, portez toujours un gant résistant à la chaleur ou utilisez une poignée main froide.

Assurez-vous de garantir une protection suffisante lorsque de jeunes enfants, des personnes handicapées, des personnes âgées et des animaux se trouvent à proximité de l'appareil.

Respectez impérativement les distances de sécurité entre le poêle et les matériaux inflammables

Ne placez jamais de rideaux, vêtements, linges ou autres matières inflammables sur ou à proximité du poêle.

Lorsque votre poêle fonctionne, n'utilisez jamais de produits explosifs ou facilement inflammables à proximité du poêle.

Prévenez tout départ de feu dans le conduit de cheminée en faisant ramoner régulièrement le conduit concerné. Ne laissez jamais le feu brûler avec la porte du poêle ouverte.

En cas de départ de feu dans le conduit de cheminée : fermez les arrivées d'air du poêle et appelez les pompiers.

Si la vitre du poêle est brisée ou fendue, elle doit être remplacée avant d'utiliser à nouveau l'appareil.

Ne forcez pas la porte, évitez que des enfants tirent la porte quand elle est ouverte, ne vous asseyez pas sur la porte quand elle est ouverte et ne placez pas d'objets lourds sur la porte.

Veillez à garantir une aération suffisante de la pièce où se trouve le poêle. Une aération insuffisante peut engendrer une combustion incomplète et l'échappement de gaz toxiques dans la pièce. Consultez le chapitre « Conditions d'installation » pour de plus amples informations concernant l'aération.

Conditions d'installation

Généralités

- L'appareil doit être raccordé à un conduit de cheminée fonctionnant correctement.
- Pour les mesures de connexion, voir l'annexe « Spécifications techniques ».
- Informez-vous auprès des pompiers et/ou de votre compagnie d'assurances pour connaître les éventuelles exigences et dispositions spécifiques.

Cheminée

La cheminée est nécessaire pour :

- L'évacuation des gaz de combustion par tirage naturel.

  L'air chaud dans la cheminée est plus léger que l'air extérieur et s'élève donc dans le conduit de cheminée.

- L'aspiration d'air est nécessaire pour la combustion du combustible dans le poêle.

Une cheminée fonctionnant mal peut engendrer un retour de fumée lors de l'ouverture de la porte. Les dommages dus à un retour de fumée sont exclus de la garantie.

Il est interdit de raccorder plusieurs appareils (la chaudière du chauffage central, par exemple) au même conduit de cheminée, sauf dans des cas précis prévus par la

réglementation régionale ou nationale. Lors de deux raccordements, veillez en tout cas que la différence de hauteur entre les raccordements s'élève au moins à 200 mm.

Demandez à votre chauffagiste des conseils concernant la cheminée. Consultez la norme européenne EN13384 pour calculer correctement la configuration de la cheminée.

La cheminée doit satisfaire aux **conditions** suivantes :

- La cheminée doit être fabriquée en matériaux réfractaires, de préférence en acier inoxydable ou en céramique.
- La cheminée doit être étanche, bien propre et garantir un tirage suffisant.

  Un tirage/une dépression de 15 - 20 Pa à la charge normale est idéal.
- La cheminée doit être aussi verticale que possible en partant de la sortie de l'appareil. Les changements de direction et les sections horizontales perturbent l'évacuation des gaz de combustion et peuvent créer une accumulation de suie.
- La section intérieure du conduit ne doit pas être trop importante, afin d'éviter un refroidissement trop important des gaz de combustion risquant de réduire le tirage.
- La cheminée doit de préférence présenter le même diamètre que le diamètre de la buse de raccordement.

  Pour le diamètre nominal : voir l'annexe « Spécifications techniques ». Si le conduit de fumée est correctement isolé, le diamètre peut éventuellement être plus important (au maximum deux fois la section de la buse de raccordement).
- La section (surface) de conduit de fumée doit être constante. Les élargissements et (plus particulièrement) les rétrécissements perturbent l'évacuation des gaz de combustion.
- En cas de pose d'une mitre à la sortie de la cheminée : veillez à ce que la mitre ne réduise pas la sortie d'évacuation de la cheminée et qu'elle ne perturbe pas l'évacuation des gaz de combustion.
- La cheminée doit déboucher dans une zone non perturbée par des bâtiments, arbres ou autres obstacles avoisinants.
- La partie de la cheminée hors du toit doit toujours être isolée.
- La cheminée doit être d'au moins 4 mètres de haut.
- La règle de base est la suivante : 60 cm au-dessus du faîtage du toit.
- Si le faîtage du toit est éloigné de plus de 3 mètres de la cheminée : respectez les dimensions indiquées sur le croquis suivant. A = point le plus haut du toit dans une distance de 3 mètres.

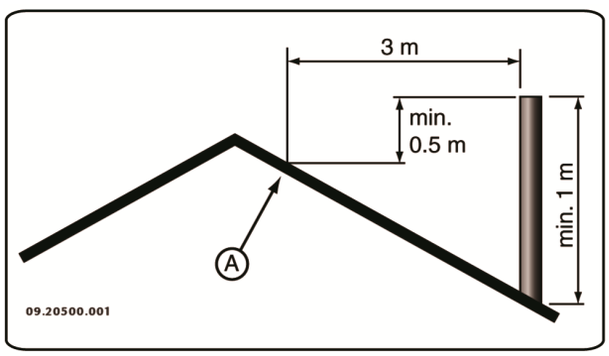

Aération de la pièce

L'appareil a besoin d'air (oxygène) pour garantir une bonne combustion. L'appareil est alimenté en air de la pièce où il se trouve, par le biais d'admissions d'air réglables.

Une aération insuffisante peut engendrer une combustion incomplète et l'échappement de gaz toxiques dans la pièce.

La règle de base est que l'alimentation en air doit être de 5,5 cm²/kW. Une aération supplémentaire est nécessaire dans les cas suivants :

- L'appareil est placé dans une pièce correctement isolée.
- Il existe une aération mécanique (VMC), un système d'aspiration central ou une hotte de cuisine dans une cuisine américaine, par exemple.

Vous pouvez créer une aération supplémentaire en plaçant une grille d'aération dans un mur donnant sur l'extérieur.

Veillez à ce que les autres appareils utilisant l'air (sèche-linge, second appareil de chauffage ou

Français

aérateur de salle de bain) aient une propre arrivée d'air extérieur ou soient éteints lorsque le poêle est allumé.

Sol et murs

Le sol sur lequel l'appareil sera posé, doit présenter une force portative suffisante. Pour connaître le poids de l'appareil : voir l'annexe « Caractéristiques techniques ».

- Aucun fil électrique ne doit se trouver dans le sol sous l'appareil et dans les parois autour de l'appareil.
- Tous les matériaux inflammables doivent être retirés du dessous de l'appareil, ou être protégés avec une dalle de béton d'au moins 6 cm d'épaisseur.
- Les parois inflammables proches de l'appareil doivent être protégées avec une paroi en pierre d'au moins 10 cm d'épaisseur et 5 cm d'isolation.
- Protégez les parois ignifuges proches de l'appareil avec une isolation d'au moins 2,5 cm d'épaisseur pour éviter toute fissure.
- Protégez le sol inflammable contre l'émission de chaleur et les cendres éventuelles en posant un hourdis ignifuge. Voir l'annexe « Distance d'éloignement avec des matériaux inflammables ».
- Veillez à ce qu'il y ait une distance suffisante entre l'appareil et les matériaux inflammables, tels que le mobilier.
- Assurez-vous qu'il y ait suffisamment de ventilation autour des matériaux inflammables, comme une poutre décorative, par exemple. Voir annexe « Distance d'éloignement avec des matériaux inflammables ».
- Les tapis doivent se trouver au moins à 80 cm du foyer.
- Ne placez aucun matériel inflammable à moins de 50 cm des éventuelles ouvertures d'air de convection.

Description du produit

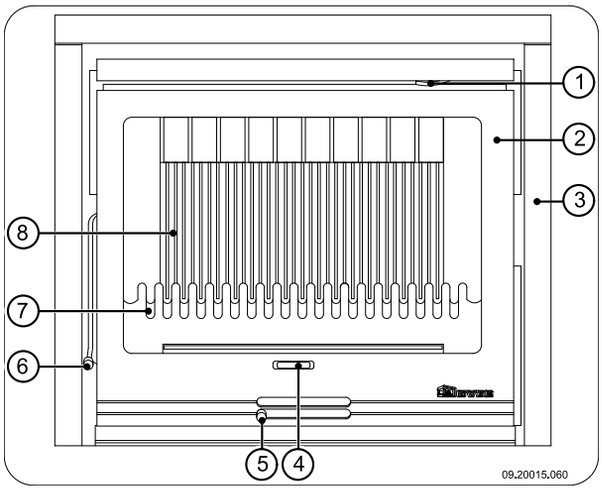

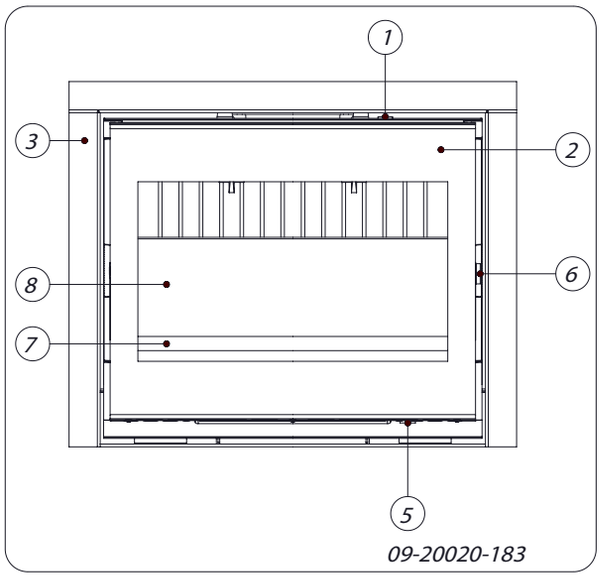

1. Registre d'air secondaire
2. Porte
3. Cadre décoratif extérieur
4. Tige de tisonnage
5. Registre d'air primaire
6. Verrou
7. Corbeille
8. Plaques intérieures réfractaires

Caractéristiques de l'appareil

- L'appareil est livré avec une poignée séparée permettant d'ouvrir la porte, il s'agit de la « main froide ».
- L'appareil est vendu avec une deuxième poignée séparée permettant de retirer le bac à cendres, il s'agit de la « main froide » ; voir image suivante.

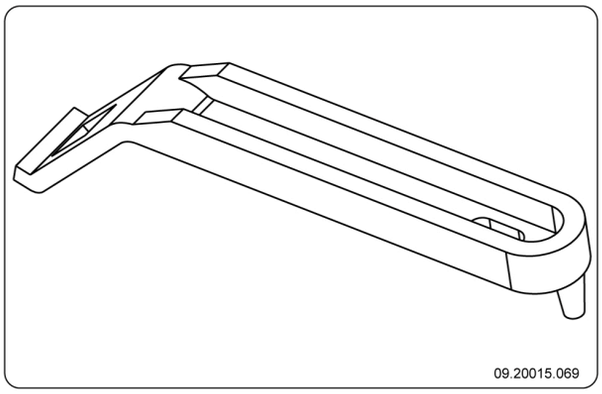

- <Le sens d'ouverture de la porte peut être modifié. L'appareil est livré avec une porte s'ouvrant sur la droite. Pour obtenir une porte tournant vers la gauche, une tige de verrouillage disponible en option est nécessaire. Un livret d'instructions pour la modification du sens de rotation est fourni avec cette tige de verrouillage.
- Le sens d'ouverture de la porte peut être modifié. Le poêle est livré avec la porte tournant vers la gauche. Pour obtenir une porte tournant vers la droite, une tige de verrouillage disponible en option est nécessaire. Un livret d'instructions pour la modification du sens de rotation est fourni avec cette tige de verrouillage.
- L'appareil est livré avec un set de raccordement pour l'apport d'air extérieur.
- L'appareil n'est **pas** adapté pour un usage continu.
- Le foyer encastrable est doté d'un système de convection intégré. Lors de l'encastrement de l'appareil, il n'est donc pas nécessaire de construire un espace de convection particulier, ni de placer des grilles d'admission d'air ou des grilles d'évacuation d'air pour la convection.

  L'espace entre le foyer en fonte et le boîtier de convection en acier fait fonction d'espace de convection. L'air ambiant est aspiré par le dessous de l'appareil. L'air circule autour du foyer où il se réchauffe. Ensuite, l'air chaud s'échappe de l'espace de convection en passant par le passage pour l'air qui se trouve en haut de la cheminée.
- L'appareil est doté de deux raccordements supplémentaires pour transporter la chaleur de convection vers les autres pièces.
- L'appareil est doté de deux ventilateurs intégrés qui favorisent la convection. La vitesse de rotation des ventilateurs est réglable par un régulateur de régime. Le régulateur de régime est fourni. Le ventilateur et le régulateur de régime sont raccordés au réseau électrique ; voir le paragraphe « Raccordement du ventilateur au réseau électrique ».

  Le ventilateur est un ventilateur thermostatique, ce qui signifie qu'il n'entre en fonction que lorsque l'insert de cheminée est suffisamment chaud, et qu'il se désactive lorsque l'insert est suffisamment refroidi.
- L'appareil peut être livré avec un cadre extérieur sur lequel vous pouvez fixer un cadre décoratif. Le cadre décoratif est disponible en option.

Installation

Préparation

- Contrôler le poêle immédiatement à la réception en recherchant les dommages (de transport) et autres manquements éventuels.

  En cas de manquements ou dommages (de transport) éventuellement constatés, n'utilisez pas le poêle et informez le fournisseur.
- Déposez les pièces démontables (plaques intérieures réfractaires, plaque de fond, corbeille, volet de décendrage et bac à cendres) de l'appareil avant d'installer ce dernier.

  Afin de faciliter la manipulation et de prévenir des endommagements, vous pouvez d'abord retirer toutes les pièces démontables de l'appareil.

  Veillez bien à la position d'origine de ces pièces, afin de pouvoir les replacer correctement après l'installation.

Français

1. Ouvrez la porte de l'appareil.
2. Retirez les plaques intérieures réfractaires.

Les plaques intérieures en vermiculite sont d'un poids léger et sont généralement d'un coloris ocre à la livraison. Elles isolent la chambre de combustion, afin d'améliorer la combustion.

Monter la poignée

L'appareil est fourni avec une poignée séparée dite « main froide ».

La forme de la main froide dépend du modèle de l'appareil.

Fixer la poignée en bois avec la vis M8x50 fournie à la pièce de réduction ; voir illustration suivante.

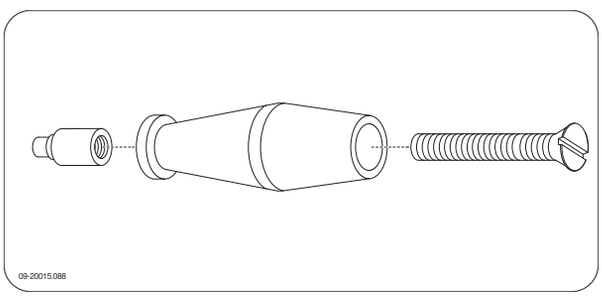

Pour ouvrir la porte, voir l'illustration suivante.

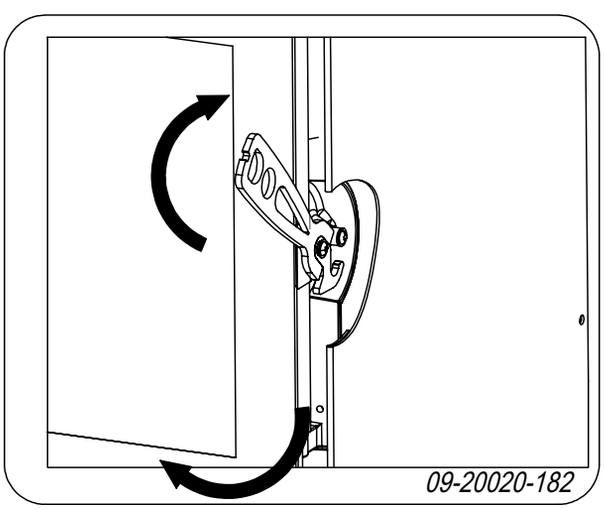

Modifier le sens d'ouverture de la porte

Si vous le souhaitez, vous pouvez modifier le sens d'ouverture de la porte. L'appareil est livré avec une porte s'ouvrant sur la droite. Suivez les instructions suivantes.

1. Vissez le verrou de la porte.
2. Dévissez le tenon de fermeture de la porte se trouvant sur le montant.
3. Retirez les pivots d'articulation des charnières.

   Assurez-vous de soutenir suffisamment la porte ; sans pivots d'articulation, la porte peut se détacher de l'appareil.
4. Retirez la porte de l'appareil.
5. Ôtez les bagues de fermeture du tenon de charnière et placez-les de l'autre côté de l'appareil.
6. Positionnez la porte au-dessus des tenons de charnière et placez les pivots d'articulation dans les charnières.
7. Vissez le verrou de l'autre côté de la porte.
8. Vissez le tenon de charnière de l'autre côté de la porte.

Remarque : Pour ajuster la fermeture de la porte, reportez-vous au chapitre « Entretien ».

Raccorder le ventilateur au réseau électrique

Le foyer encastrable est livré avec deux ventilateurs intégrés et un variateur de vitesse séparé. L'appareil est également équipé d'un interrupteur thermoélectrique éteignant et allumant le ventilateur selon la température demandée.

Ces pièces doivent être raccordées au réseau électrique selon un des schémas de raccordement présentés ci-dessous.

Le schéma de raccordement est propre au modèle.

Le raccordement doit être exécuté par un installateur compétent.

Le foyer encastrable est équipé d'un câble électrique à trois brins.

Le foyer encastrable doit être séparé du réseau électrique par un interrupteur bipolaire.

Assurez-vous que le foyer encastrable soit mis à terre convenablement.

Voir annexe 2 pour des schémas de raccordement plus détaillés.

Encastrer dans une cheminée existante

Avant d'encastrer le foyer dans une cheminée existante, suivez les instructions suivantes :

1. Placez l'appareil à la bonne hauteur, sur un sol plat et à niveau.

   ⚠ Gardez à disposition le câble électrique de l'appareil.

2. Si vous souhaitez placer un cadre extérieur sur l'appareil, fixez d'abord les éclisses fournies sur les côtés de l'appareil, sans serrer totalement les vis. Le cadre extérieur est coincé entre l'appareil et les éclisses ; voir image suivante.

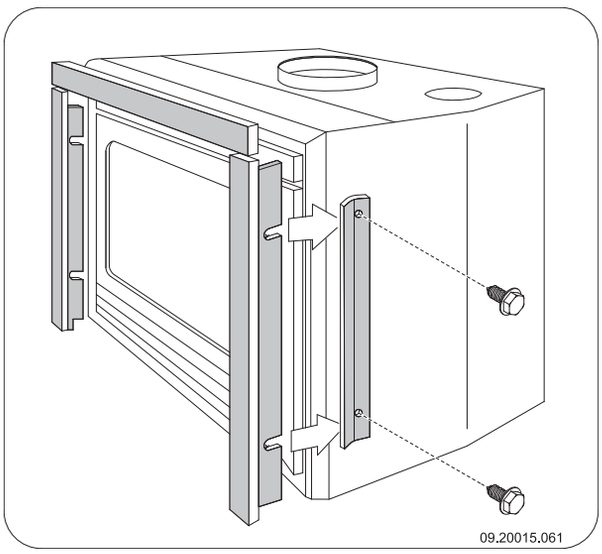

3. Fermez la base de la cheminée avec un matériel ignifuge.
4. Effectuez une ouverture d'un diamètre de 150 cm dans la base, pour y laisser passer le tuyau d'évacuation.
5. Effectuez l'ouverture au centre de la base en maintenant le collier de raccord sur le foyer.
6. Faites passer le tuyau d'évacuation par l'ouverture. Assurez-vous que le tuyau puisse être tiré vers le bas afin d'être fixé au collier de raccord. Vous pouvez, par exemple, utiliser un tuyau à longueur ajustable.

   ℹ Si vous utilisez un tube flexible en inox : vissez le tube à la pièce de raccordement fournie, placez la pièce de raccordement dans le collier de raccord puis fixez la pièce en pliant les deux bords vers l'extérieur.

L'image suivante vous montre un exemple de placement de foyer encastrable dans une cheminée construite en respectant les instructions et les recommandations précédentes.

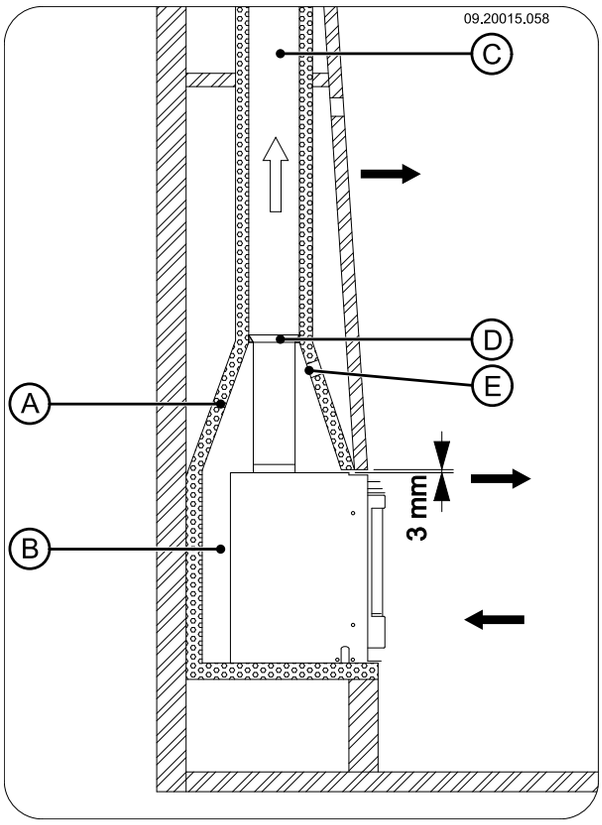

A	Cheminée existante
B	Espace de ventilation (15 mm minimum)
C	Conduite d'évacuation de fumée existante
D	Matériel réfractaire ou une pièce de jonction
E	Ouverture prévenant une remontée de pression

Encastrer dans une nouvelle cheminée

L'installation d'un foyer encastrable se fait en deux étapes :

- Le placement et le raccordement du foyer encastrable
- La construction de la cheminée autour du foyer encastrable.

Français

Placer et raccorder le foyer encastrable

1. Placez l'appareil à la bonne hauteur, sur un sol plat et à niveau.
2. Si vous souhaitez placer un cadre extérieur sur l'appareil, fixez d'abord les éclisses fournies sur les côtés de l'appareil, sans serrer totalement les vis. Le cadre extérieur est coincé entre l'appareil et les éclisses ; voir image suivante.

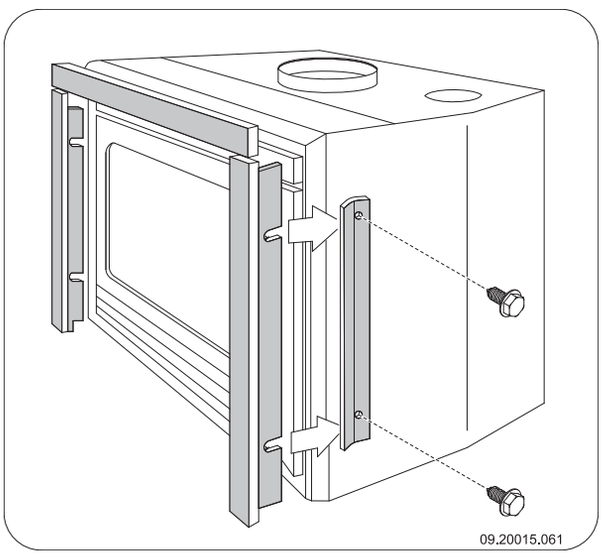

3. Assurez-vous qu'il y ait un espace de convection de 15 mm entre les deux parois existantes, isolées correctement (voir le chapitre « Conditions d'isolation »), et l'arrière de l'appareil.
4. La maçonnerie ne doit pas reposer sur le foyer encastrable. Utilisez, si nécessaire, un support, tel qu'un support en fer. Laissez un espace d'au moins 3 mm entre le support et l'appareil.
4. Raccordez hermétiquement le poêle au conduit de cheminée.
5. Contrôlez le tirage de la cheminée et l'étanchéité du raccordement à la conduite d'évacuation de gaz fumigènes en allumant un petit feu d'essai avec du papier journal et du bois fin et sec.

⚠ En cas de maçonnerie fraiche, attendez qu'elle soit suffisamment sèche.

Evacuer l'air de convection

L'appareil est doté de deux raccordements supplémentaires pour transporter la chaleur de convection vers les autres pièces. Il doit y avoir des grilles de sortie d'air dans ces espaces. Si vous souhaitez utiliser cette fonction, voici les étapes à suivre :

1. Retirez les deux plaques d'impression au-dessus du boîtier de convection en les délogeant avec un marteau.
2. Montez les deux colliers de raccord de 125 mm de diamètre, fournis avec l'appareil, sur les ouvertures, à l'aide des vis M8x16 et des écrous M8 fournis.
3. Raccordez-y le flexible de 125 mm de diamètre, et dirigez-le vers les espaces désirés.
4. Raccordez le flexible aux grilles de sortie d'air dans les espaces prévus.

Construction de la nouvelle cheminée

Vous allez construire l'espace de convection dans la cheminée. L'air doit pouvoir circuler librement dans cet espace. L'air doit pouvoir être tiré pour la combustion, et l'air chauffé par le foyer encastrable (l'air de convection) doit pouvoir circuler librement dans l'espace à chauffer ; voir image suivante.

Suivez les instructions suivantes lors de la construction de la cheminée :

- La partie supérieure de la cheminée doit être fermée hermétiquement avec un ergot de blocage ignifuge et réfractaire.
- L'ergot de blocage doit être à niveau et se situer au moins 30 cm sous l'ouverture pour gaz fumigènes au plafond.
- Si vous le souhaitez, vous pouvez placer une grille de sortie d'air supplémentaire au-dessus de la cheminée et juste en-dessous de l'ergot de blocage.

⚠ N'utilisez pas de matériel inflammable dans l'espace de construction, et évitez la formation de ponts thermiques en utilisant des matériaux calorifères.

Suivez les instructions suivantes lors de la construction de la cheminée :

1. Réalisez le pied du foyer en maçonnerie.

⚠ Assurez-vous que la porte du foyer puisse s'ouvrir facilement au-dessus du plateau du foyer.

2. Continuez la maçonnerie jusqu'à la hotte.

   ⚠ Assurez-vous qu'il y ait toujours un espace de 2 mm entre le foyer encastrable et la maçonnerie, afin de pouvoir récupérer la chaleur émise par le foyer encastrable.

3. Si nécessaire, couvrez l'intérieur de la cheminée avec un matériel d'isolation réfléchissant.

   ℹ Une couche supplémentaire dans l'espace de construction prévient toute émission de chaleur superflue vers les murs extérieurs et/ou vers les espaces attenants. Cela empêche également la détérioration de l'isolation des murs creux.

4. Continuez la maçonnerie autour de la cheminée jusqu'à l'ouverture pour gaz fumigènes au plafond.

   ⚠ La maçonnerie ne doit pas reposer sur le foyer encastrable. Placez un support tel qu'un fer porteur. Laissez un espace d'au moins 3 mm entre le support et l'appareil.

5. Fermez l'espace de construction avec l'ergot de blocage.

6. Placez une grille d'air sous l'ergot de blocage pour la ventilation de l'appareil.

7. Effectuez une ouverture au-dessus de l'ergot de blocage pour éviter toute remontée de pression.

L'image suivante vous montre un exemple de placement de foyer encastrable dans une cheminée construite en respectant les instructions et les recommandations précédentes.

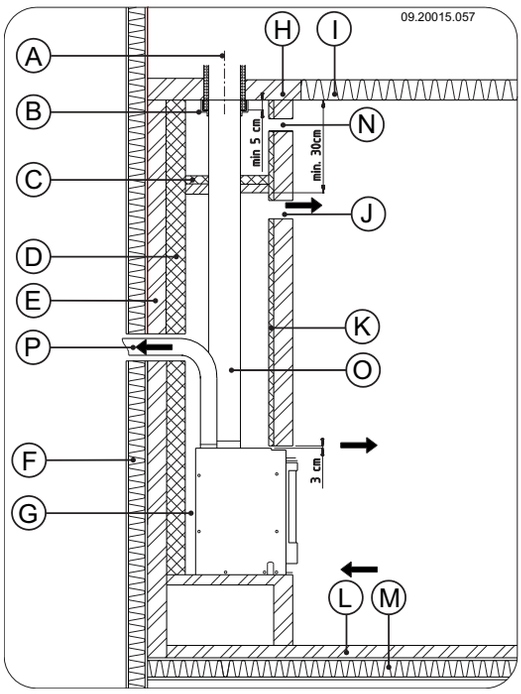

A	Cheminée
B	Matériel réfractaire ou une pièce de jonction
C	Ergot de blocage
D	Matériel d'isolation (5 cm minimum)
E	Mur ignifuge
F	Mur inflammable
G	Espace de ventilation (15 mm minimum)
H	Plafond ignifuge
I	Plafond inflammable
J	Ouverture air de convection
K	Isolation (en option)
L	Sol ignifuge
M	Sol inflammable
N	Ouverture contre la remontée de pression
O	Raccord prise
P	Air de convection autre espace

Monter cadre extérieur

L'appareil peut être livré avec un cadre assorti à trois ou quatre faces. Il est également possible de recevoir en option un cadre décoratif se fixant sur le cadre extérieur.

1. Montez le cadre extérieur en fixant les côtés les uns aux autres avec deux vis ; voir image suivante.

Français

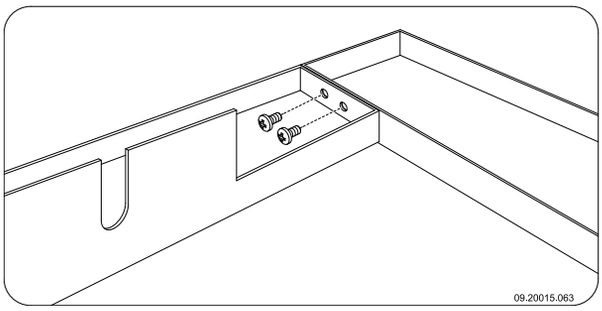

2. Montez le cadre décoratif en fixant les côtés du cadre décoratif à l'aide du raccord, et en les attachant au raccord en serrant les deux vis (A) ; voir image suivante.

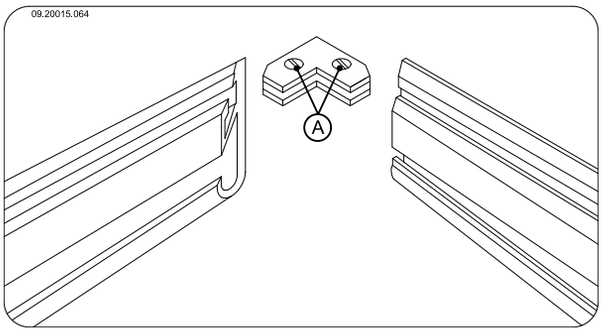

3. Centrez le cadre décoratif par rapport au cadre extérieur ; voir image suivante.

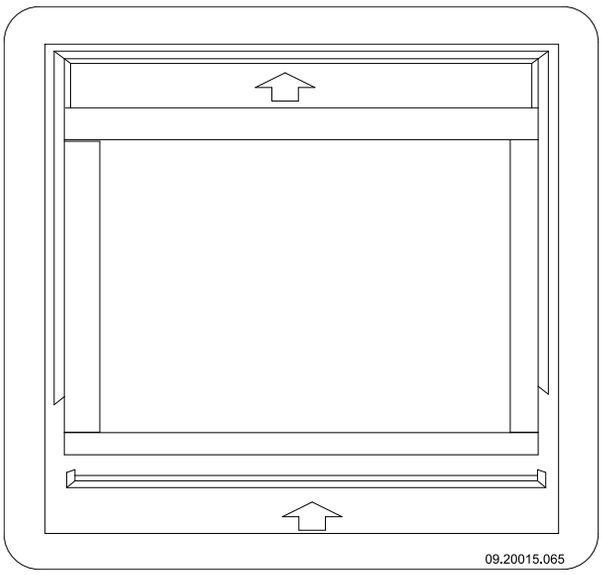

4. Placez trois plaques de support sur chaque côté, entre le cadre décoratif et le cadre extérieur ; voir image suivante.

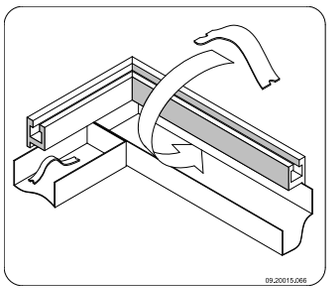

5. Fixez le cadre (monté) sur l'appareil en faisant glisser les bordures de fixation situées sur les parois verticales du cadre, entre l'appareil et les éclisses ; voir image suivante.

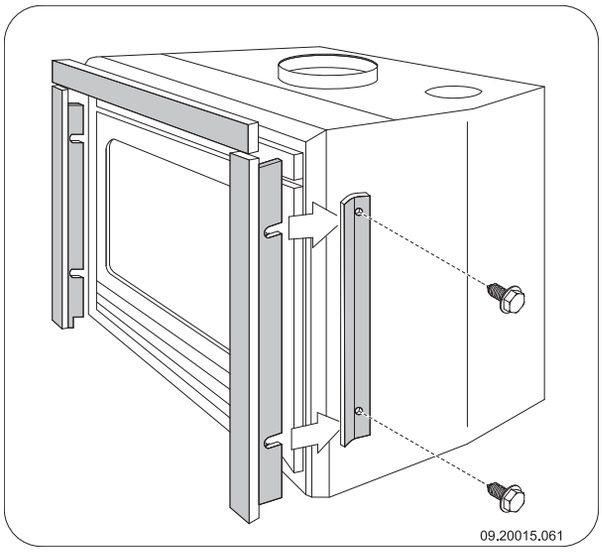

Finition

1. Replacez toutes les pièces démontées au bon endroit sur l'appareil.
2. Assurez-vous que la nouvelle cheminée soit suffisamment sèche avant d'allumer un feu.

⚠ Ne faites jamais faire fonctionner votre appareil si les plaques intérieures réfractaires ne sont pas montées.

L'appareil est à présent prêt pour l'emploi.

Utilisation

Première utilisation

Lorsque vous utilisez le poêle pour la première fois, faites un feu intensif pendant quelques heures. Ce feu durcira la laque résistante à la chaleur. Cela peut toutefois générer de la fumée et une odeur

incommodante. Ouvrez éventuellement quelques minutes les portes et les fenêtres de la pièce dans laquelle se trouve le poêle.

Combustible

Il est possible de brûler du bois naturel (scié, haché et suffisamment sec), des briquettes de lignite ainsi que de l'anthracite dans l'appareil.

N'utilisez jamais d'autres combustibles que celui prévu pour le poêle, car ils risquent d'endommager irrémédiablement le poêle.

Les combustibles suivants ne doivent jamais être utilisés car ils sont polluants, et peuvent encrasser intensivement l'appareil et le conduit de cheminée et engendrer un départ de feu dans le conduit de cheminée :

- Bois traités, tels que bois de démolition, bois peint, bois imprégné, bois conservé, contreplaqué et aggloméré.
- Plastique, vieux papier et déchets ménagers.

Bois

- Utilisez de préférence du bois dur provenant d'essences feuillues telles que le chêne, le hêtre, le bouleau et les arbres fruitiers. Ces bois brûlent lentement avec des flammes douces et régulières. Le bois de conifères contient plus de résine, brûle plus rapidement et produit plus d'étincelles.
- Utilisez du bois sec d'un pourcentage d'humidité maximum de 20 %. Pour cela le bois doit avoir séché pendant 2 ans au moins. Du bois avec un pourcentage d'humidité de 20 % fournit 4,2 kWh par kg de bois. Du bois avec un pourcentage d'humidité de 15 % fournit 4,4 kWh par kg de bois. Du bois frais avec un pourcentage d'humidité de 60 % et ne fournit que 1,6 kWh par kg de bois.
- Sciez le bois à la mesure et fendez-le lorsqu'il est encore vert. Le bois vert se fend plus facilement et le bois fendu sèche mieux. Stockez le bois sous un auvent où le vent peut circuler.
- N'utilisez pas de bois mouillé. Le bois mouillé donne moins de chaleur car toute l'énergie va être consacrée à l'évaporation de l'humidité. Cela produit également beaucoup de fumée et des dépôts de suie sur la porte du poêle et dans le conduit de cheminée. La vapeur d'eau se condense dans le poêle et peut provoquer des fuites le long des joints du poêle et des tâches noires sur le sol de la pièce. La vapeur d'eau peut aussi se condenser dans le conduit de cheminée et former de la créosote. Le créosote est extrêmement inflammable et peut produire un départ de feu dans la cheminée.

Briquettes de lignite

Les briquettes de lignite présentent à peu près les mêmes caractéristiques de combustion que le bois.

- Avant de placer des briquettes de lignite, veillez à avoir un bon lit de charbon de bois.
- Pour allumez le poêle, suivez les instructions dans le paragraphe « Allumage ».

Boulets d'anthracite

Les anthracites sont répartis dans différentes catégories d'après leurs caractéristiques, déterminées dans certains cas par la réglementation, telles que le pourcentage de matières volatiles. La teneur en cendres de l'anthracite se situe entre 3 % et 13 %. Plus la teneur en cendres est faible, plus la puissance calorifique est élevée et moins il sera nécessaire de décendrer le poêle.

- Utilisez de préférence de l'anthracite de catégorie A avec une faible teneur en cendres.
- Utilisez le calibre recommandé 12/22 ou 20/30.
- Pour allumez le poêle, suivez les instructions dans le paragraphe « Allumage ».

Allumage

Vous pouvez vérifier le tirage de la cheminée en allumant une boule de papier au-dessus du déflecteur du poêle. Si la cheminée est froide, le tirage dans le conduit de cheminée est souvent insuffisant et la fumée peut se répandre dans la pièce. Procédez comme suit pour allumer le poêle afin de prévenir le risque d'enfumage de la pièce.

1. Empilez deux couches de bûches de taille moyenne l'une sur l'autre en les croisant.
2. Empilez sur les bûches deux à trois couches de bois d'allumage l'une sur l'autre en les croisant.
3. Posez un allume-feu entre les couches de bois d'allumage et allumez-le en suivant les instructions sur son emballage.

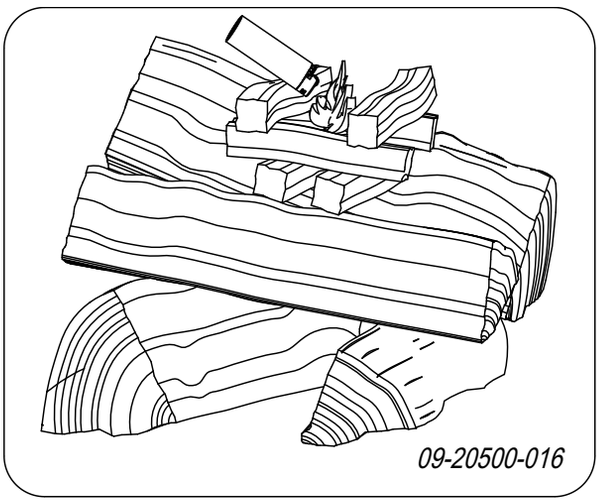

4. Fermez la porte du poêle et ouvrez l'arrivée d'air primaire et l'arrivée d'air secondaire du poêle ; voir l'illustration suivante.
5. Laissez brûler le feu d'allumage jusqu'à ce qu'il y ait un lit de braises ardentes. Vous pouvez ensuite mettre un peu plus de combustible et régler le poêle, voir le paragraphe « La combustion au bois ».

Utilisation des registres d'air

L'appareil est doté de deux registres d'air. Le registre d'air primaire se trouve sur le dessous, dans la porte, et permet de régler l'air sous la grille. Le registre d'air secondaire se trouve au-dessus de la porte et régule l'air pour la vitre (système air-wash).

Il est possible de manipuler le registre d'air avec la main froide. La forme de la main froide dépend du modèle de l'appareil.

Pour ce qui est de la position ouverte et fermée du registre d'air, voir les images suivantes.

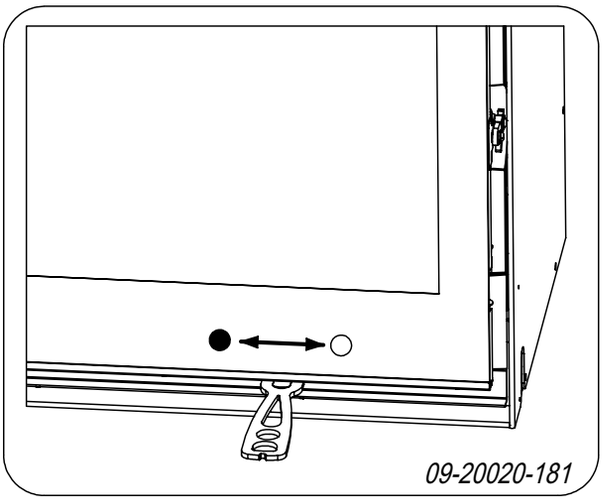

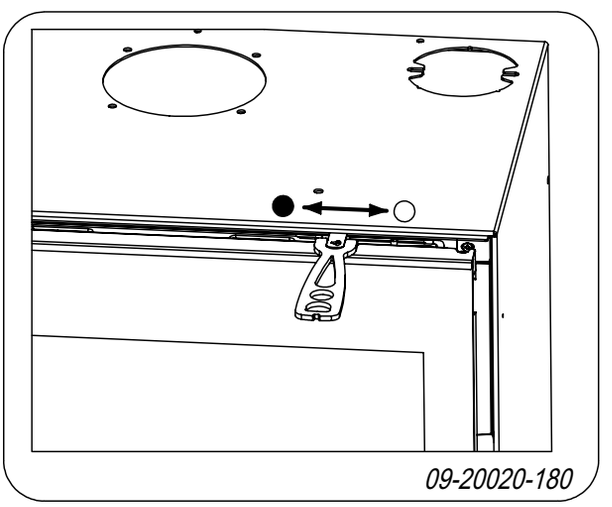

• = Fermé ○ = Ouvert

La combustion au bois

Après avoir suivi les instructions d'allumage :

1. Ouvrez lentement la porte de l'appareil.
2. Étalez uniformément le lit de braises dans le fond du foyer.
3. Empilez quelques bûches sur le lit de charbon de bois.

Empilage non serré

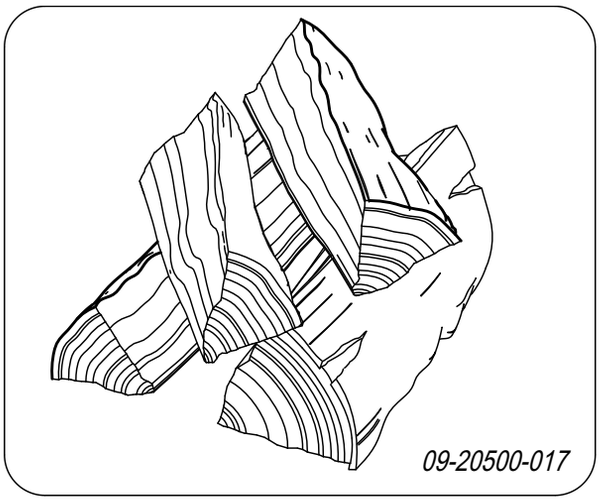

Quand le bois est empilé non serré, il brûlera vite du fait que l'oxygène pourra atteindre facilement chaque bûche. Un empilage de cette façon est recommandé si vous souhaitez chauffer pendant une période courte.

Empilage serré

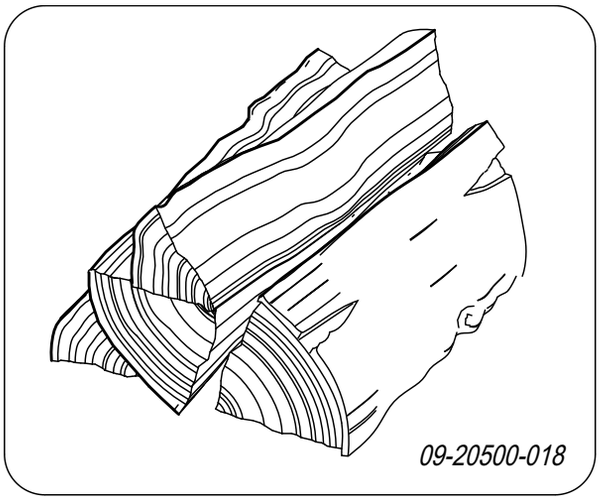

Quand le bois est empilé serré, il brûlera plus lentement du fait que l'oxygène ne pourra atteindre que quelques bûches. Un empilage serré est recommandé si vous souhaitez chauffer pendant une longue période.

4. Fermez la porte de l'appareil.
5. Fermez l'arrivée d'air primaire et laissez l'arrivée d'air secondaire ouverte.

⚠ Remplissez au maximum le corps de chauffe jusqu'au tiers.

Allumer un feu avec des briquettes de lignite

Les briquettes de lignite brûlent presque de la même manière que le bois. Veillez à une alimentation en air suffisante sous le feu en utilisant l'admission d'air primaire. Voir également le paragraphe « Combustion au bois ».

La combustion de briquettes de lignite produit beaucoup de cendres. Il faut donc éliminer régulièrement les cendres excédentaires. Voir le chapitre « Décendrage » pour consulter les instructions.

ℹ Pour connaître les caractéristiques et la manière d'utiliser les briquettes de lignite : consultez votre fournisseur de briquettes de lignite ou lisez l'emballage des briquettes de lignite.

Après avoir suivi les instructions d'allumage :

1. Ouvrez lentement la porte de l'appareil.
2. Étalez uniformément le lit de braises dans le fond du foyer.
3. Placez les briquettes de lignite sur le lit de braises.
4. Fermez la porte.

Allumer un feu avec de l'anthracite

Utilisez une corbeille pour conserver l'anthracite ; voir image suivante. Le manchon est disponible en option.

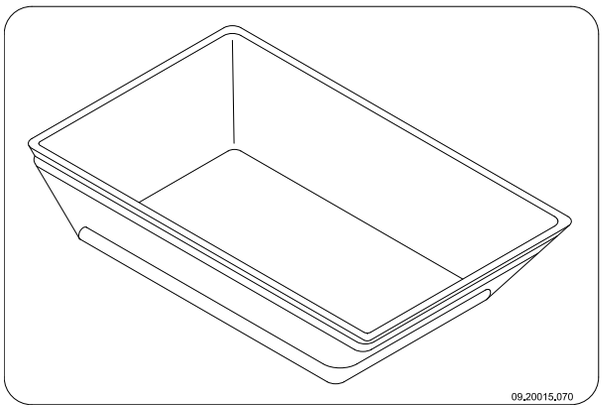

⚠ Fermez toujours le registre d'air secondaire lorsque vous allumez un feu avec des boulets d'anthracite.

Français

⚠ Ouvrez la grille de chauffage en tirant la tige de tisonnage vers l'avant.

Après avoir suivi les instructions d'allumage :

1. Ouvrez complètement le registre d'air primaire.
2. Ouvrez lentement la porte de l'appareil.
3. Étalez uniformément le lit de braises dans le fond du foyer.
4. Étalez le contenu d'une pelle de boulets sur le lit de braises et attendez que les boulets soient rouges avant d'ajouter une dose supplémentaire.
5. Ajoutez maintenant plus de boulets.

   ⚠ Attention de ne pas étouffer le feu en ajoutant une dose trop importante de boulets d'un seul coup.

   ⚠ La quantité maximale a été atteinte lorsque la quantité précédente de boulets ardents est tout juste visible.
6. Fermez la porte.
7. Laissez le charbon brûler pendant 20 à 30 minutes et réglez l'apport d'air avec le registre d'air primaire.
8. Utilisez la tige de tisonnage pour secouer la grille jusqu'à ce que des charbons luisants tombent dans le cendrier.
9. Ouvrez complètement le registre d'air primaire.
10. Ajoutez de nouveau du charbon jusqu'à la quantité maximale.

    ⚠ Assurez-vous que la grille soit ouverte après avoir tiré la tige de tisonnage vers l'avant.
11. Après quelques minutes, placez le registre d'air primaire dans la position désirée.

    ⚠ Si la corbeille ou la grille de tisonnage commencent à rougir, votre feu est trop fort La grille de tisonnage et/ou la corbeille risquent de se déformer.

Réglage de l'air de combustion

Le poêle est doté de différents dispositifs pour régler l'air.

Le registre d'air primaire permet de régler l'air sous la grille.

Le registre d'air secondaire régule l'air pour la vitre (air-wash).

Conseils

Ne laissez jamais le feu brûler avec la porte du poêle ouverte.

Faites régulièrement un feu intensif dans le poêle.

Lorsque l'on brûle du bois pendant une longue période à faible régime, il peut se former dans la cheminée des dépôts de goudron et de créosote. Le goudron et la créosote sont extrêmement inflammables. Quand ces dépôts deviennent trop importants, une augmentation subite de la température de la cheminée peut provoquer un feu dans le conduit de cheminée. C'est pourquoi il est recommandé de faire régulièrement un feu bien vif, afin de faire disparaître ces dépôts éventuels de goudron et créosote.
D'autre part, en cas de combustion trop faible, du goudron peut se déposer sur la vitre et la porte de l'appareil.
En cas de température extérieure douce, il est préférable de faire un bon feu vif pendant quelques heures, plutôt que de faire fonctionner le poêle avec un feu faible pendant une longue période.

- Réglez l'admission d'air avec l'arrivée d'air secondaire.

  ℹ L'arrivée d'air secondaire oxygène non seulement le feu, mais « balaye » aussi la vitre ce qui prévient son encrassement prématuré.
- Ouvrez temporairement l'arrivée d'air primaire si l'admission d'air par l'arrivée d'air secondaire est insuffisante ou si vous souhaitez raviver le feu.
- Il est préférable d'ajouter régulièrement une petite quantité de bûches plutôt que d'en mettre une grande quantité d'un seul coup.
- Il est préférable d'ajouter une petite quantité de briquettes de lignite ou de boulets d'anthracite à la fois, plutôt que d'en mettre une grande quantité d'un seul coup.

Extinction du feu

N'ajoutez plus de combustible et laissez le foyer s'éteindre de lui-même. Si la puissance du feu est diminuée en réduisant l'alimentation d'air, des gaz toxiques se dégagent. Pour cette raison, laissez toujours le foyer s'éteindre de lui-même. Surveillez le feu jusqu'à ce qu'il soit totalement éteint. Une fois le feu totalement éteint, vous pouvez fermer tous les registres d'air.

Décendrage

Après la combustion du bois, une quantité de cendres relativement réduite reste dans l'appareil. Ce lit de cendres est un excellent isolant pour le fond du foyer et garantit une meilleure combustion. De ce fait, il est recommandé de laisser une fine couche de cendre sur le fond du foyer.

Après avoir fait un feu avec des briquettes de lignite et des boulets d'anthracite, il reste beaucoup de cendres. Éliminez régulièrement les cendres excédentaires.

⚠ Les cendres ne doivent jamais toucher la partie inférieure de la grille. La grille risque de surchauffer et d'être endommagée.

L'alimentation en air par le fond du foyer ne doit toutefois pas être perturbée et il faut prévenir toute accumulation de cendres derrière la plaque intérieure. Il faut donc éliminer régulièrement les cendres excédentaires.

1. Ouvrez la porte de l'appareil.
2. Utilisez la tige de tisonnage pour faire tomber les cendres excédentaires à travers la grille et dans le cendrier.
3. Retirez le bac à cendres en utilisant la main froide fournie et videz le cendrier ; voir les deux images suivantes.

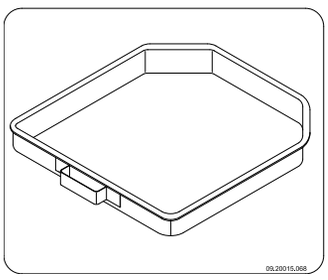

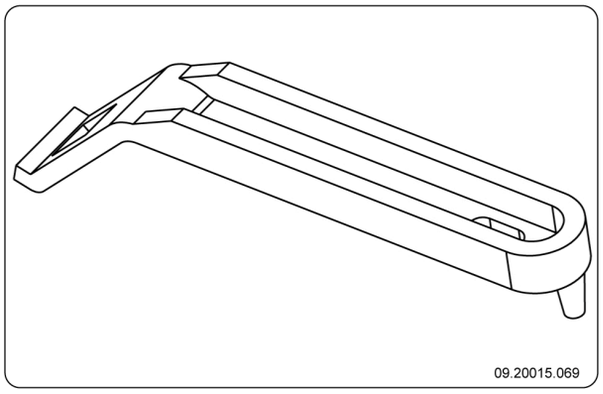

4. Replacez le bac à cendres et fermez la porte de l'appareil.

Brume et brouillard

Le brouillard et la brume perturbent l'évacuation des gaz de combustion au travers du conduit de cheminée. La fumée peut être rabattue dans la pièce et devenir très incommodante. S'il n'est pas vraiment nécessaire de chauffer avec le poêle, il est recommandé de ne pas faire de feu en cas de brume ou brouillard.

Problèmes éventuels

Consulter l'annexe « Tableau de diagnostic » pour résoudre des problèmes éventuels pendant l'usage du poêle.

Entretien

Pour conserver votre appareil en bon état, suivez les instructions d'entretien présentées dans ce chapitre.

Conduit de cheminée

Dans de nombreux pays, la loi impose le contrôle et l'entretien par un professionnel des conduits de cheminée.

- Au début de la saison de chauffe : faites ramoner votre conduit de cheminée par un spécialiste agréé.
- Pendant la saison de chauffe et après une longue période d'inutilisation de la cheminée : faites contrôler les dépôts éventuels de suie dans le conduit de cheminée.
- À la fin de la saison de chauffe : bouchez le conduit de cheminée avec du papier journal.

Français

Nettoyage et autre entretien régulier

⚠ Ne nettoyez pas votre poêle si celui-ci est encore chaud.

- Nettoyez l'extérieur du poêle avec un chiffon sec et non pelucheux.

À la fin de la saison de chauffe, vous pouvez nettoyer l'intérieur de l'appareil comme suit :

- Déposez tout d'abord éventuellement les plaques intérieures réfractaires. Voir le chapitre « Installation » pour consulter les instructions concernant la dépose et le remontage des plaques intérieures.
- Nettoyez éventuellement les canaux d'alimentation en air.
- Déposez le déflecteur qui se trouve au-dessus de l'appareil et nettoyez-le.

Contrôle des plaques intérieures réfractaires

Les plaques intérieures réfractaires sont des pièces sujettes à l'usure. Les plaques intérieures en vermiculite sont fragiles. Ne heurtez pas les plaques intérieures avec les bûches. Contrôlez régulièrement les plaques intérieures et remplacez-les si nécessaire.

- Voir le chapitre « Installation » pour consulter les instructions concernant la dépose et le remontage des plaques intérieures.

ℹ Les plaques intérieures isolantes en vermiculite ou en chamotte peuvent présenter des craquelures. Ces dernières ne nuisent cependant pas au bon fonctionnement des plaques.

ℹ En éliminant régulièrement la cendre qui s'accumule éventuellement derrière les plaques intérieures en fonte permet de prolonger leur durée de vie. Si la cendre accumulée derrière une plaque en fonte n'est pas retirée, la plaque ne peut réfracter la chaleur dans l'environnement et risque de se déformer, voire se fendre.

⚠ Ne faites jamais faire fonctionner votre appareil si les plaques intérieures réfractaires ne sont pas montées.

Démontage du clapet et du déflecteur

Le clapet et le déflecteur sont démontables. Pour démonter le déflecteur, vous devez d'abord retirer le clapet et sa tige.

1. Ouvrez la porte de l'appareil.
2. Soulevez légèrement le clapet fermé et faites le glisser au-dessus du déflecteur, afin que les deux soient libérés.
3. Retirez le clapet et la tige de l'appareil.
4. Dévissez le support de pièce en desserrant l'écrou M8. Le support de pièce se trouve au centre, contre la plaque supérieure de l'appareil.
5. Soulevez l'avant du déflecteur, tirez-le vers l'avant, puis retirez le déflecteur de l'appareil.

Remarque : Suivez les instructions ci-dessus dans le sens inverse pour le montage du clapet et du déflecteur, avant l'utilisation de l'appareil.

Nettoyage de la vitre

Une surface en verre propre retient moins facilement la poussière. Procédez comme suit :

1. Éliminez la poussière et la suie avec un chiffon sec.
2. Nettoyez le verre avec un nettoyant pour vitres de poêle :
   a. Appliquez du nettoyant pour vitres de poêle sur une éponge, répartissez-le sur toute la surface en verre et laissez agir.
   b. Éliminez ensuite les saletés avec un chiffon humide ou de l'essuie-tout.
3. Nettoyez une nouvelle fois la surface en verre avec un produit ordinaire de nettoyage du verre.
4. Nettoyez la surface en verre en la frottant avec un chiffon sec ou de l'essuie-tout.

- N'utilisez jamais de produits abrasifs ou mordants pour nettoyer la surface en verre.
- Portez des gants de nettoyage pour protéger vos mains.

⚠ Si la vitre du poêle est brisée ou fendue, elle doit être remplacée avant d'utiliser à nouveau l'appareil.

⚠ Veillez à ce que le nettoyant pour vitres de poêle ne s'infiltre pas entre le verre et la porte en fonte.

Graissage

Bien que la fonte soit un métal autolubrifiant, vous devez régulièrement graisser les pièces mobiles.

- Graissez les pièces mobiles (telles que systèmes de guidage, charnières, verrous et réglettes d'air), avec de la graisse ininflammable disponible dans le commerce spécialisé.

Réparation de la couche de finition

Les petits dommages de la laque peuvent être réparés avec un aérosol de laque spéciale résistant à la chaleur et disponible auprès de votre fournisseur.

Contrôle de l'étanchéité

- Vérifiez que le cordon d'étanchéité ferme hermétiquement la porte. Le cordon d'étanchéité s'use et doit être remplacé à temps.
- Dépistez les fuites d'air éventuelles de l'appareil. Mastiquez les interstices éventuels avec du kit pour poêle.

⚠ Avant d'allumer le poêle, laissez bien sécher le kit qui autrement gonflera à cause de l'humidité qu'il contient, provoquant une nouvelle fuite d'air.

Ajustage de la porte

Vérifiez que la porte ferme correctement, et, si nécessaire, ajustez le montant charnière ; voir image suivante.

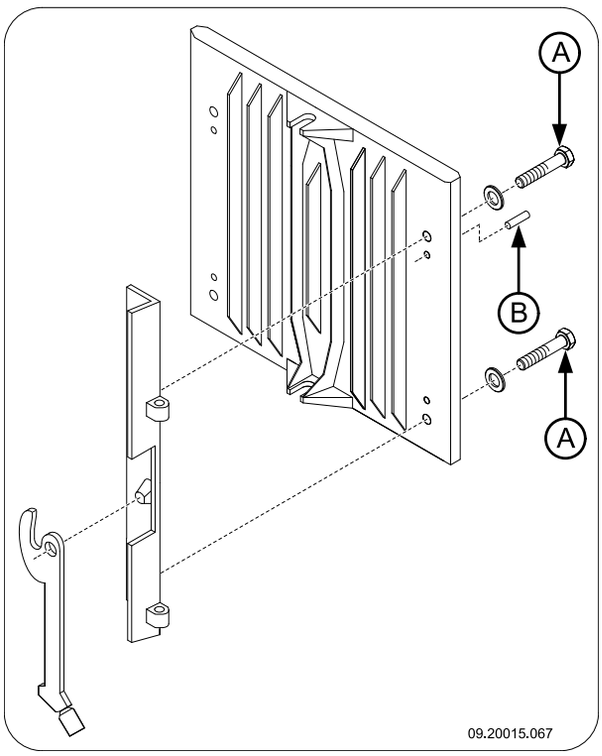

1. Ouvrez la porte de l'appareil ; le montant charnière est à présent visible et accessible.
2. Desserrez légèrement les deux vis de fixation du montant charnière. Les vis de fixation se trouvent à l'intérieur du foyer.
3. Faites glisser le montant charnière dans la position souhaitée.
4. Utilisez les vis de réglage pour positionner le montant charnière dans la largeur de l'appareil.
5. Serrez les deux vis de fixation et contrôlez la fermeture de la porte.

Français

Annexe 1 : Caractéristiques techniques

Modèle 2200 / 2210 / 2220 / 2320 / 2020 / 2120

Modèle	**2200**	**2210**	**2220 / 2320**	**2020 / 2120**
Puissance nominale	8 kW	8 kW	8 kW	7 kW
Raccordement au conduit de cheminée (diamètre)	150 mm	150 mm	150 mm	150 mm
Poids	140 kg	175 kg	150 kg	130 kg
Combustible recommandé	Bois	Bois	Bois	Bois
Caractéristique combustible, longueur max. bois	50 cm	50 cm	50 cm	40 cm
Branchement électrique	230 V, 50 Hz, 0,5 A			

Combustible	**Bois**	**Briquettes de lignite**	**Boulets d'anthracite**
Débit massique de gaz de fumée	7,7 g/s	8,9 g/s	7,8 g/s
Augmentation de la température mesurée à la section de mesure	295 K	289 K	272 K
Température mesurée à la sortie d'évacuation de l'appareil	340 °C	-	-
Tirage minimum	14 Pa	14 Pa	14 Pa
Émission CO (13 % O_2)	0,10 %	0,06 %	0,04 %
Émission NOx (13 % O_2)	106 mg/Nm³	-	-
Émission CnHm (13 % O_2)	51 mg/Nm³	-	-
Émission de poussières	31 mg/Nm³	-	-
Rendement	78,3 %	75,4 %	76,4 %

Modèle 2500 / 2510 / 2520 / 2620

Modèle	**2500**	**2510**	**2520**	**2620**
Puissance nominale	10 kW	10 kW	10 kW	10 kW
Raccordement au conduit de cheminée (diamètre)	150 mm	150 mm	150 mm	150 mm
Poids	150 kg	180 kg	160 kg	160 kg
Combustible recommandé	Bois	Bois	Bois	Bois
Caractéristique combustible, longueur max. bois	50 cm	50 cm	50 cm	50 cm
Branchement électrique	230 V, 50 Hz, 0,5 A			

Combustible	**Bois**	**Briquettes de lignite**	**Boulets d'anthracite**
Débit massique de gaz de fumée	9,2 g/s	9,7 g/s	8,1 g/s
Augmentation de la température mesurée à la section de mesure	264 K	318 K	314 K
Température mesurée à la sortie d'évacuation de l'appareil	320 °C	-	-
Tirage minimum	14 Pa	14 Pa	14 Pa
Émission CO (13 % O_2)	0,10 %	0,09 %	0,05 %
Émission NOx (13 % O_2)	52 mg/Nm³	-	-
Émission CnHm (13 % O_2)	21 mg/Nm³	-	-
Émission de poussières	16 mg/Nm³	-	-
Rendement	80,0 %	76,4 %	79,0 %

Français

Annexe 2 : Schémas de raccordement

Voici la signification des indications apparaissant dans les schémas :

T1	interrupteur thermoélectrique
V1	ventilateur
V2	ventilateur
L1	lampe
R1	résistance
S1	2-régulateur

Modèle 2020 / 2120

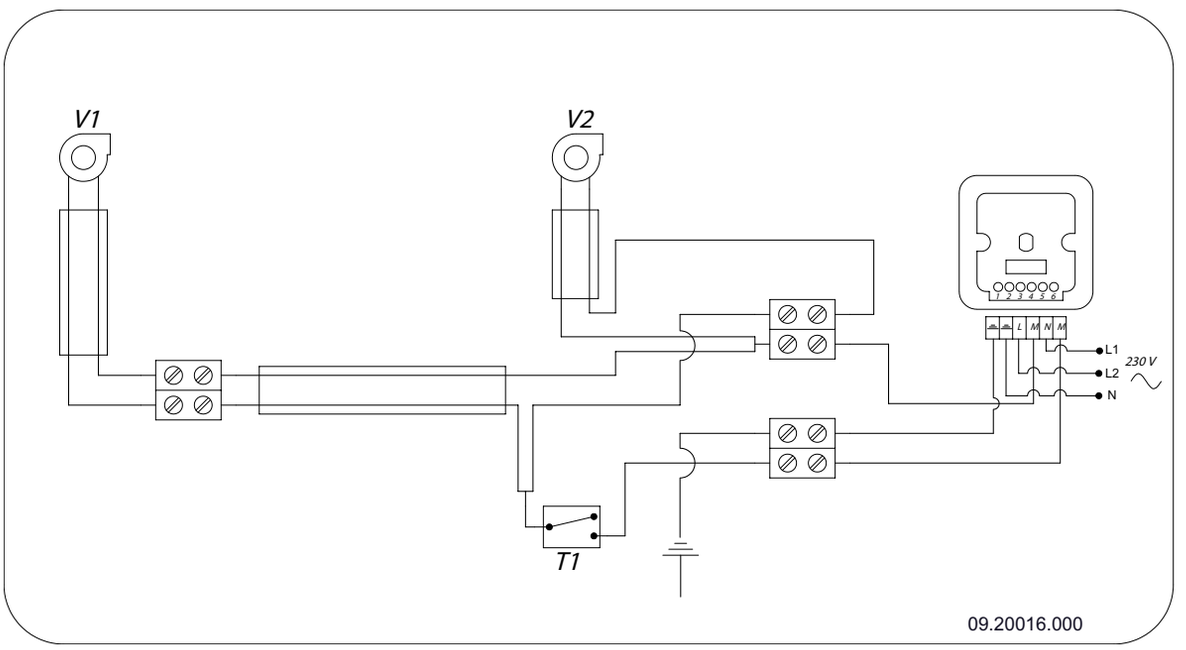

Modèle 2220 / 2320 / 2520 / 2620

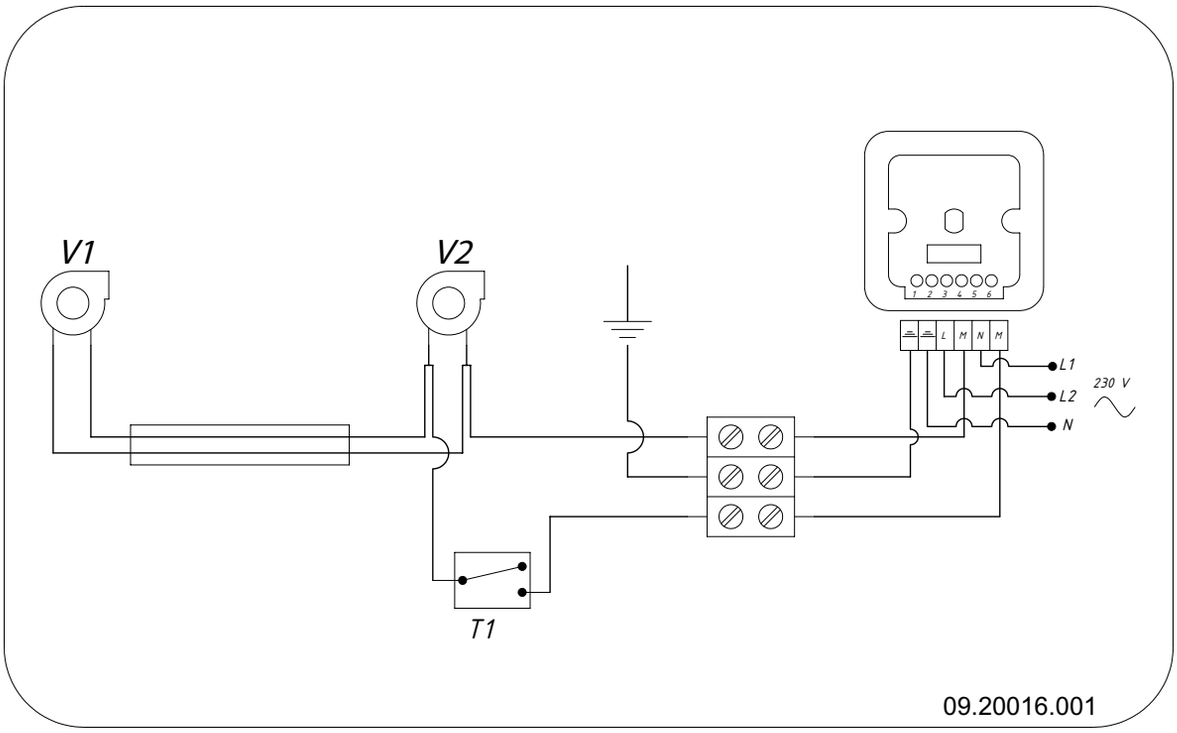

Modèle 2210 / 2510

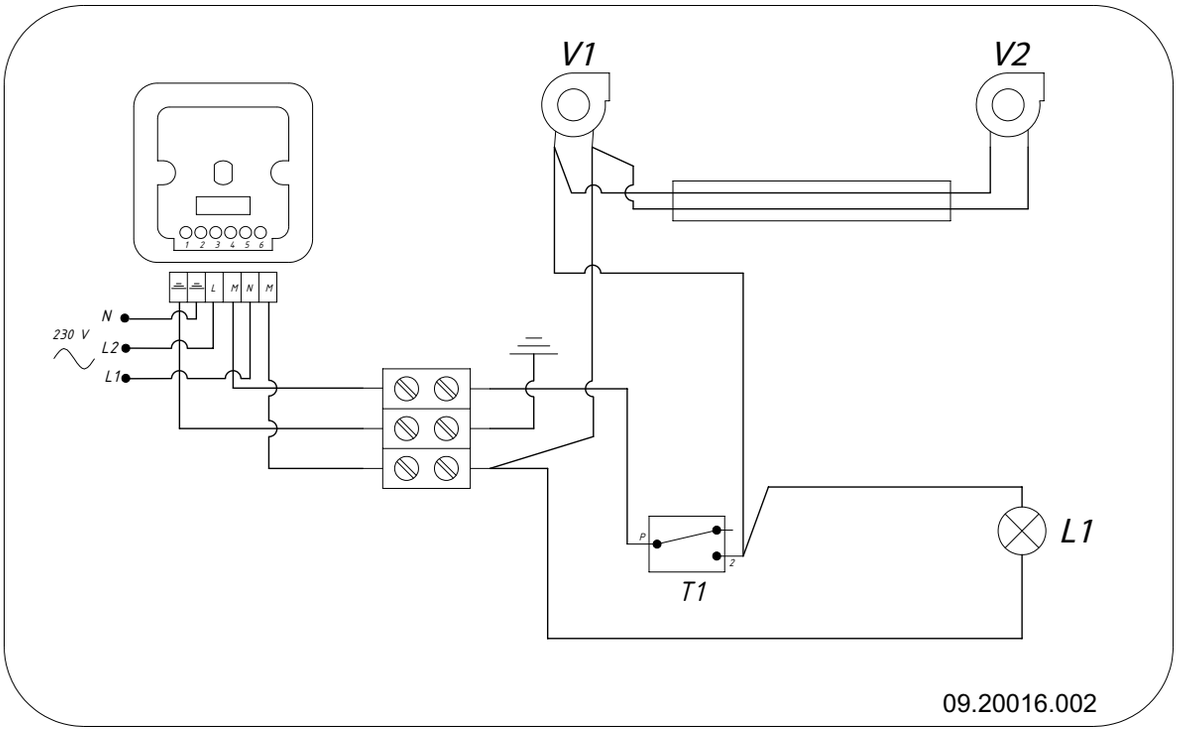

Français

Modèle 2200 / 2500

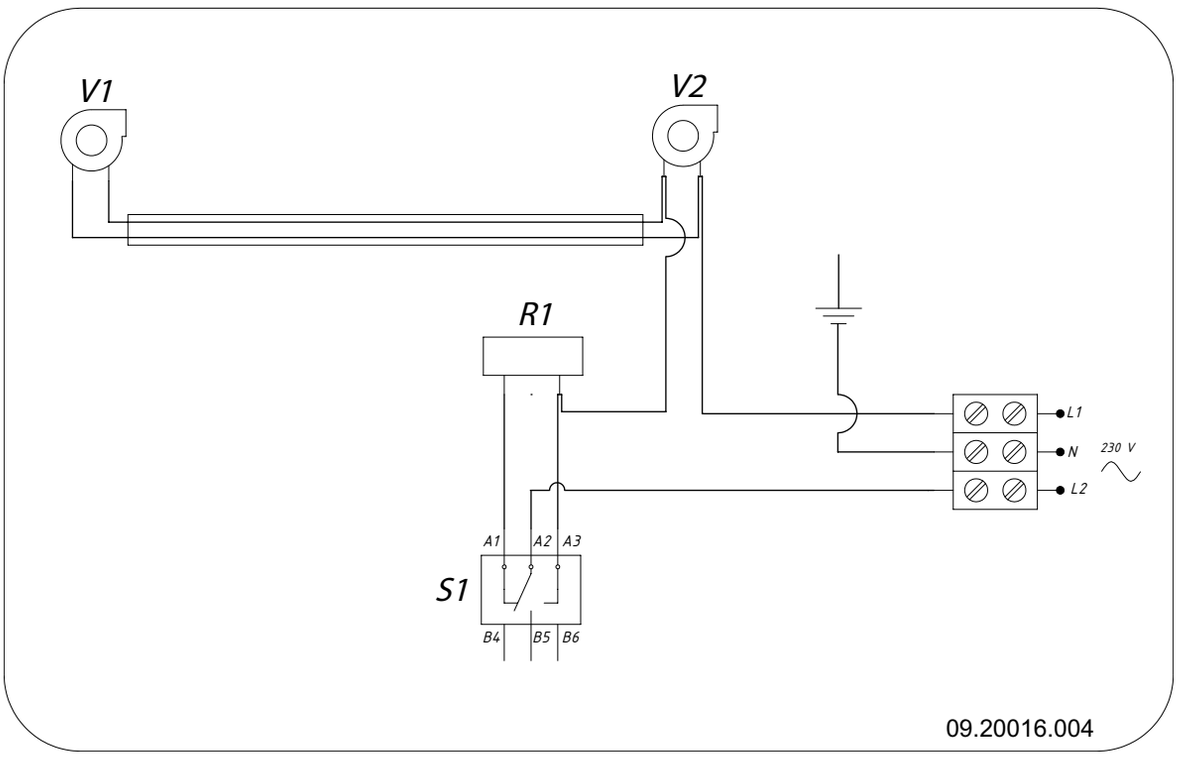

Les modèles 2200 et 2500 sont équipés d'un régulateur à deux niveaux permettant de réguler la vitesse, il n'y a pas de fonction thermostat.

Annexe 3 : Dimensions

2020

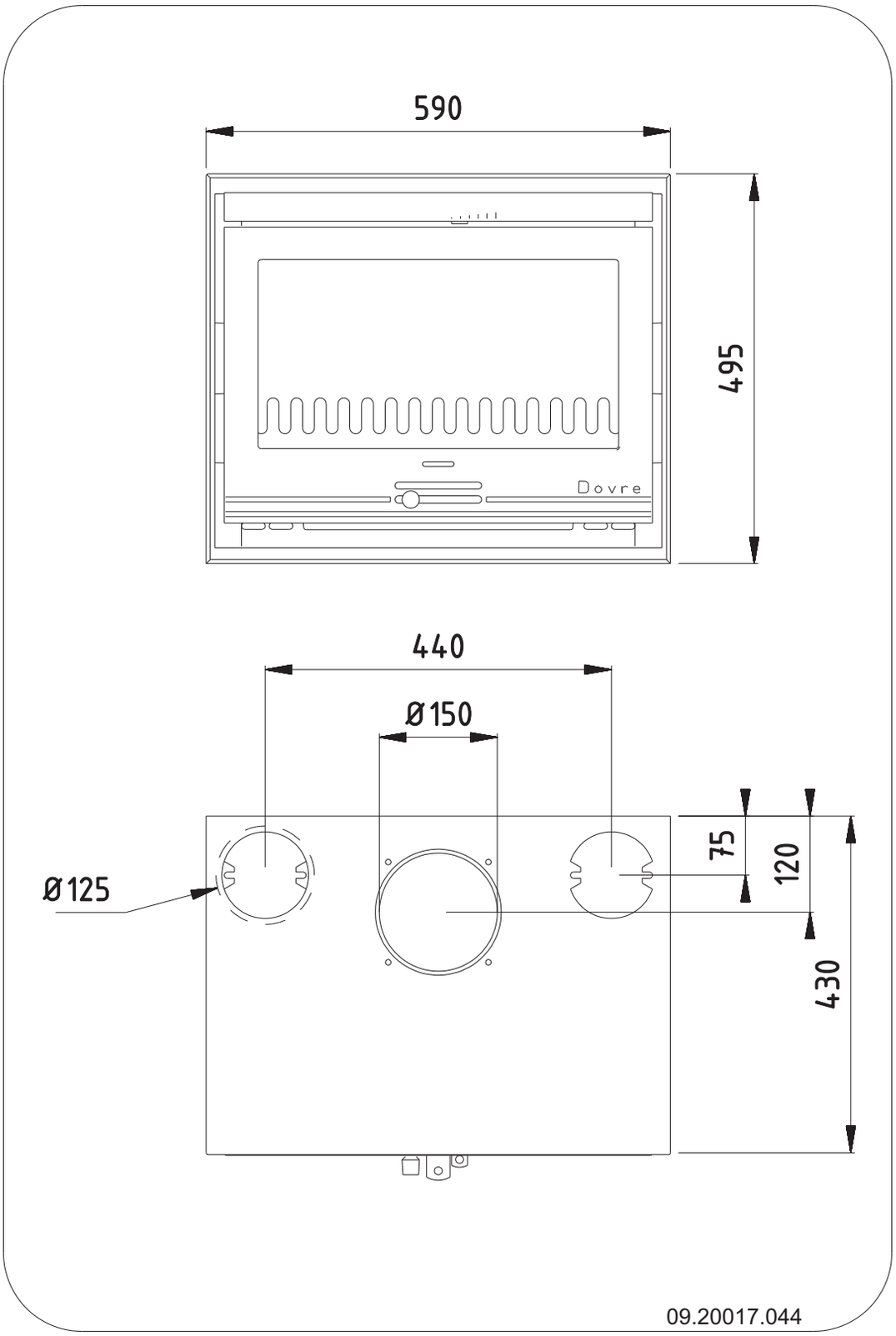

Français

2120

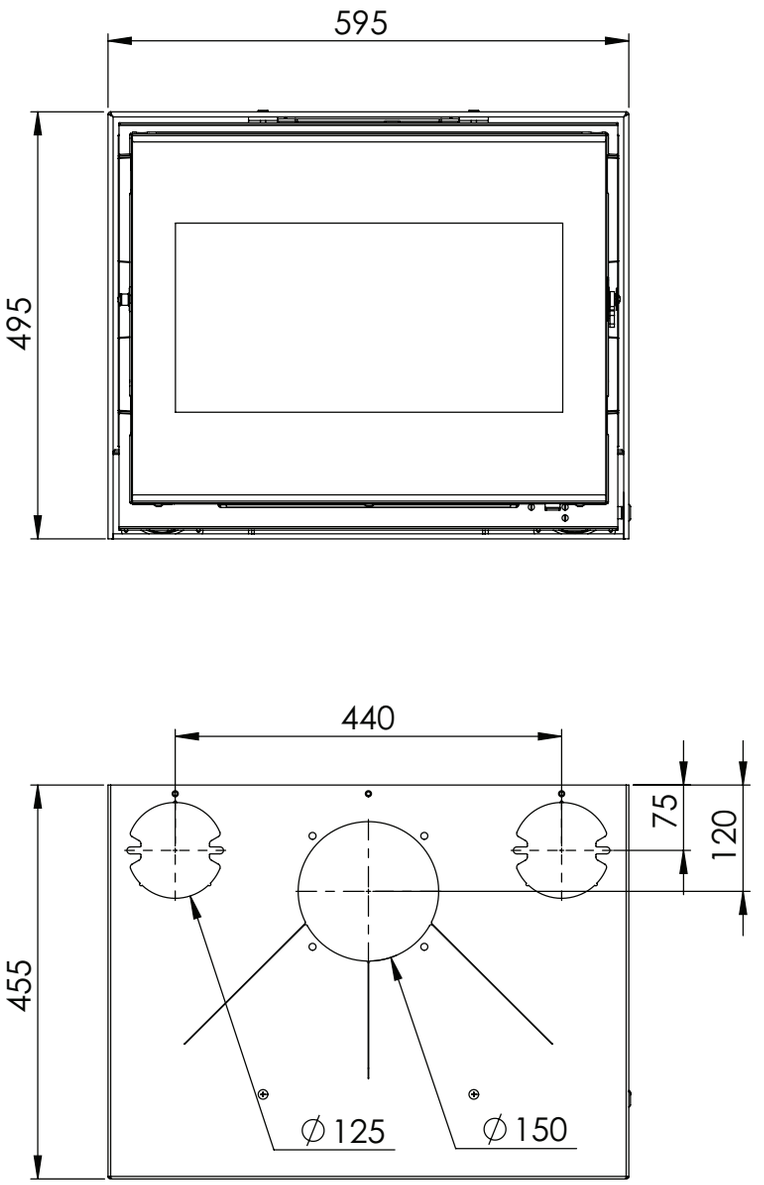

09-20021-143

2200

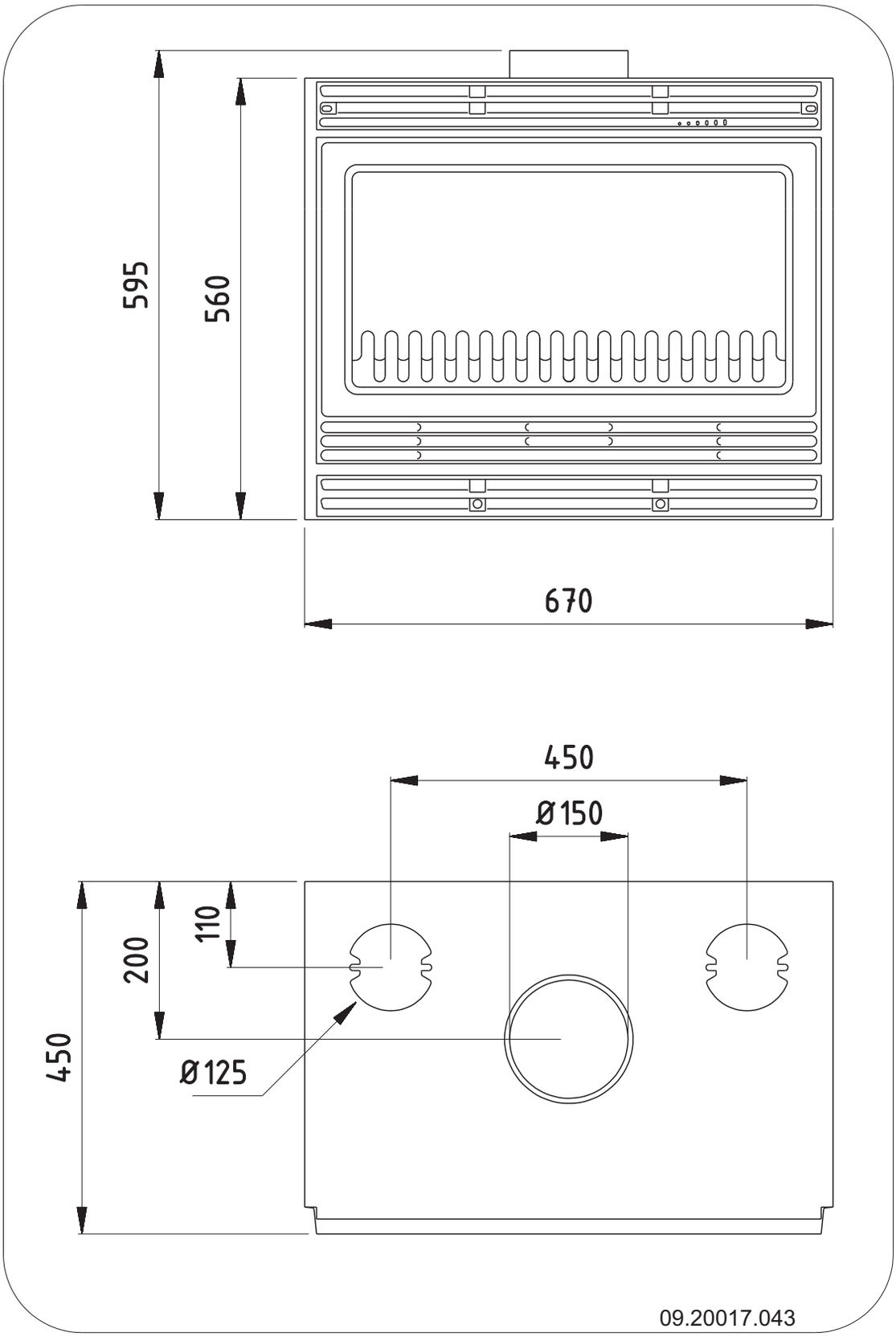

Français

2210

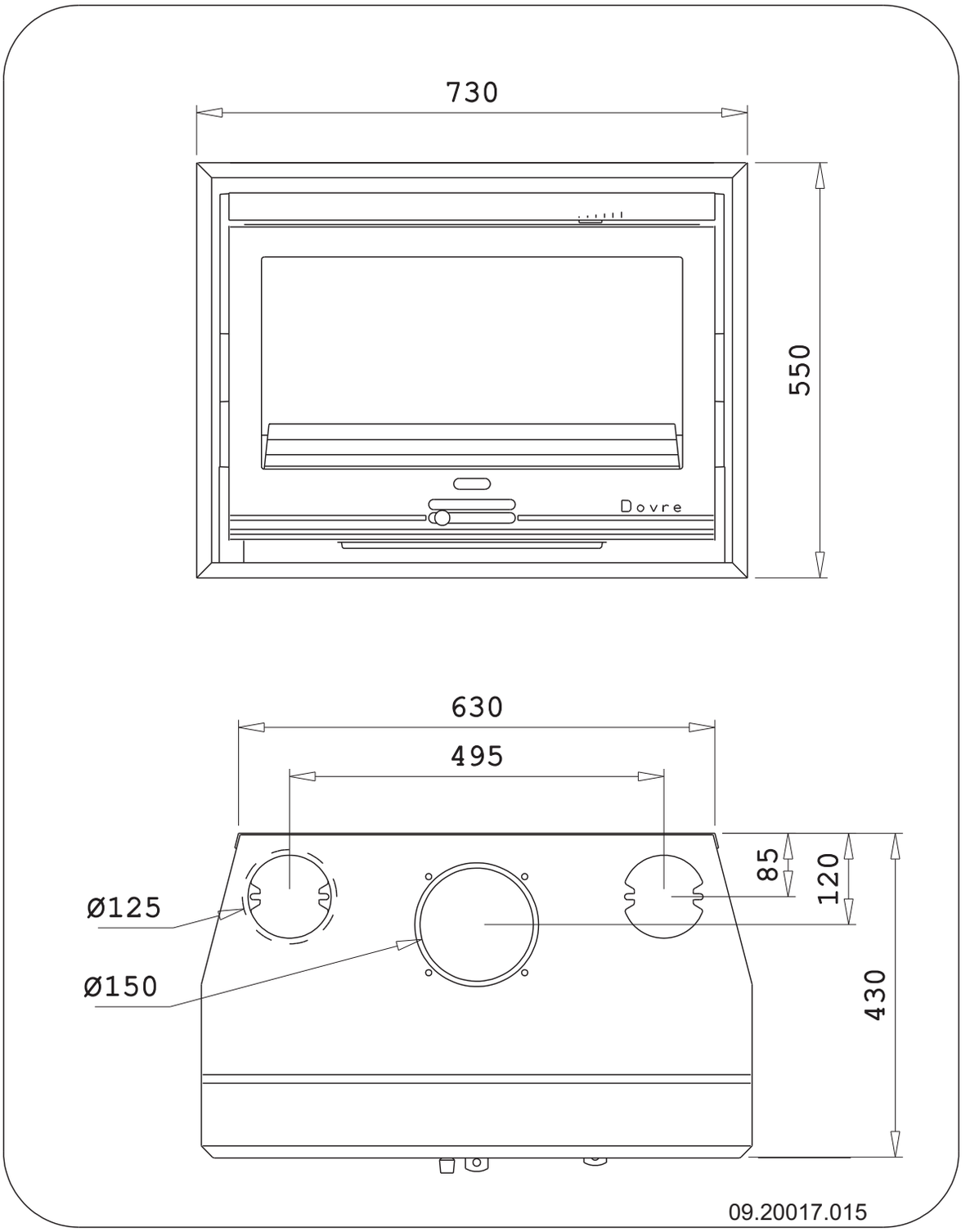

2220

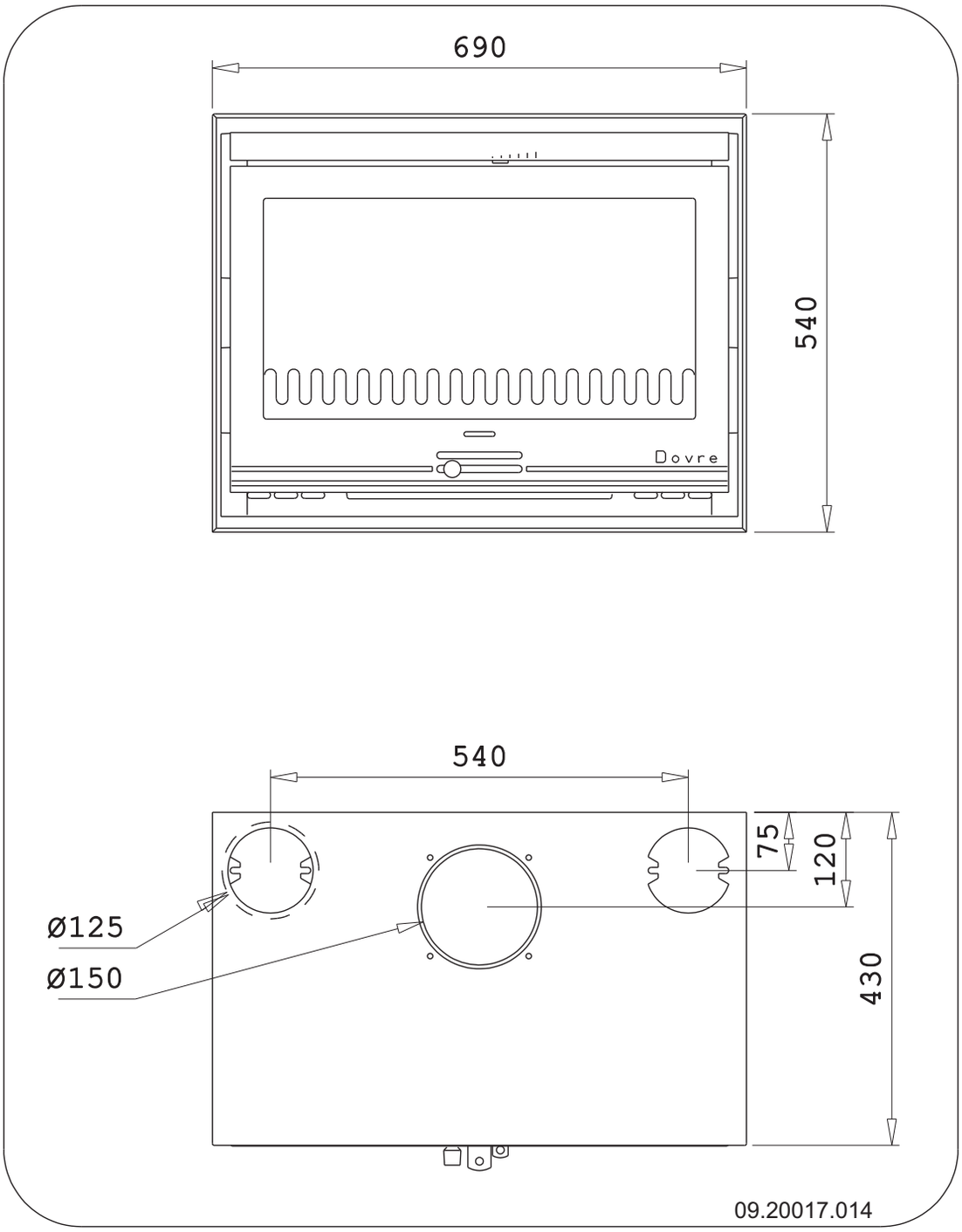

Français

2320

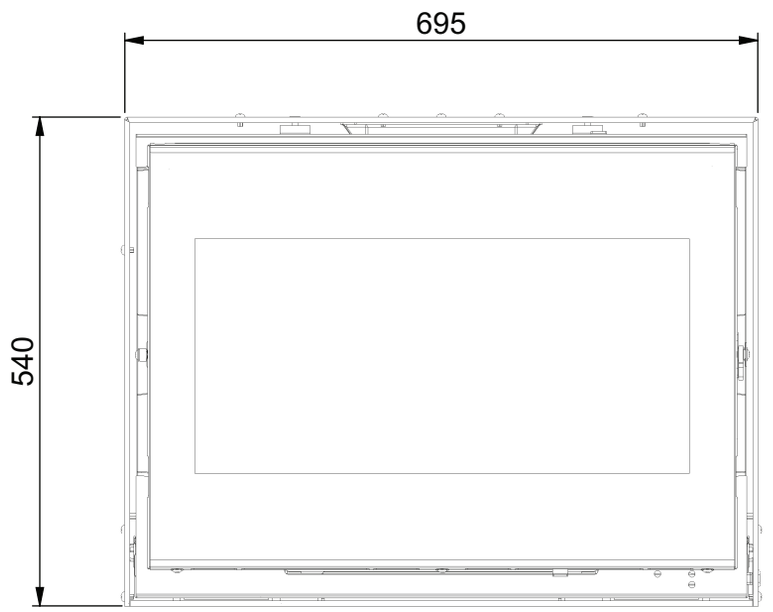

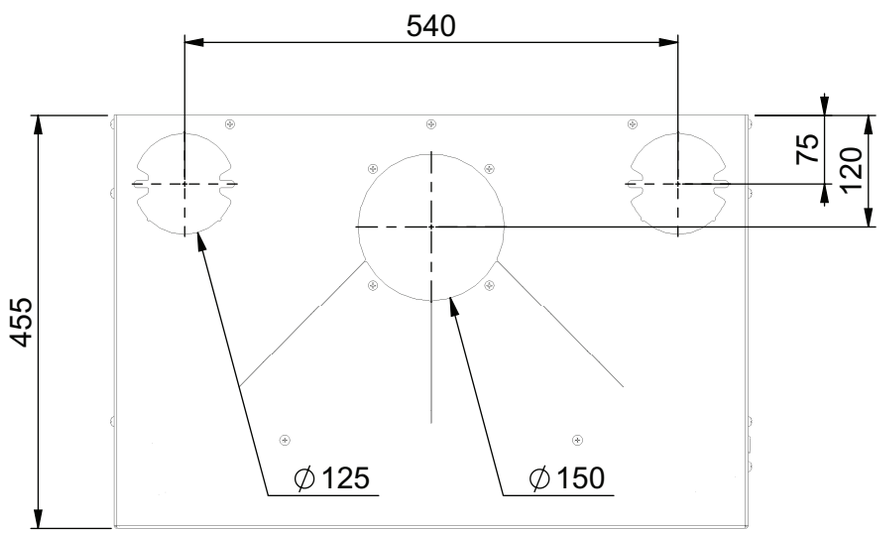

09-20021-144

2500

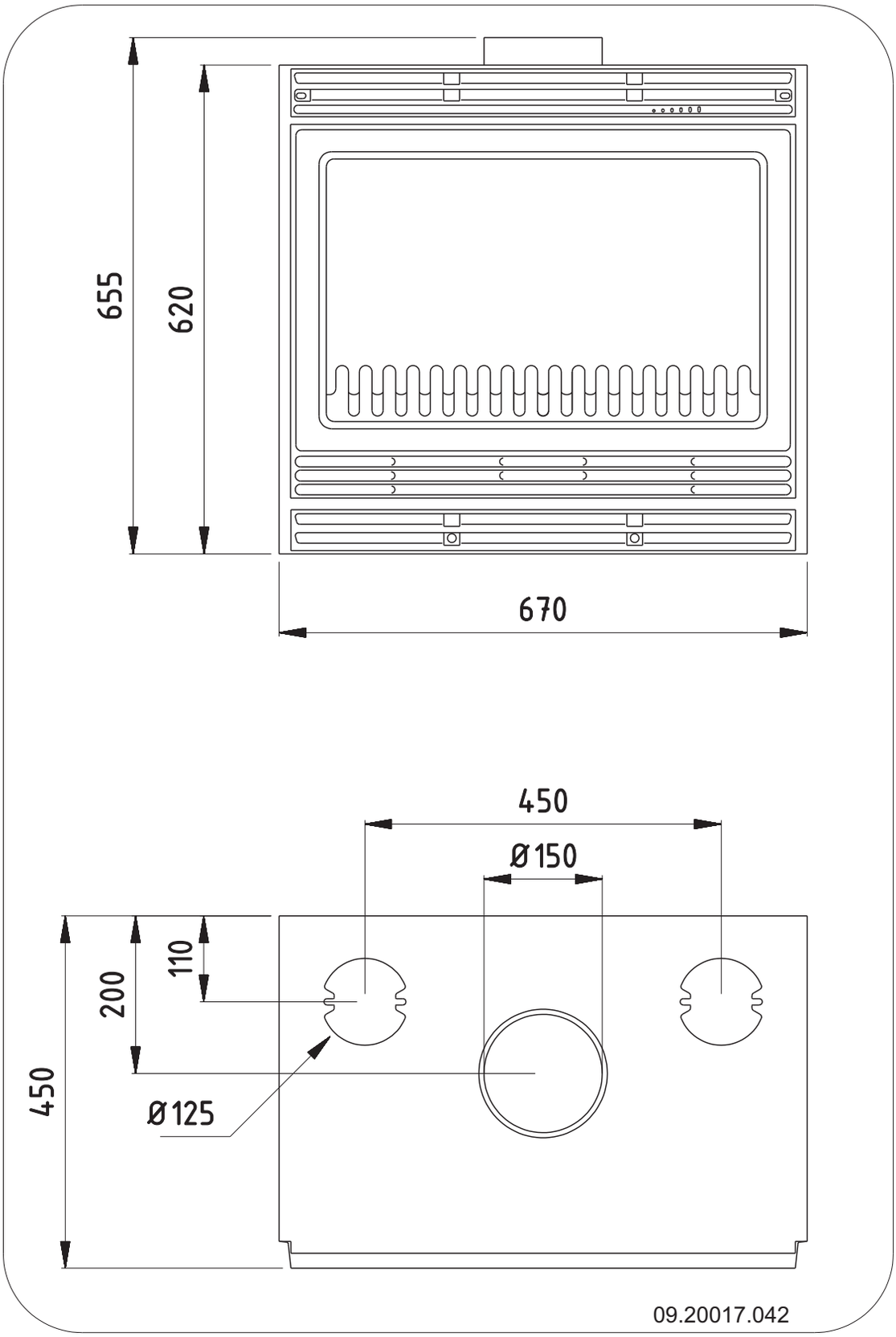

Français

2510

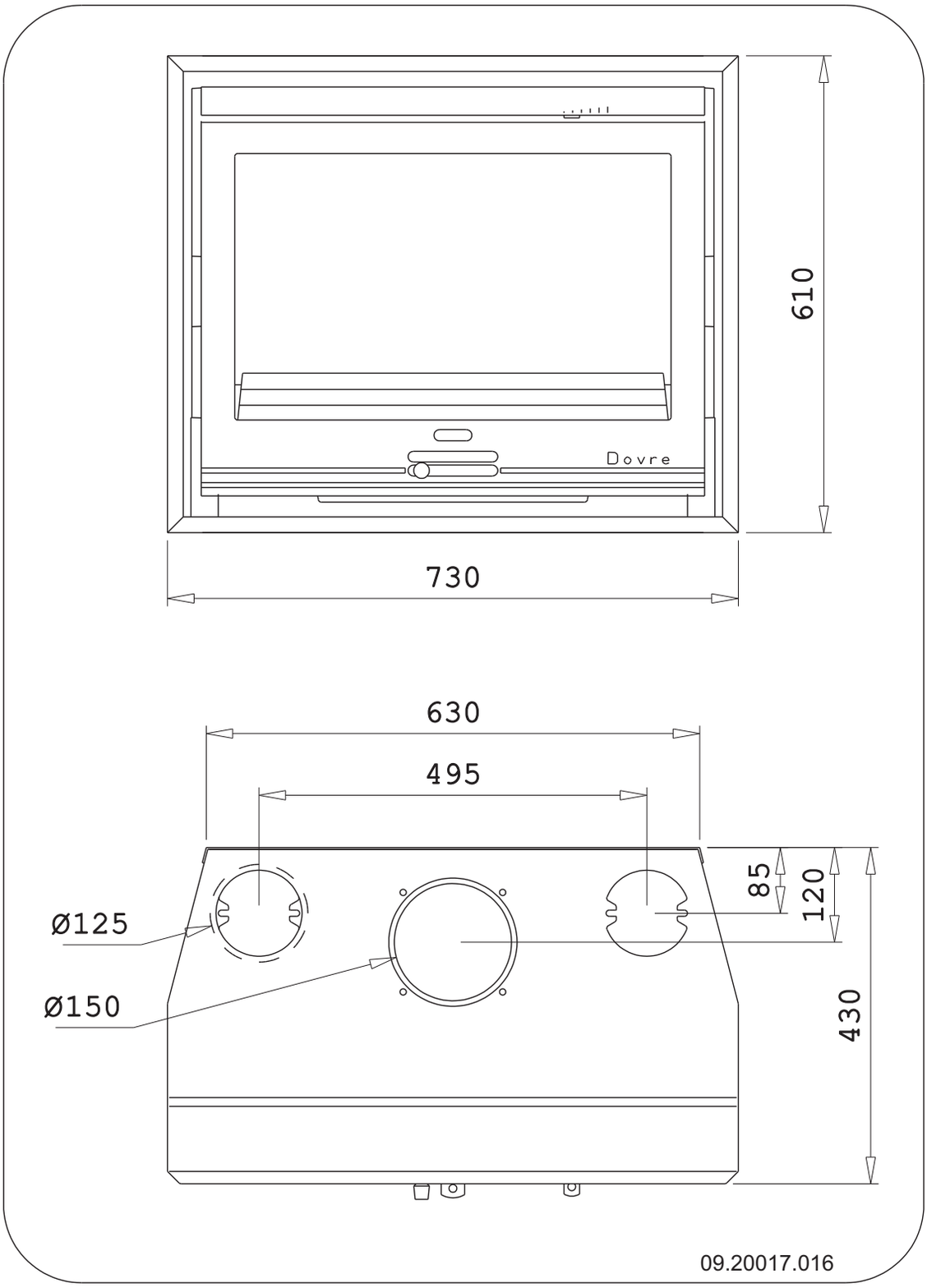

2520

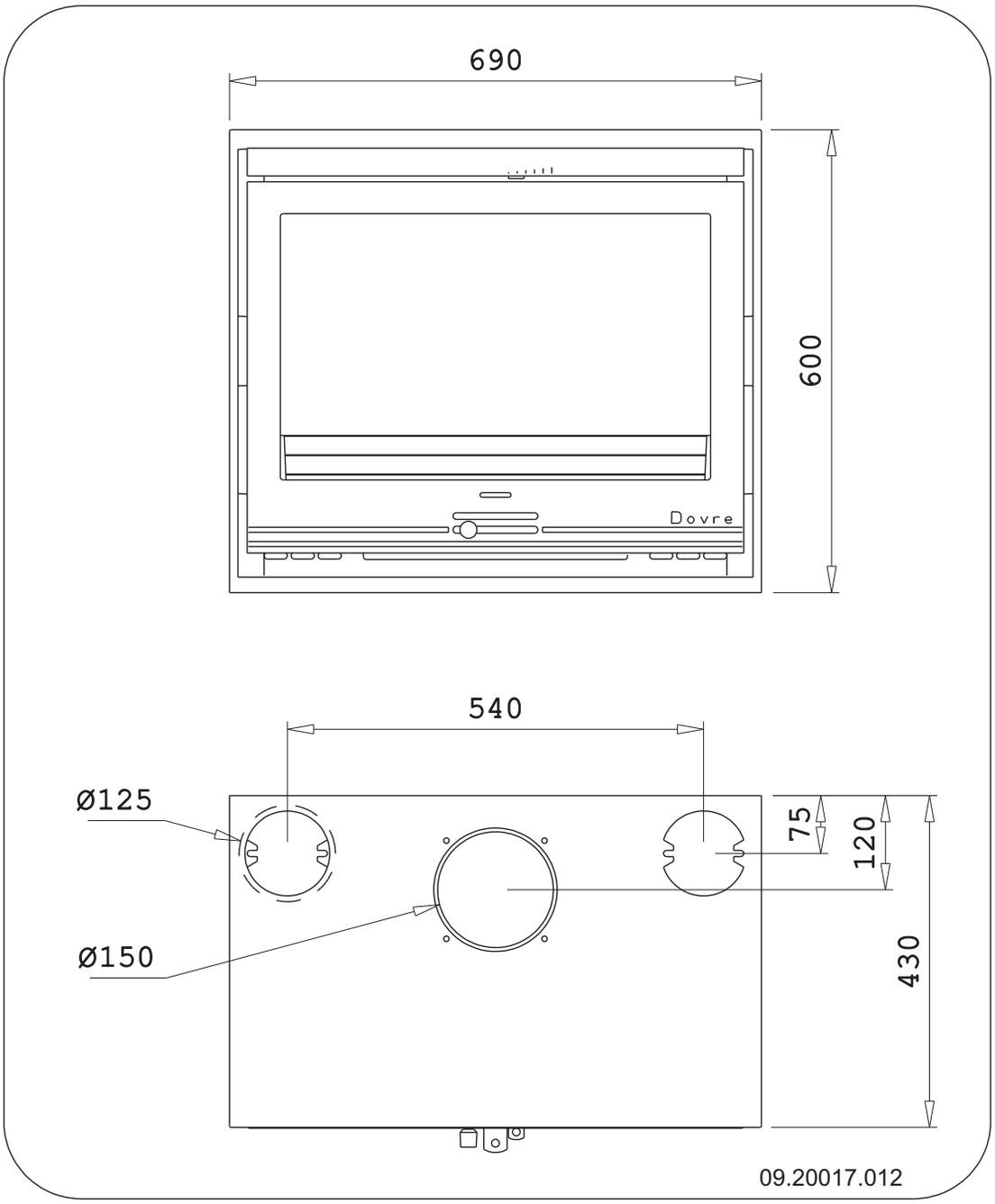

Français

2520BS

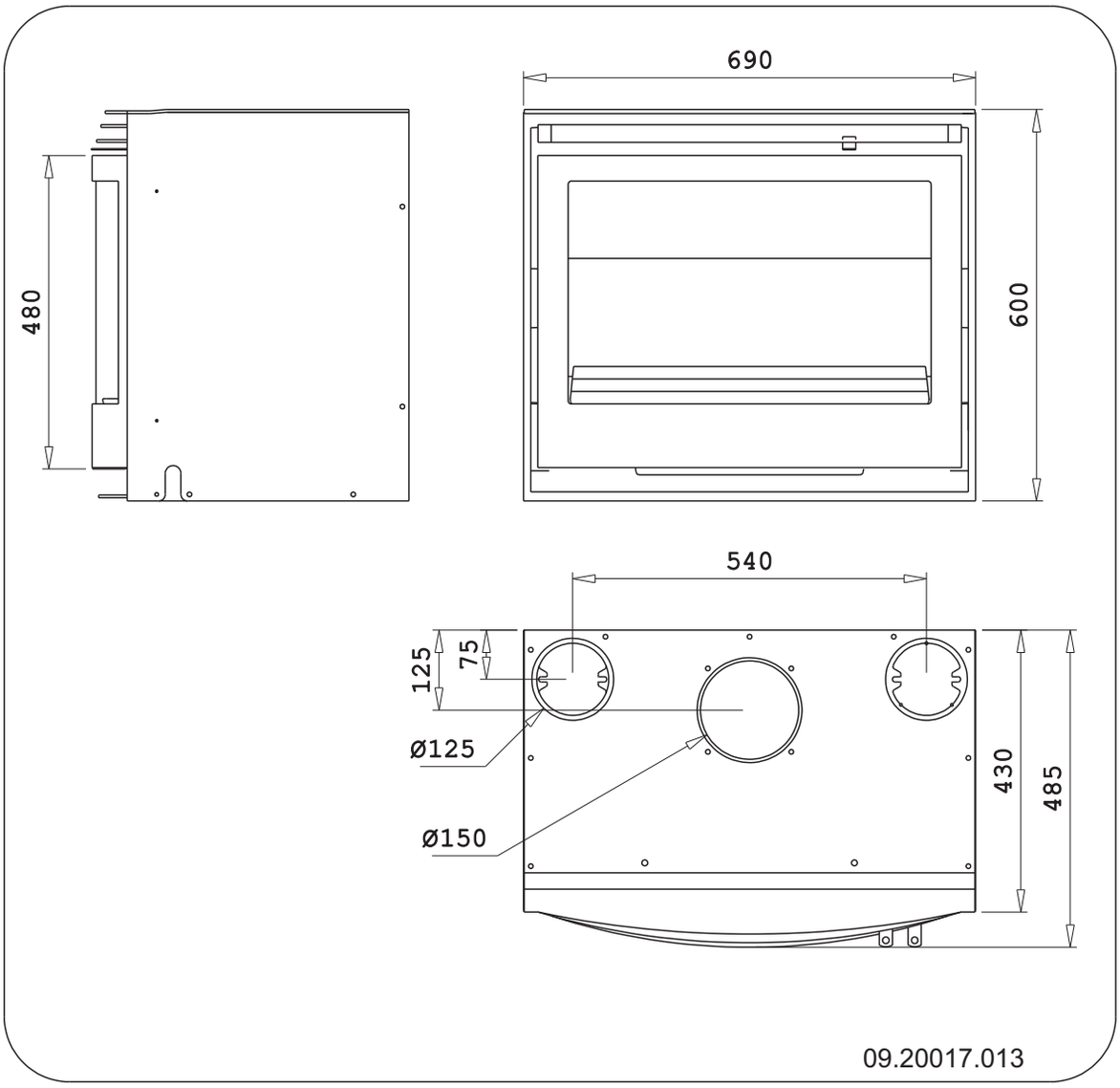

2620SC

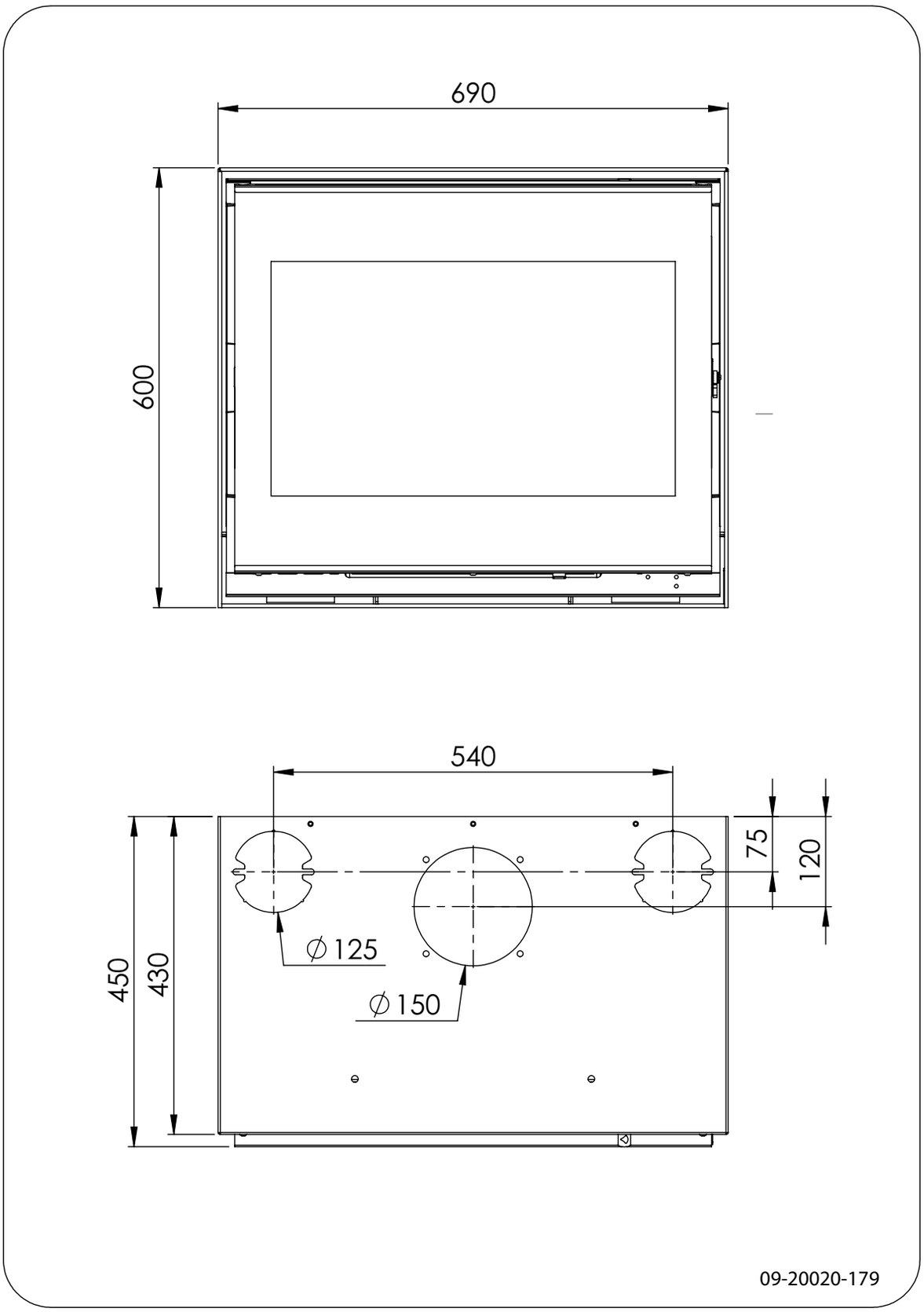

Français

Annexe 4 : Distance d'éloignement avec des matériaux combustibles

Espace de ventilation minimum hors de la plage de rayonnement

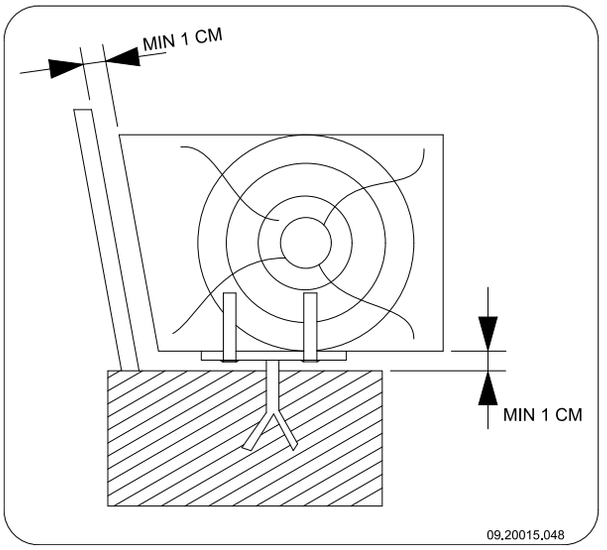

Dimensions en centimètres du hourdis ignifugé

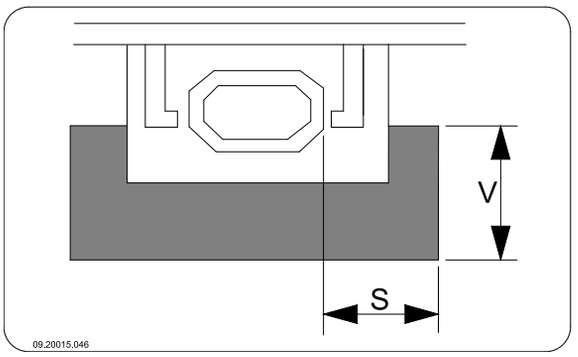

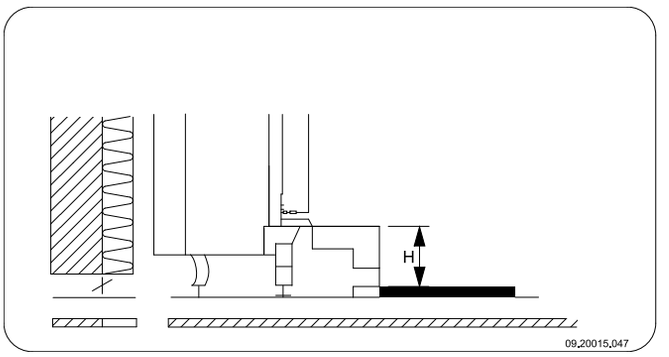

Dimensions minimales hourdis ignifuge

V > H + 30 > 60
S > H + 20 > 40

Annexe 4 : Tableau de diagnostic

					Problème	
●					Le bois ne continue pas de brûler	
	●				Dégage une chaleur insuffisante	
		●			Retour de fumée lors du remplissage du poêle	
			●		Le feu est trop vif, impossible de bien régler le poêle	
				●	Dépôt sur la vitre	
					cause possible	**solution éventuelle**
●	●	●		●	Tirage insuffisant	Une cheminée froide présente souvent un tirage insuffisant. Pour allumer un feu, suivez les instructions données au chapitre « Utilisation » ; ouvrez une fenêtre.
●	●	●		●	Le bois est trop humide	Utilisez du bois à 20 % d'humidité maximum.
●	●	●		●	Dimensions du bois trop importantes	Utilisez du petit bois pour allumer votre feu. Utilisez des souches de bois fendues d'une circonférence maximale de 30 cm.
●	●	●	●	●	Le bois est mal empilé	Posez le bois en veillant à ce que suffisamment d'air puisse passer entre les bûches (empilage non serré, voir « La combustion au bois »).
●	●	●		●	Mauvais fonctionnement de la cheminée	Vérifiez que la cheminée satisfait aux conditions suivantes : 4 mètres de haut minimum, diamètre approprié, isolation correcte, intérieur du conduit lisse, sans trop de coudes, aucune obstruction (nid d'oiseaux, dépôt de suie important), hermétique (sans interstices).
●	●	●		●	Sortie de la cheminée inadéquate	Doit être suffisamment haute au-dessus du toit, dans une zone dégagée.
●	●	●	●	●	Réglage inadéquat des alimentations d'air	Ouvrez entièrement les alimentations d'air.
●	●	●		●	Raccordement inadéquat du poêle au conduit de cheminée	Le raccordement doit être hermétique.
●	●	●		●	Dépression dans la pièce où le poêle est installé	Désactivez les systèmes d'aspiration.
●	●	●		●	Alimentation insuffisante en air frais	Prévoyez une alimentation en air frais suffisante, utilisez si nécessaire un raccordement d'air extérieur.
●	●	●		●	Conditions météorologiques défavorables ? Inversion (flux d'air inversé dans la cheminée du fait d'une température extérieure élevée), fortes rafales de vent	En cas d'inversion du flux d'air, l'usage de l'appareil est déconseillé. Posez si nécessaire une hotte aspirante sur la cheminée.
		●			Courant d'air dans la pièce	Évitez les courants d'air dans la pièce, évitez de poser le poêle à proximité d'une porte ou de gaines d'air de chauffage.
				●	Les flammes touchent la vitre	Veillez à ce que le bois ne se trouve pas trop près de la vitre. Fermez un peu plus l'arrivée d'air primaire.
			●		De l'air s'échappe du poêle	Vérifiez les fermetures de la porte et les joints de l'appareil.

Français

Index

A

Aération 9
règle de base 9
Ajout
boulets d'anthracite 20
briquettes de lignite 20
Ajout de combustible 20
Alimentation en air extérieur
raccordement 14
allumer 17
Arrivée d'air primaire 18
Arrivée d'air secondaire 18
Arrivées d'air 18
Augmentation de la température
section de mesure 24-25
Avertissement
aération 8-9
conditions d'assurances 8
consignes 8
départ de feu dans conduit de cheminée 8
départ de feu dans le conduit de cheminée ... 20
feu dans le conduit de fumée 17
matériaux inflammables 8
nettoyant pour vitres de poêle 23
plaques intérieures réfractaires 16
s'appuyer sur la porte 8
surface chaude 8
vitre brisée ou fendue 8, 23

B

Bac à cendres
ouverture 21
Bois 17
conservation 17
essence adaptée 17
mouillé 17
ne brûle pas 41
séchage 17
Bois d'allumage 41
Bois de conifères 17
Bois mouillé 17
Bord décoratif
monter 15
Boulets d'anthracite 17
Briquettes de lignite 17
Brouillard, ne pas faire de feu 21
Brume, ne pas faire de feu 21

C

Cadre
monter 15
Chaleur, insuffisante 21, 41
Charbons
teneur en cendres 17
Charnière
ajuster 23
Cheminée
conditions 9
diamètre de raccordement 24-25
hauteur 9
Clapet
monter 22
Combustible
adapté 17
ajout 20
anthracite 17
bois 17
boulets d'anthracite 17
briquettes de lignite 17
inadapté 17
lignite 17
quantité nécessaire 21
remplissage 19
Combustible adapté 17
Combustible inadapté 17
Combustion 18
ajout de combustible 18-20
anthracite 19
briquettes de lignite 19
chaleur insuffisante 21, 41
feu trop vif 41
impossible de bien régler le poêle 41
Conditions météorologiques, ne pas faire de feu 21
Conduit de cheminée
entretien 21
raccordement 14
Convection
espaces externes 11, 14
soutirage 11, 14
Cordon d'étanchéité de la porte 23
Couche de finition, entretien 23
Créosote 20

D

Décendrage 21
lignite 19
Déflecteur
monter 22
Dimensions 29

É

Émission de poussières 24-25

E

Empilage des bûches 19
Entretien
conduit de cheminée 21
étanchéité 23
graissage 23
nettoyage de la vitre 22
nettoyer le poêle 22
plaques intérieures réfractaires 22
Ergot de blocage
espace de convection 14
Espace de convection
ergot de blocage 14
Extinction du feu 21

F

Feu
allumage 17
extinction 21
Feu d'allumage 17
Finition
cadre décoratif 15
Force portative du sol 10
Fuite d'air 23
Fumée
lors de la première utilisation 16

G

Gaz de fumée
débit massique 24-25
température 5, 7
Goudron 20
Graissage 23
Graisse pour graissage 23
Grille d'aération 9

H

Hauteur de remplissage du poêle 19

I

Interstices dans l'appareil 23

L

Laque 16
Lignite
cendre 19
combustion 19

M

Matériaux combustibles
distance entre 40
Mise en place
dimensions 29
Mitre de cheminée 9
Mitre sur la sortie de cheminée 9
Murs
sécurité incendie 10

N

Nettoyage
poêle 22
vitre 22
Nettoyant pour vitres de poêle 22

O

Ouvrir
bac à cendres 21
Oxygénation du feu 20

P

Plaques intérieures
vermiculite 12
Plaques intérieures réfractaires
avertissement 16
entretien 22
Poids 24-25
Porte
ajuster 23
cordon d'étanchéité 23
fermeture 23
modifier le sens d'ouverture 11
Prévenir un départ de feu dans le conduit de cheminée 20
Puissance nominale 21, 24-25

Français

R

Raccordement
dimensions 29
Ramonage du conduit de cheminée 21
Réglage de l'admission d'air 20
Réglage de l'air 20
Réglage de l'air de combustion 20
Remplissage en matériau combustible
retour de fumée 41
Rendement 5, 7, 24-25
Résolution de problèmes 21, 41
Retirer
cendres 21
Retirer les cendres 21
Retour de fumée 8, 41

S

Séchage du bois 17
Sécurité incendie
distance entre le poêle et les matériaux combustibles 40
meubles 10
murs 10
sol 10
Sens d'ouverture
modifier 11
Sols
force portative 10
sécurité incendie 10
Soutirage
chaleur de convection 11, 14
Stockage du bois 17

T

Tapis 10
Température 24-25
Tirage 24-25

U

Utilisation en continu 11

V

Ventilateur
électrique 11
thermostatique 11
Vermiculite
réfractaires 12
Verre
dépôt 41
Vitre
nettoyage 22
Vitres
dépôt 41
nettoyage 22

Inhaltsverzeichnis

Einleitung **3**

Leistungserklärung **4**

Sicherheit **8**

Installations-bedingungen **8**
Allgemeines 8
Schornstein 8
Belüftung des Raums 9
Decken und Wände 10
Produktbeschreibung 10

Installation **11**
Vorbereitung 11
Einbau in einen vorhandenen Kamin 13
Einbau in einen neuen Kamin 14
Montieren des externen Rahmens 16

Verwendung **17**
Erste Verwendung 17
Brennstoff 17
Anzünden 18
Heizen mit Holz 18
Heizen mit Braunkohlebriketts 19
Heizen mit Anthrazitkohle 19
Regelung der Verbrennungsluft 20
Löschen des Feuers 20
Entaschen 21
Nebel 21
Eventuelle Probleme 21

Instandhaltung **21**
Schornstein 21
Reinigung und andere regelmäßige Instand-haltungsmaßnahmen 21

Anlage 1: Technische Daten **24**

Anlage 2: Anschlussschemata **26**

Anlage 3: Abmessungen **29**

Anlage 4: Abstand zu brennbarem Material **40**

Anlage 5: Diagnoseschema **41**

Index **42**

Einleitung

Sehr geehrte(r) Benutzer(in),
mit dem Kauf dieses Heizgeräts von DOVRE haben Sie sich für ein hochwertiges Produkt entschieden. Dieses Produkt gehört zu einer neuen Generation energiesparender und umweltfreundlicher Heizgeräte. Diese Geräte nutzen sowohl Konvektionswärme als auch Strahlungswärme.

- Ihr DOVRE-Gerät wurde mithilfe der modernsten Produktionsmittel gefertigt. Sollte Ihr Gerät wider Erwarten dennoch einen Mangel aufweisen, können Sie sich jederzeit an den DOVRE-Service wenden.
- Das Gerät darf nicht verändert werden; verwenden Sie stets Original-Ersatzteile.
- Das Gerät ist zum Aufstellen in einem Wohnraum gedacht. Es muss hermetisch dicht an einen gut funktionierenden Schornstein angeschlossen werden.
- Wir empfehlen, das Gerät durch einen qualifizierten Techniker installieren zu lassen.
- DOVRE übernimmt keinerlei Haftung für Probleme oder Schäden, die auf eine inkorrekte Installation zurückzuführen sind.
- Bei Installation und Verwendung müssen die nachfolgend aufgeführten Sicherheitsvorschriften beachtet werden.

Diese Anleitung erläutert, wie Sie das DOVRE-Heizgerät sicher installieren, verwenden und warten. Wenn Sie weitergehende Informationen und technische Daten benötigen oder ein Installationsproblem haben, wenden Sie sich bitte zuerst an Ihren Lieferanten.

© 2015 DOVRE NV

Deutsch

Leistungserklärung

Gemäß der Verordnung über Bauprodukte 305/2011

Nr. 102-CPR-2013

1. **Einmaliger Identifikationscode des Produkttyps:**

   2020S/2200/2210/2220/2120/2320

2. **Typen-, Partie- oder Seriennummer oder ein anderes Identifikationsmittel des Bauprodukts wie vorgeschrieben in Artikel 11 Abs. 4:**

   Einmalige Seriennummer.

3. **Verwendungszweck des Bauprodukts entsprechend den zutreffenden harmonisierten technischen Spezifikationen und wie vom Hersteller festgelegt:**

   Ofen für festen Brennstoff ohne Produktion von Warmwasser gemäß EN 13240.

4. **Name, registrierter Handelsname oder registrierte Handelsmarke und Kontaktadresse des Herstellers wie vorgeschrieben in Artikel 11 Abs. 5:**

   Dovre N.V. Nijverheidsstraat 18 2381 Weelde Belgium.

5. **Falls zutreffend, Name und Kontaktadresse des Bevollmächtigten, dessen Vollmacht die in Artikel 12 Abs. 2 aufgeführten Aufgaben umfasst:**

   -

6. **System oder Systeme zur Beurteilung und prüfung der Leistungsbeständigkeit des Bauprodukts, aufgeführt in Anlage V:**

   System 3

7. **Bezieht sich die Leistungserklärung auf ein Bauprodukt, auf das eine harmonisierte Norm Anwendung findet:**

   Die beauftragte Institution RRF, registriert unter Nummer 1625, hat unter System 3 eine Typenprüfung durchgeführt und einen Testbericht Nr. 2905903 erstellt.

8. **Bezieht sich die Leistungserklärung auf ein Bauprodukt, für das eine europäische technische Bewertung abgegeben wurde:**

   -

9. **Angegebene Leistung:**

Harmonisierte Norm	**EN 13240 :2001/A2 :2004/AC :2007**		
Wesentliche Merkmale	**Leistungen Holz**	**Leistungen Braunkohle**	**Leistungen Kohle**
Brandsicherheit			

Harmonisierte Norm	EN 13240 :2001/A2 :2004/AC :2007		
Wesentliche Merkmale	**Leistungen Holz**	**Leistungen Braunkohle**	**Leistungen Kohle**
Temperaturbeständigkeit	A1	A1	A1
Abstand zu brennbarem Material (Mindestabstand in mm)	Rückseite: 100 Seitenfläche: 100	Rückseite: 100 Seitenfläche: 100	Rückseite: 100 Seitenfläche: 100
Risiko von herausfallenden, glühenden Teilchen	Gemäß	Gemäß	Gemäß
Emission von Verbrennungsprodukten	CO: 0,10 % (13 % O_2)	CO: 0,06 % (13 % O_2)	CO: 0,04 % (13 % O_2)
Oberflächentemperatur	Gemäß	Gemäß	Gemäß
Elektrische Sicherheit	-	-	-
Einfache Reinigung	Gemäß	Gemäß	Gemäß
Maximaler Arbeitsdruck	-	-	-
Abgastemperatur bei Nennleistung	295 °C	289 °C	272 °C
Mechanischer Widerstand (Gewicht Tragfähigkeit des Schornsteins)	Nicht festgelegt	Nicht festgelegt	Nicht festgelegt
Nennleistung	7 kW	7 kW	8 kW
Wirkungsgrad	78,3 %	75,4 %	76,4 %

10. Die Leistungen des in den Punkten 1 und 2 beschriebenen Produkts entsprechen den in Punkt 9 angegebenen Leistungen.

Diese Leistungserklärung wird unter ausschließlicher Verantwortung des unter Punkt 4 angeführten Herstellers erstellt:

T. Gehem

26/08/2013 Weelde

Tom Gehem
CEO

Deutsch

Gemäß der Verordnung über Bauprodukte 305/2011

Nr. 105-CPR-2013

1. **Einmaliger Identifikationscode des Produkttyps:**

   2500/2510/2520/2620

2. **Typen-, Partie- oder Seriennummer oder ein anderes Identifikationsmittel des Bauprodukts wie vorgeschrieben in Artikel 11 Abs. 4:**

   Einmalige Seriennummer.

3. **Verwendungszweck des Bauprodukts entsprechend den zutreffenden harmonisierten technischen Spezifikationen und wie vom Hersteller festgelegt:**

   Ofen für festen Brennstoff ohne Produktion von Warmwasser gemäß EN 13240.

4. **Name, registrierter Handelsname oder registrierte Handelsmarke und Kontaktadresse des Herstellers wie vorgeschrieben in Artikel 11 Abs. 5:**

   Dovre N.V. Nijverheidsstraat 18 2381 Weelde Belgium.

5. **Falls zutreffend, Name und Kontaktadresse des Bevollmächtigten, dessen Vollmacht die in Artikel 12 Abs. 2 aufgeführten Aufgaben umfasst:**

   -

6. **System oder Systeme zur Beurteilung und prüfung der Leistungsbeständigkeit des Bauprodukts, aufgeführt in Anlage V:**

   System 3

7. **Bezieht sich die Leistungserklärung auf ein Bauprodukt, auf das eine harmonisierte Norm Anwendung findet:**

   Die beauftragte Institution RRF, registriert unter Nummer 1625, hat unter System 3 eine Typenprüfung durchgeführt und einen Testbericht Nr. 2905904 erstellt.

8. **Bezieht sich die Leistungserklärung auf ein Bauprodukt, für das eine europäische technische Bewertung abgegeben wurde:**

   -

9. **Angegebene Leistung:**

Harmonisierte Norm	**EN 13240 :2001/A2 :2004/AC :2007**		
Wesentliche Merkmale	**Leistungen Holz**	**Leistungen Braunkohle**	**Leistungen Kohle**
Brandsicherheit			
Temperaturbeständigkeit	A1	A1	A1

Harmonisierte Norm	EN 13240 :2001/A2 :2004/AC :2007		
Wesentliche Merkmale	**Leistungen Holz**	**Leistungen Braunkohle**	**Leistungen Kohle**
Abstand zu brennbarem Material (Mindestabstand in mm)	Rückseite: 100 Seitenfläche: 100	Rückseite: 100 Seitenfläche: 100	Rückseite: 100 Seitenfläche: 100
Risiko von herausfallenden, glühenden Teilchen	Gemäß	Gemäß	Gemäß
Emission von Verbrennungsprodukten	CO: 0,10 % (13 % O_2)	CO: 0,09 % (13 % O_2)	CO: 0,05 % (13 % O_2)
Oberflächentemperatur	Gemäß	Gemäß	Gemäß
Elektrische Sicherheit	-	-	-
Einfache Reinigung	Gemäß	Gemäß	Gemäß
Maximaler Arbeitsdruck	-	-	-
Abgastemperatur bei Nennleistung	264 °C	318 °C	314 °C
Mechanischer Widerstand (Gewicht Tragfähigkeit des Schornsteins)	Nicht festgelegt	Nicht festgelegt	Nicht festgelegt
Nennleistung	10 kW	10 kW	10 kW
Wirkungsgrad	80,0 %	76,4 %	79,0 %

10. Die Leistungen des in den Punkten 1 und 2 beschriebenen Produkts entsprechen den in Punkt 9 angegebenen Leistungen.

Diese Leistungserklärung wird unter ausschließlicher Verantwortung des unter Punkt 4 angeführten Herstellers erstellt:

T. Gehem

26/08/2013 Weelde

Tom Gehem
CEO

Da die Produkte kontinuierlich verbessert werden, können die Spezifikationen des gelieferten Geräts ohne vorherige Ankündigung von den Angaben in dieser Broschüre abweichen.

DOVRE N.V.
Nijverheidsstraat 18 Tel : +32 (0) 14 65 91 91
B-2381 Weelde Fax : +32 (0) 14 65 90 09
Belgien E-Mail: info@dovre.be

Deutsch

Sicherheit

Achtung! Alle Sicherheitsvorschriften müssen streng befolgt werden.

Lesen Sie die dem Gerät beiliegenden Anleitungen zu Installation, Inbetriebnahme und Pflege sorgfältig durch, bevor Sie das Gerät in Betrieb nehmen.

Das Gerät muss gemäß den in Ihrem Land geltenden gesetzlichen Bestimmungen installiert werden.

Alle lokalen Bestimmungen sowie Bestimmungen aufgrund von EU-Normen müssen bei der Installation des Geräts beachtet werden.

Vorzugsweise sollte das Gerät von einem dazu befugten Techniker installiert werden. Dieser kennt alle geltenden Bestimmungen und Vorschriften.

Das Gerät wurde zu Heizungszwecken entwickelt. Alle Oberflächen einschließlich Glas und Anschlussrohr können sehr heiß werden (mehr als 100 °C)! Verwenden Sie bei der Bedienung eine "kalte Hand" oder hitzebeständige Handschuhe.

Sorgen Sie für eine hinreichende Abschirmung, wenn sich kleine Kinder, Personen mit Einschränkungen, Ältere oder Tiere in der Nähe des Geräts aufhalten.

Die Sicherheitsabstände zu brennbarem Material müssen strikt eingehalten werden.

Legen Sie keine Gardinen, Kleider, Wäschestücke oder andere brennbare Materialien auf oder neben das Gerät.

Verwenden Sie während des Betriebs Ihres Geräts keine leicht entflammbaren oder explosiven Materialien in der Nähe des Geräts.

Lassen Sie den Schornstein regelmäßig reinigen, um Schornsteinbrände zu verhindern. Heizen Sie niemals mit geöffneter Tür.

Bei Schornsteinbrand: Schließen Sie die Lufteingänge des Geräts und rufen Sie die Feuerwehr.

Wenn das Glas des Geräts gebrochen oder gesprungen ist, muss dieses Glas ausgetauscht werden, bevor das Gerät erneut in Betrieb genommen wird.

Ziehen Sie nicht gewaltsam an der Tür; achten Sie darauf, dass Kinder nicht an der geöffneten Tür ziehen; stellen oder setzen Sie sich nicht auf die geöffnete Tür; stellen Sie keine schweren Gegenstände auf die Tür.

Sorgen Sie für eine ausreichende Ventilation in dem Raum, in dem das Gerät aufgestellt ist. Bei nicht ausreichender Ventilation ist die Verbrennung nur unvollständig, wodurch sich giftige Gase im Raum ausbreiten können. Vgl. Kapitel "Installationsbedingungen" für weitere Informationen zur Ventilation.

Installations-bedingungen

Allgemeines

- Das Gerät muss hermetisch dicht an einen gut funktionierenden Schornstein angeschlossen werden.
- Für die Anschlussmaße vgl. die Anlage „Technische Daten“.
- Informieren Sie sich bei der Feuerwehr und/oder bei Ihrer Versicherungsgesellschaft über eventuelle spezielle Bedingungen und Vorschriften.

Schornstein

Der Schornstein ist erforderlich für:

- Die Abfuhr von Verbrennungsgasen durch natürlichen Abzug.

  Die warme Luft in dem Schornstein ist leichter als die Außenluft und steigt daher nach oben.

- Das Ansaugen von Luft, erforderlich für die Verbrennung der Brennstoffe in dem Gerät.

Ein nicht korrekt funktionierender Schornstein kann zu Rauchrückschlägen beim Öffnen der Tür führen. Schäden durch Rauchrückschlag fallen nicht unter die Garantie.

Schließen Sie nicht mehrere Geräte (etwa noch einen Zentralheizungskessel) an

denselben Schornstein an, es sei denn, lokale oder landesweite Gesetze lassen dies zu. Sorgen Sie in jedem Fall bei zwei Anschlüssen dafür, dass der Höhenunterschied zwischen den Anschlüssen mindestens 200 mm beträgt.

Fragen Sie Ihren Installateur nach einer Beratung zu Ihrem Schornstein. Konsultieren Sie die EU-Norm EN13384 für die korrekte Berechnung Ihres Schornsteins.

Der Schornstein muss die folgenden **Bedingungen** erfüllen:

- Der Schornstein muss aus feuerfestem Material bestehen, vorzugsweise aus Keramik oder Edelstahl.
- Der Schornstein muss luftdicht und gut gereinigt sein und vollständigen Zug garantieren.

  Ein Zug/Unterdruck von 15 - 20 Pa bei normaler Belastung ist ideal.
- Der Schornstein muss - vom Ausgang aus dem Gerät ab - so vertikal wie möglich verlaufen. Richtungsänderungen und horizontale Teilstücke stören den Abzug der Verbrennungsgase und führen möglicherweise zu Rauchansammlungen.
- Die Innenmaße des Schornsteins dürfen nicht zu groß sein, um zu vermeiden, dass sich die Verbrennungsgase zu stark abkühlen und dadurch den Zug beeinträchtigen.
- Der Schornstein sollte nach Möglichkeit den gleichen Durchmesser aufweisen wie das Anschlussstück.

  Für den nominellen Durchmesser vgl. die Anlage "Technische Daten". Wenn der Rauchkanal gut isoliert ist, kann der Durchmesser eventuell etwas größer sein (max. zweimal so groß wie der des Anschlussstücks).
- Der Abschnitt (die Oberfläche) des Rauchkanals muss konstant sein. Änderungen und (vor allem) Verengungen stören die Abfuhr der Verbrennungsgase.
- Bei Verwendung einer Regenhaube/Abfuhrabdeckung auf dem Schornstein: Achten Sie darauf, dass die Haube nicht die Mündung des Schornsteins verengt und dass sie nicht die Abfuhr der Verbrennungsgase behindert.
- Der Schornstein muss in einem Bereich münden, der nicht durch umliegende Gebäude, in der Nähe stehende Bäume oder andere Hindernisse behindert wird.
- Der Teil des Schornsteins, der außerhalb der Wohnung liegt, muss isoliert sein.
- Der Schornstein muss mindestens 4 Meter hoch sein.
- Als Faustregel gilt: 60 cm oberhalb des Dachfirsts.
- Wenn der Dachfirst mehr als 3 Meter vom Schornstein entfernt ist: Verwenden Sie die Maße aus der folgenden Abbildung. A = der höchste Punkt des Daches innerhalb eines Abstands von 3 Metern.

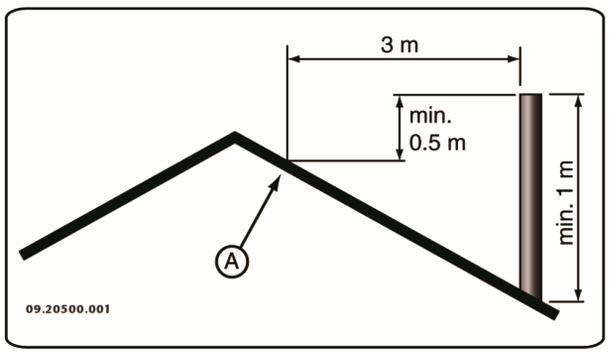

Belüftung des Raums

Für eine gute Verbrennung benötigt das Gerät Luft (Sauerstoff). Die Luft wird über einstellbare Lufteinlassöffnungen aus dem Raum, in dem das Gerät aufgestellt ist, angeführt.

Bei nicht ausreichender Ventilation ist die Verbrennung nur unvollständig, wodurch sich giftige Gase im Raum ausbreiten können.

Eine Faustregel ist, dass die Luftzufuhr 5,5 cm²/kW betragen muss. Eine zusätzliche Ventilation ist erforderlich:

- Wenn das Gerät in einem gut isolierten Raum steht.
- Wenn eine mechanische Ventilation verwendet wird, etwa durch ein zentrales Absaugsystem oder eine Abzughaube in einer offenen Küche.

Sie können für zusätzliche Ventilation sorgen, indem Sie in der Außenwand ein Ventilationsgitter einbauen lassen.

Deutsch

Sorgen Sie dafür, dass andere Luft verbrauchende Geräte (etwa ein Wäschetrockner, andere Heizgeräte oder ein Badezimmerventilator) über eine eigene Außenluftzufuhr verfügen oder ausgeschaltet sind, wenn das Gerät in Verwendung ist.

Decken und Wände

Der Boden, auf dem das Gerät aufgestellt wird, muss über eine ausreichende Tragfähigkeit verfügen. Für das Gewicht des Geräts siehe Anlage „Technische Daten“.

- Im Boden unter dem Gerät und in den Wänden rund um das Gerät dürfen sich keine elektrischen Leitungen befinden.
- Unter dem Gerät müssen alle brennbaren Materialien entfernt werden oder mit einer Betonplatte (mindestens 6 cm dick) geschützt sein.
- Brennbare Wände in der Nähe des Geräts müssen mit einer Steinwand (mindestens 10 cm dick) und einer Isolierschicht von mindestens 5 cm Dicke geschützt werden.
- Nicht brennbare Wände in der Nähe des Geräts müssen mit einer mindestens 2,5 cm dicken Isolierschicht geschützt werden, damit sich keine Risse bilden können.
- Schützen Sie brennbare Böden mithilfe einer feuerfesten Bodenplatte gegen Wärmeausbreitung und eventuell herausfallende Asche. Vgl. Anlage „Abstand zu brennbarem Material“.
- Sorgen Sie für ausreichenden Abstand zwischen dem Gerät und brennbaren Materialien wie etwa Möbeln.
- Sorgen Sie rund um brennbare Materialien, etwa Zierleisten, für ausreichende Belüftung. Vgl. Anlage „Abstand zu brennbarem Material“.
- Zwischen Teppichen und dem Feuer muss ein Mindestabstand von 80 cm gewahrt bleiben.
- Sorgen Sie dafür, dass sich im Umkreis von 50 cm um die eventuellen Konvektionsauslassöffnungen keine brennbaren Materialien befinden.

Produktbeschreibung

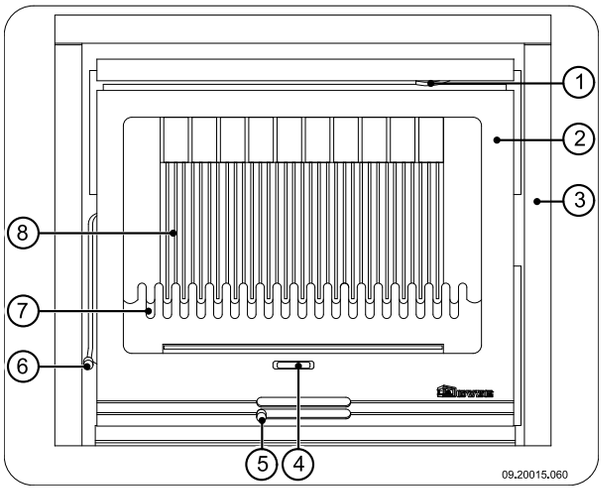

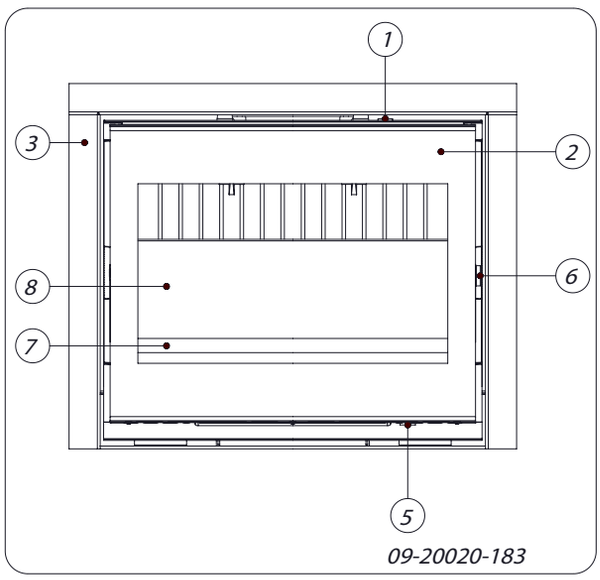

1. Sekundäre Luftklappe
2. Tür
3. Äußerer Zierrahmen
4. Schüttelstange
5. Primäre Luftklappe
6. Riegel
7. Feuerkorb
8. Feuerfeste Innenplatten

Merkmale des Geräts

- Das Gerät wird mit einem losen Handgriff zum Öffnen der Tür, der so genannten „kalten Hand“, geliefert.
- Das Gerät wird mit einem zweiten losen Handgriff zum Entfernen der Aschenlade, der so genannten „kalten Hand“, geliefert; vgl. die nachfolgende Abbildung.

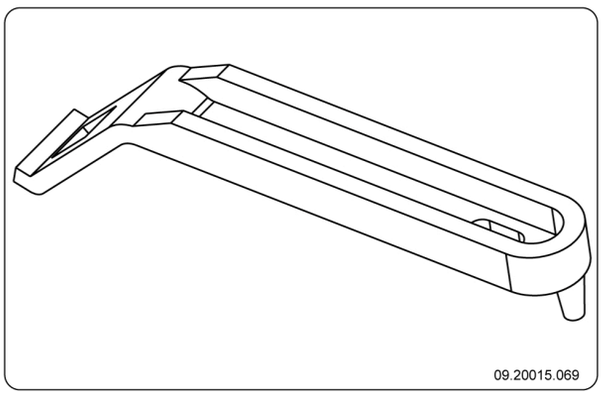

- Sie können die Schwenkrichtung der Tür ändern. Das Gerät wird ab Werk mit nach rechts schwenkender Tür geliefert. Für eine nach links schwenkende Tür ist eine optional erhältliche Riegelstange erforderlich. Die Anleitungen zum Ändern der Schwenkrichtung liegen dieser Riegelstange bei.
- Die Schwenkrichtung der Tür kann geändert werden. Das Gerät wird mit nach links schwenkender Tür geliefert. Für eine nach rechts schwenkende Tür ist eine optional erhältliche Riegelstange erforderlich. Die Anleitungen zum Ändern der Schwenkrichtung liegen dieser Riegelstange bei.
- Das Gerät wird mit einem Anschlusssatz für die Außenluftzufuhr geliefert.
- Das Gerät ist **nicht** für den dauerhaften Gebrauch geeignet.
- Der Einsatzofen verfügt über ein integriertes Konvektionssystem. Beim Einbau des Geräts muss daher kein gesonderter Konvektionsraum gebaut werden und die Verwendung von Luftein- und -auslassrosten zur Konvektion ist ebenfalls nicht erforderlich.

  Der Raum zwischen dem gusseisernen Ofen und dem stählernen Konvektionskasten dient als Konvektionsraum. Unter dem Gerät wird die Umgebungsluft angesaugt. Die Luft wird um den Ofen geführt, wo sie erwärmt wird. Anschließend tritt die erwärmte Luft an der Vorderseite des Konvektionsraums durch die Luftöffnung an der Oberseite des Ofens aus.
- Das Gerät verfügt über zwei zusätzliche Anschlüsse für den Transport der Konvektionswärme in andere Räume.
- Das Gerät ist zur Unterstützung der Konvektion mit zwei eingebauten Ventilatoren ausgestattet. Die Geschwindigkeit der Ventilatoren ist über einen entsprechenden Regler einstellbar. Dieser Regler ist im Lieferumfang enthalten. Der Ventilator und der Geschwindigkeitsregler werden am Stromnetz angeschlossen; vgl. den Abschnitt "Anschluss des Ventilators am Stromnetz".

  Der Ventilator funktioniert thermostatisch. Dies bedeutet, dass er nur dann eingeschaltet wird, wenn der Einsatzofen die entsprechende Temperatur erreicht hat; bei ausreichender Abkühlung wird der Ventilator automatisch abgeschaltet.
- Das Gerät kann mit einem Außenrahmen geliefert werden, auf dem Sie einen Zierrahmen befestigen können. Der Zierrahmen ist optional lieferbar.

Installation

Vorbereitung

- Überprüfen Sie das Gerät sofort nach Lieferung auf (Transport-) Schäden und eventuelle Mängel.

  Wenn Sie (Transport-)Schäden oder Mängel festgestellt haben, nehmen Sie das Gerät nicht in Gebrauch und informieren Sie den Lieferanten.
- Entfernen Sie die abmontierbaren Teile (feuerfeste Innenplatten, Feuerboden, Feuerkorb, Entaschungsklappe und Aschenlade) aus dem Gerät, bevor Sie es installieren.

  Wenn Sie die abmontierbaren Teile entfernen, können Sie das Gerät leichter verschieben und Beschädigungen vermeiden.

  Achten Sie beim Entfernen dieser Teile auf ihre ursprüngliche Lage, damit Sie sie später wieder korrekt anbringen können.

Deutsch

1. Öffnen Sie die Tür des Geräts.
2. Entfernen Sie die feuerfesten Innenplatten.

Die Vermiculit-Innenplatten haben ein geringes Gewicht und sind bei Lieferung zumeist ockerfarben. Sie isolieren die Verbrennungskammer und sorgen so für eine bessere Verbrennung.

Montieren des Handgriffs

Das Gerät wird mit einem losen Handgriff, der so genannten "kalten Hand", geliefert.

Die Form der kalten Hand ist von der Ausführungsform des Geräts abhängig.

Befestigen Sie den hölzernen Handgriff mit der mitgelieferten Schraube M8x50 am Anschlussstück; vgl. dazu die nachfolgende Abbildung.

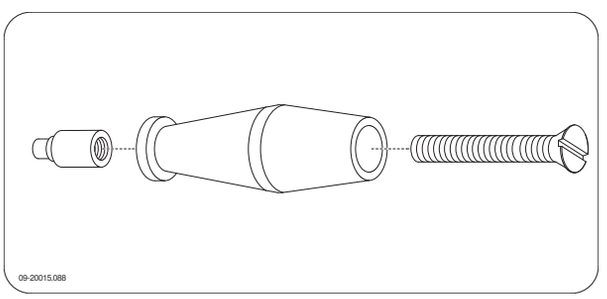

Beachten Sie vor dem Öffnen der Tür die nachfolgende Abbildung.

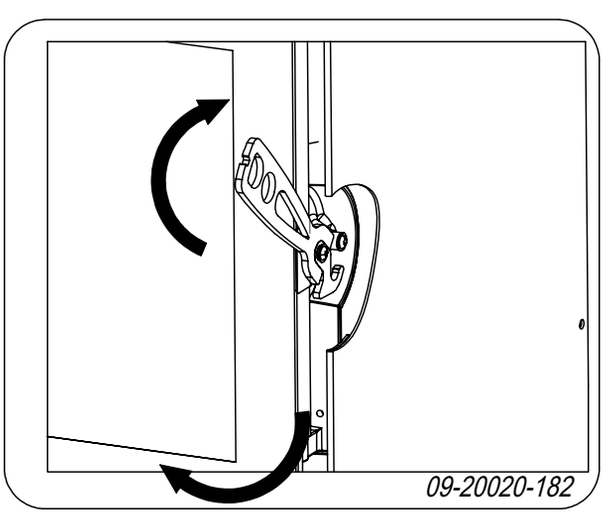

Ändern der Schwenkrichtung der Tür

Sie können die Schwenkrichtung der Tür nach Wunsch ändern. Das Gerät wird ab Werk mit nach rechts schwenkender Tür geliefert. Befolgen Sie die nachfolgende Anleitung.

1. Schrauben Sie den Riegel von der Tür ab.
2. Schrauben Sie den Schließbolzen der Tür aus dem Scharnier.
3. Ziehen Sie die Scharnierfedern aus den Scharnieren.

   Achten Sie darauf, dass Sie die Tür ausreichend stützen; ohne Scharnierfedern kann sich die Tür plötzlich vom Gerät lösen.
4. Entfernen Sie die Tür vom Gerät.
5. Nehmen Sie die Verschlussringe vom Scharnierbolzen und setzen Sie diese auf die andere Seite des Geräts.
6. Positionieren Sie die Tür oberhalb der Scharnierbolzen und setzen Sie die Scharnierfedern in die Scharniere.
7. Schrauben Sie den Riegel an die andere Seite der Tür.
8. Schrauben Sie den Schließbolzen an die andere Seite der Tür.

Bemerkung: Zum Einstellen der Türschließung vgl. das Kapitel „Wartung“.

Anschluss des Ventilators am Stromnetz

Der Einsatzofen wird mit zwei eingebauten Ventilatoren und einem separaten Geschwindigkeitsregler geliefert. Darüber hinaus verfügt das Gerät über einen Thermo-Switch, der den Ventilator bei einer fest eingestellten Temperatur ein- und ausschaltet.

Diese Teile müssen gemäß dem nachfolgend gezeigten Anschlussschema an das Stromnetz angeschlossen werden.

Das Anschlussschema ist modellspezifisch.

Lassen Sie den Anschluss von einem sachkundigen Elektriker vornehmen.

Der Einsatzofen verfügt über ein dreiadriges Kabel.

⚠ Der Einsatzofen muss durch einen doppelpoligen Schalter von Stromnetz getrennt sein.

⚠ Sorgen Sie für die korrekte Erdung des Einsatzofens.

Ausführliche Anschlussschemata finden Sie in Anlage 2.

Einbau in einen vorhandenen Kamin

Befolgen Sie zum Einbau des Ofens in einen vorhandenen Kamin die nachfolgende Anleitung:

1. Stellen Sie das Gerät in der geeigneten Höhe auf und sorgen Sie mit einer Wasserwaage für eine ebene Aufstellung.

   ⚠ Halten Sie das elektrische Kabel vom Gerät entfernt.

2. Wenn Sie einen externen Rahmen auf das Gerät setzen wollen, müssen Sie die mitgelieferten Klemmplatten an den Seiten des Geräts befestigen, ohne die Schrauben ganz fest anzudrehen. Der externe Rahmen wird nämlich zwischen dem Gerät und den Klemmplatten befestigt; vgl. die nachfolgende Abbildung.

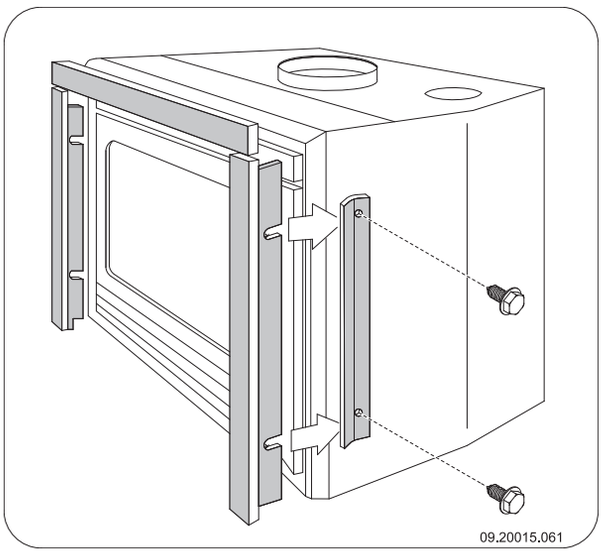

3. Schließen Sie die Basis des Schornsteins mit nicht brennbarem Material ab.

4. Bringen Sie in der Basis eine Öffnung für das Abzugrohr mit einem Durchmesser von 150 cm an.

5. Zentrieren Sie die Öffnung in der Basis auf das Anschlussstück am Ofen.

6. Setzen Sie das Abzugrohr in die Öffnung. Sorgen Sie dafür, dass das Rohr nach unten gezogen werden kann, so dass es auf das Anschlussstück passt. Verwenden Sie beispielsweise ein Rohr mit verstellbarer Länge.

   ℹ Bei einem flexiblen Edelstahlrohr: Schrauben Sie das Rohr mit dem mitgelieferten Anschluss an, setzen Sie diesen in das Anschlussstück, und fixieren Sie das Anschlussstück, indem Sie die beiden Lippen nach außen biegen.

Die nachfolgende Abbildung zeigt ein Beispiel für die Platzierung eines Einbauofens in einem Kamin, der gemäß den oben angegebenen Anleitungen und Vorschriften gebaut wurde.

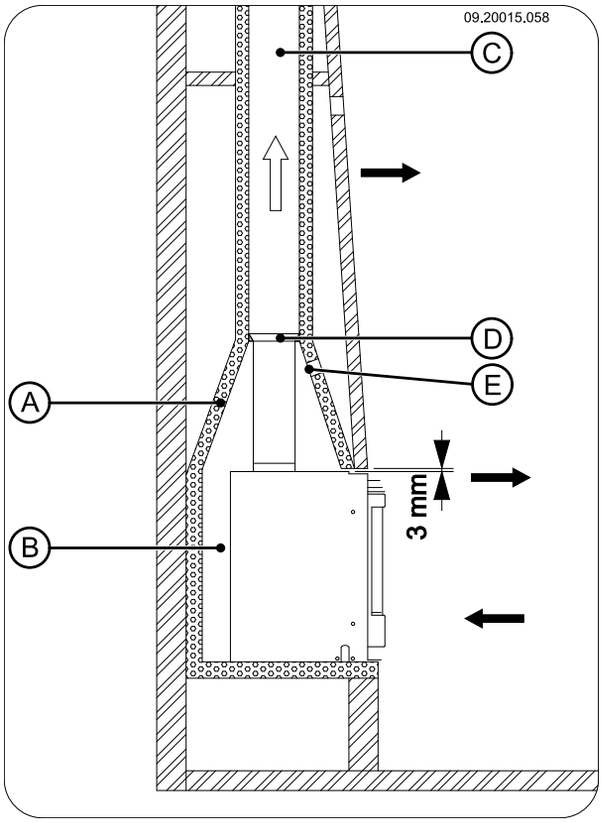

A Vorhandener Ofen

B Belüftungsraum (mindestens 15 mm)

C Vorhandener Abgaskanal

Deutsch

D	Feuerfestes Material oder ein Verbindungsstück
E	Öffnung zur Verhinderung von Druckaufbau

Einbau in einen neuen Kamin

Die Installation des Einbauofens besteht aus zwei Teilen:

- Der Platzierung und dem Anschluss des Einbauofens
- Aufbau des Kamins um den Einbauofen

Platzierung und Anschluss des Einbauofens

1. Stellen Sie das Gerät in der geeigneten Höhe auf und sorgen Sie mit einer Wasserwaage für eine ebene Aufstellung.
2. Wenn Sie einen externen Rahmen auf das Gerät setzen wollen, müssen Sie die mitgelieferten Klemmplatten an den Seiten des Geräts befestigen, ohne die Schrauben ganz fest anzudrehen. Der externe Rahmen wird nämlich zwischen dem Gerät und den Klemmplatten befestigt; vgl. die nachfolgende Abbildung.

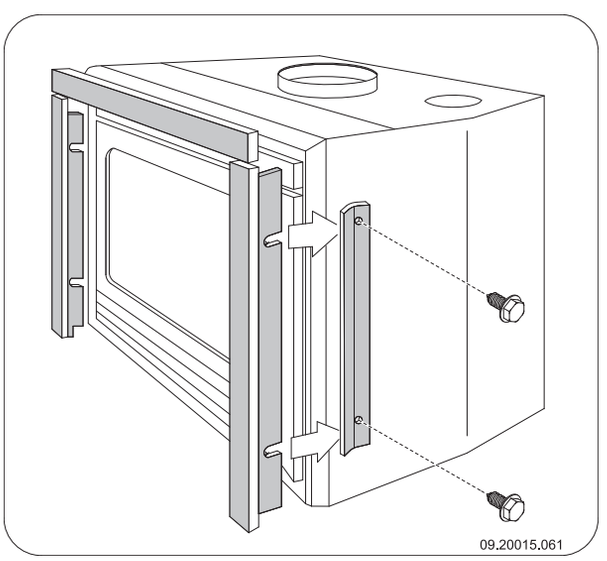

3. Sorgen Sie dafür, dass zwischen den vorhandenen Wänden, die über die erforderliche Isolierung verfügen (vgl. das Kapitel "Installationsbedingungen“), und der Rückseite des Geräts 15 mm Konvektionsraum vorhanden ist.
4. Der Einbauofen darf nicht das Mauerwerk tragen. Verwenden Sie nach Wunsch eine Stütze wie etwa ein Trageisen. Lassen Sie zwischen der Stütze und dem Gerät mindestens 3 mm Spiel.
4. Schließen Sie das Gerät absolut dicht an den Schornstein an.
5. Prüfen Sie den Zug im Schornstein und die Abdichtung des Anschlusses an dem Abgasabzugkanal, indem Sie ein kleines, intensives Probefeuer mit Zeitungspapier und trockenem, dünnem Holz machen.

⚠ Warten Sie bei neuem Mauerwerk, bis dieses vollständig getrocknet ist.

Abführen der Konvektionsluft

Das Gerät verfügt über zwei zusätzliche Anschlüsse für den Transport der Konvektionswärme in andere Räume.In diesen Räumen müssen Luftauslastroste vorhanden sein. Gehen Sie wie folgt vor, wenn Sie diese Funktion verwenden möchten:

1. Entfernen Sie die zwei Druckplatten auf dem Konvektionskasten, indem Sie sie mit einem Hammer losschlagen.
2. Montieren Sie die zwei mitgelieferten Anschlussstücke (125 mm Durchmesser) mit den mitgelieferten M8x16-Schrauben und M8-Bolzen auf den dadurch entstandenen Öffnungen.
3. Schließen Sie dann das flexible Rohr (125 mm Durchmesser) an und führen Sie dieses in die gewünschten Räume.
4. Schließen Sie den flexiblen Schlauch an die Auslassroste in den Räumen an.

Bau eines neuen Kamins

Im Kamin stellen Sie einen Konvektionsraum her. In diesem Raum kann sich die Luft frei bewegen. Für die Verbrennung muss Luft angesaugt werden, und die vom Einbauofen erwärmte Luft (die Konvektionsluft) muss frei in den zu heizenden Raum strömen können; vgl. die nachfolgende Abbildung.

Befolgen Sie beim Bau des Kamins die nachfolgenden Vorschriften:

- Die Oberseite des Kamins muss mit einer Abschlussplatte aus hitzebeständigem und nicht brennbarem Material luftdicht abgeschlossen sein.

- Die Abschlussplatte muss waagerecht liegen und mindestens 30 cm unter der Abgasöffnung in der Decke platziert sein.
- Nach Wunsch können Sie an der Oberseite des Kamins und direkt unter der Abschlussplatte einen zusätzlichen Luftauslassrost anbringen.

⚠ Verwenden Sie im Einbauraum kein brennbares Material und verhindern Sie bei Verwendung wärmeleitfähiger Materialien die Bildung von Wärmebrücken.

Befolgen Sie beim Bau des Kamins die nachfolgende Anleitung:

1. Mauern Sie den Fuß des Ofens.

   ⚠ Sorgen Sie dafür, dass die Tür des Ofens frei über die Aufstellfläche des Ofens schwingen kann.

2. Mauern Sie den Kamin weiter auf bis zum Rauchfang.

   ⚠ Sorgen Sie dafür, dass zwischen dem Einbauofen und dem Mauerwerk immer 2 mm Spiel bleiben, um die Wärmeausdehnung des Einbauofens aufzufangen.

3. Nach Wunsch können Sie die Innenseite des Kamins mit reflektierendem Isoliermaterial auskleiden.

   ℹ Eine zusätzliche Auskleidung des Einbauraums verhindert eine unnötige Wärmabstrahlung an Außenwände und/oder benachbarte Räume. Auch wird dadurch die Beschädigung der Hohlmauerisolierung verhindert.

4. Mauern Sie den Kamin weiter auf bis zur Rauchgasöffnung in der Decke.

   ⚠ Der Einbauofen darf nicht das Mauerwerk tragen. Verwenden Sie eine Stütze, wie etwa ein Trageisen. Lassen Sie zwischen der Stütze und dem Gerät mindestens 3 mm Spiel.

5. Schließen Sie den Einbauraum mit der Abschlussplatte ab.
6. Bringen Sie unter der Abschlussplatte einen Luftrost zur Belüftung des Geräts an.
7. Stellen Sie oberhalb der Abschlussplatte eine Öffnung her, um eventuellen Druckaufbau zu verhindern.

Die nachfolgende Abbildung zeigt ein Beispiel für die Platzierung eines Einbauofens in einem Kamin, der gemäß den oben angegebenen Anleitungen und Vorschriften gebaut wurde.

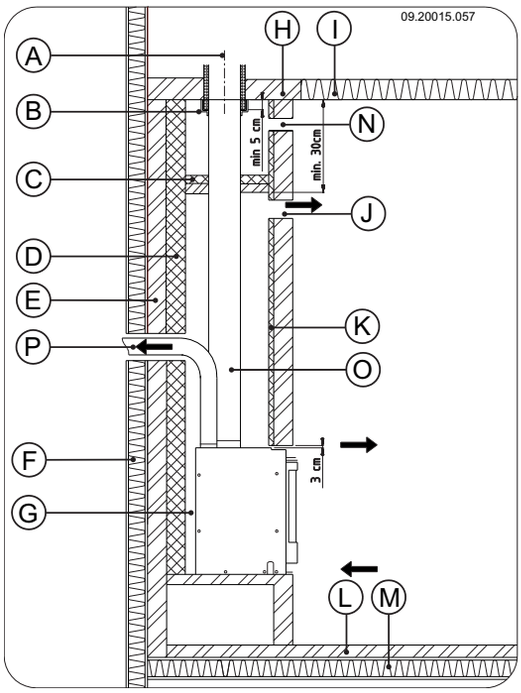

A	Schornstein
B	Feuerfestes Material oder ein Verbindungsstück
C	Abdeckplatte
D	Isoliermaterial (mindestens 5 cm)
E	Nicht brennbare Mauer
F	Brennbare Mauer
G	Belüftungsraum (mindestens 15 mm)
H	Nicht brennbare Decke
I	Brennbare Decke
J	Konvektionsluftöffnung
K	Isolierung (optional)
L	Nicht brennbarer Boden
M	Brennbarer Boden
N	Öffnung gegen Druckaufbau
O	Anschlussrohr
P	Konvektionsluft anderer Raum

Deutsch

Montieren des externen Rahmens

Das Gerät kann mit einem passenden drei- oder vierseitigen Außenrahmen geliefert werden. Optional ist auch ein Zierrahmen erhältlich, der am Außenrahmen befestigt wird.

1. Montieren Sie den Außenrahmen, indem Sie die beiden Seiten mit zwei Schrauben miteinander verbinden; vgl. die nachfolgende Abbildung.

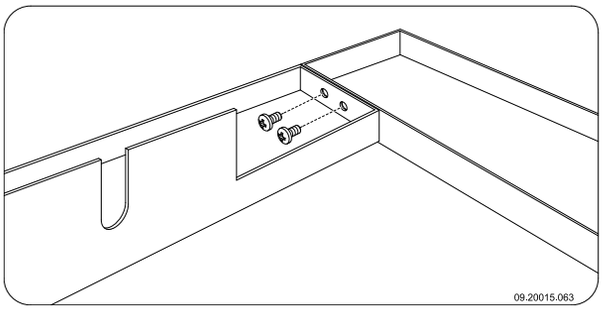

2. Montieren Sie den Zierrahmen, indem Sie seine beiden Seiten mithilfe des Verbindungselements miteinander verbinden und anschließend mit den zwei Schrauben (A) des Verbindungselements fixieren; vgl. die nachfolgende Abbildung.

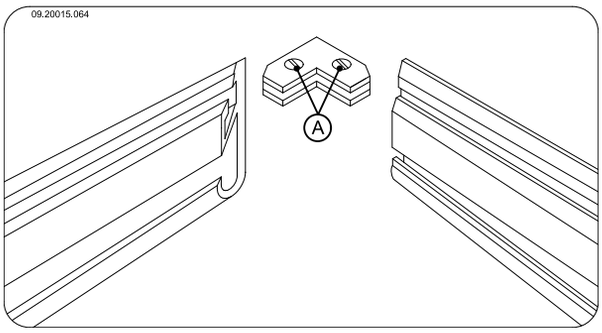

3. Zentrieren Sie den Zierrahmen in Bezug auf den externen Rahmen; vgl. die nachfolgende Abbildung.

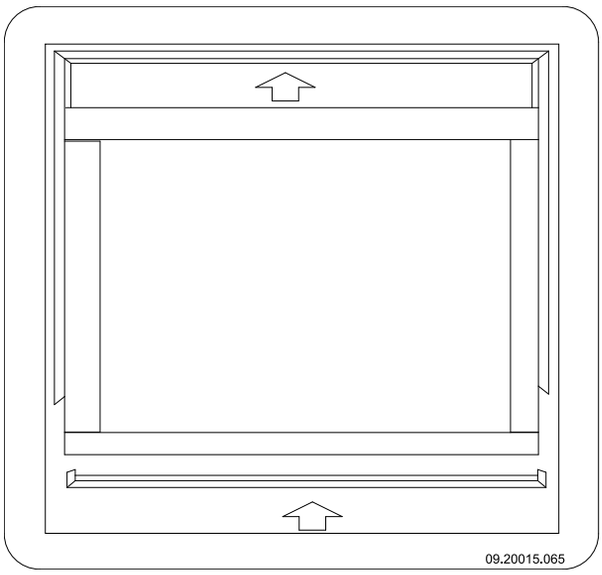

4. Platzieren Sie an jeder Seite drei Stützplättchen zwischen dem Zierrahmen und dem Außenrahmen; vgl. die nachfolgende Abbildung.

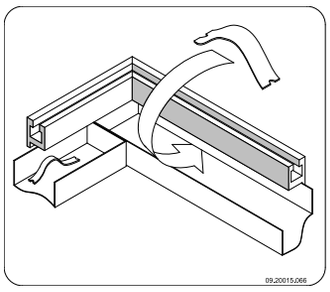

5. Befestigen Sie den (zusammengesetzten) Rahmen am Gerät, indem Sie die Befestigungslippen an den vertikalen Seiten des Rahmens zwischen das Gerät und die Klemmplatten schieben; vgl. die nachfolgende Abbildung.

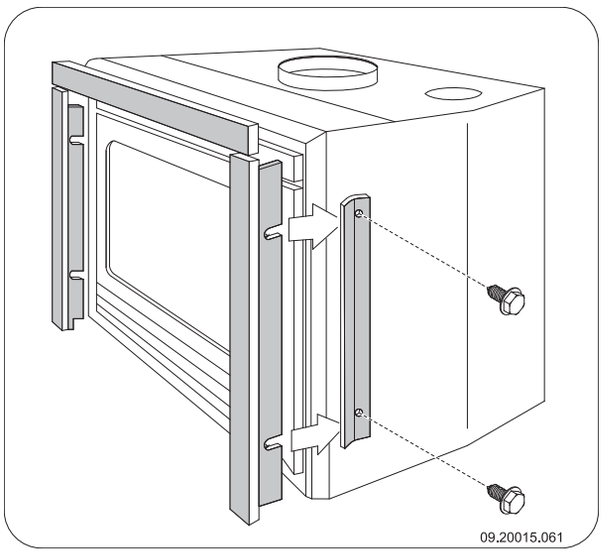

Ausführung

1. Setzen Sie alle demontierten Teile wieder an ihrem korrekten Platz in das Gerät ein.
2. Sorgen Sie dafür, dass der neu gebaute Kamin vollständig trocken ist, bevor Sie mit dem Heizen beginnen.

⚠ Lassen Sie das Gerät nicht ohne feuerfeste Innenplatten brennen.

Das Gerät ist jetzt gebrauchsfertig.

Verwendung

Erste Verwendung

Wenn Sie das Gerät zum ersten Mal in Betrieb nehmen, lassen Sie es einige Stunden durchheizen. Dadurch härtet der hitzebeständige Lack aus. Hierbei kann es zu Rauch- und Geruchsbildung kommen. Öffnen Sie dann eventuell in dem Raum, in dem das Gerät aufgestellt ist, Fenster und Türen.

Brennstoff

Das Gerät ist für das Heizen mit Holz (das gesägt, gespalten und ausreichend trocken ist), Braunkohlebriketts und Anthrazitkohle geeignet.

Verwenden Sie keine anderen Brennstoffe; diese können dem Gerät ernsthafte Schäden zufügen.

Die folgenden Brennstoffe dürfen nicht verwendet werden, da sie die Umwelt verschmutzen und Gerät und Schornstein stark verunreinigen, was zu einem Schornsteinbrand führen kann:

- Behandeltes Holz, wie etwa Holz mit Beschichtungen, gefärbtes Holz, imprägniertes Holz, konserviertes Holz, Multiplex und Spanplatten.
- Kunststoff, Altpapier und Haushaltsabfälle.

Holz

- Verwenden Sie vorzugsweise hartes Laubholz, wie etwa Eiche, Buche, Birke oder Obstbaumholz. Dieses Holz brennt langsam bei ruhiger Flamme. Nadelholz enthält mehr Harz, brennt schneller und erzeugt mehr Funken.
- Verwenden Sie getrocknetes Holz mit maximal 20 % Feuchtigkeitsanteil. Hierzu muss das Holz mindestens zwei Jahre lang getrocknet werden. Holz mit einem Feuchtigkeitsanteil von 20 % liefert 4,2 kWh pro kg Holz. Holz mit einem Feuchtigkeitsanteil von 15 % liefert 4,4 kWh pro kg Holz. Frisch geschlagenes Holz mit einem Feuchtigkeitsanteil von 60 % liefert 1,6 kWh pro kg Holz.
- Sägen Sie das Holz auf Maß und spalten Sie es, solange es noch frisch ist. Frisches Holz lässt sich leichter spalten, und gespaltenes Holz trocknet besser. Bewahren Sie das Holz unter einer Abdeckung auf, in der sich der Wind frei bewegen kann.
- Verwenden Sie kein nasses Holz. Nasses Holz spendet keine Wärme, da die gesamte Energie für das Verdampfen der Feuchtigkeit verwendet wird. Dabei entsteht viel Rauch und es kommt zu Rußablagerungen an der Gerätetür und im Schornstein. Der Wasserdampf kondensiert im Gerät und kann aus dem Gerät austreten und zu schwarzen Flecken auf dem Fußboden führen. Der Wasserdampf kann auch im Schornstein kondensieren und zur Entstehung von Carbolineum beitragen. Dieser Stoff ist leicht brennbar und kann zu einem Schornsteinbrand führen.

Braunkohlebriketts

Braunkohlebriketts haben ungefähr dieselben Brenneigenschaften wie Holz.

- Sorgen Sie für ein gutes Holzkohlebett, bevor Sie die Braunkohlebriketts anzünden.
- Befolgen Sie zum Anzünden des Ofens die Anleitung im Abschnitt "Anzünden".

Anthrazitkohle

Anthrazitkohleprodukte werden anhand oft gesetzlich festgelegter Kategorien unterteilt; dazu gehört etwa der prozentuale Anteil flüchtiger Stoffe. Der Aschegehalt von Anthrazitkohle liegt zwischen 3 % und 13 %. Je niedriger der Aschegehalt, umso höher der Heizwert der Kohle, und umso seltener müssen Sie den Ofen entaschen.

- Verwenden Sie vorzugsweise Anthrazitkohle der Kategorie A mit niedrigem Aschegehalt.
- Verwenden Sie das empfohlene Format 12/22 oder 20/30.
- Befolgen Sie zum Anzünden des Ofens die Anleitung im Abschnitt "Anzünden".

Anzünden

Sie können überprüfen, ob der Schornstein über ausreichenden Zug verfügt, indem Sie oberhalb der Flammplatte ein Knäuel Zeitungspapier anzünden. Ein kalter Schornstein verfügt oft über unzureichenden Zug, wodurch Rauch in das Zimmer gelangen kann. Wenn Sie das Gerät wie hier beschrieben anzünden, vermeiden Sie dieses Problem.

1. Stapeln Sie zwei Lagen mittelgroßer Holzstücke kreuzweise übereinander.
2. Stapeln Sie auf den Holzstücken zwei bis drei Lagen Anzündehölzchen kreuzweise übereinander.
3. Legen Sie den Anzünderblock zwischen die Anzündehölzchen und zünden Sie den Anzünderblock gemäß der Anleitung auf der Verpackung an.

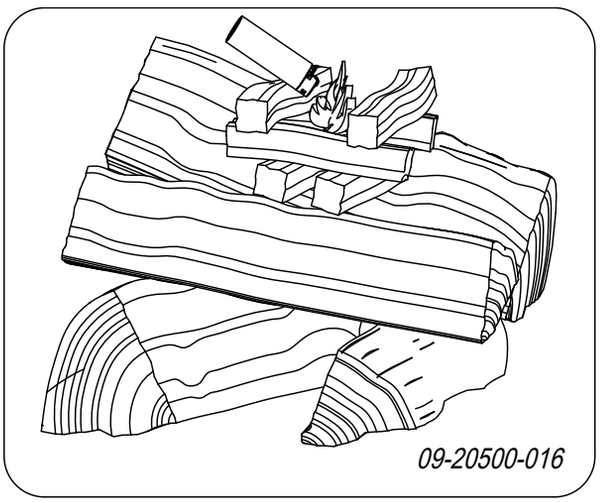

4. Schließen Sie die Tür des Geräts, und öffnen Sie den primären Lufteinlass sowie den sekundären Lufteinlass des Geräts; vgl. die nachfolgende Abbildung.
5. Lassen Sie das Anzündfeuer durchbrennen, bis ein glühendes Holzkohlebett entstanden ist. Anschließend können Sie das Gerät erneut füllen und regeln, vgl. das Kapitel "Heizen mit Holz".

Bedienung der Luftklappen

Das Gerät hat zwei Luftklappen. Die primäre Luftklappe unten in der Tür regelt die Luft unter dem Rost. Die sekundäre Luftklappe über der Tür regelt die Luft vor dem Glas (Air-Wash-System).

Die Luftklappe kann mit der kalten Hand bedient werden. Die Form der kalten Hand ist von der Ausführungsform des Geräts abhängig.

Zur Öffnungs- und Schließstellung der Luftklappe vgl. die nachfolgenden Abbildungen.

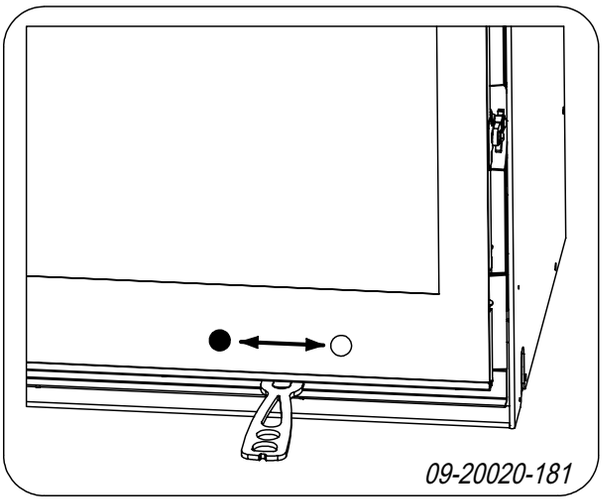

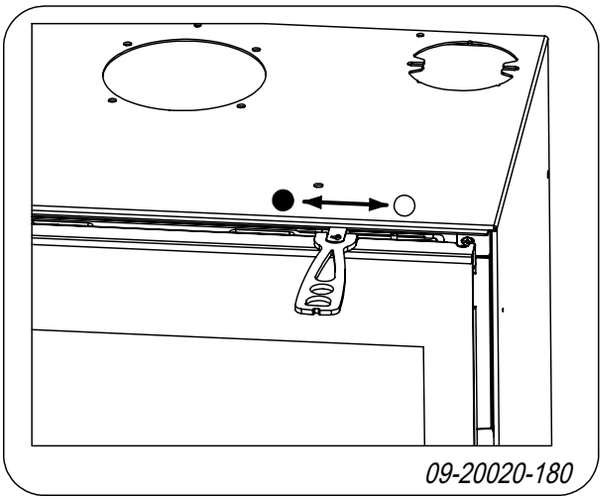

• = Geschlossen ○ = Offen

Heizen mit Holz

Nachdem Sie die Anleitung zum Anzünden befolgt haben:

1. Öffnen Sie langsam die Tür des Geräts.
2. Verteilen Sie das Holzkohlebett gleichmäßig über den Heizboden.
3. Stapeln Sie einige Holzstücke auf dem Holzkohlebett auf.

Lose Stapelung

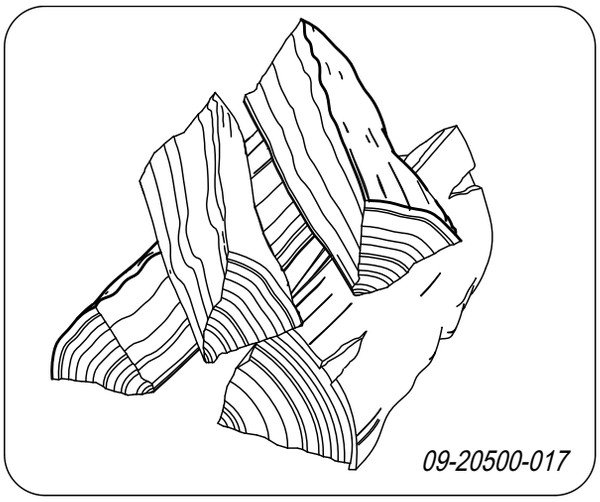

Bei einer losen Stapelung verbrennt das Holz schnell, da der Sauerstoff jedes Holzstück einfach erreichen kann. Stapeln Sie das Holz lose, wenn Sie kurz heizen möchten.

Kompakte Stapelung

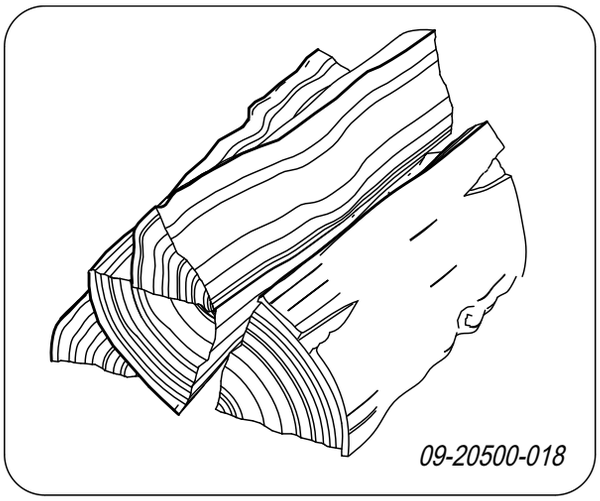

Bei einer kompakten Stapelung verbrennt das Holz langsamer, da der Sauerstoff zunächst nur einzelne Holzstücke erreichen kann. Stapeln Sie das Holz kompakt, wenn Sie länger heizen möchten.

4. Schließen Sie die Tür des Geräts.
5. Schließen Sie den primären Lufteinlass, und lassen Sie den sekundären Lufteinlass offen stehen.

⚠ Füllen Sie das Gerät maximal zu einem Drittel.

Heizen mit Braunkohlebriketts

Braunkohlebriketts brennen in etwa derselben Weise wie Holz. Sorgen Sie mit dem primären Lufteinlass für eine ausreichende Luftzufuhr unter dem Feuer. Vgl. weiter den Abschnitt "Heizen mit Holz".

Beim Heizen mit Braunkohlebriketts entsteht viel Asche. Entfernen Sie die Asche regelmäßig. Vgl. dazu den Abschnitt "Entaschen".

ℹ Wenden Sie Sie sich bei Fragen zu den Eigenschaften und der Verwendung von Braunkohlebriketts an den Händler, oder sehen Sie auf der Verpackung der Braunkohlebriketts nach.

Nachdem Sie die Anleitung zum Anzünden befolgt haben:

1. Öffnen Sie langsam die Tür des Geräts.
2. Verteilen Sie das Holzkohlebett gleichmäßig über den Heizboden.
3. Legen Sie die Braunkohlebriketts auf das Holzkohlebett.
4. Schließen Sie die Tür.

Heizen mit Anthrazitkohle

Verwenden Sie zur Aufbewahrung der Anthrazitkohlen einen Kohlenkorb; vgl. die nachfolgende Abbildung. Dieser ist optional erhältlich.

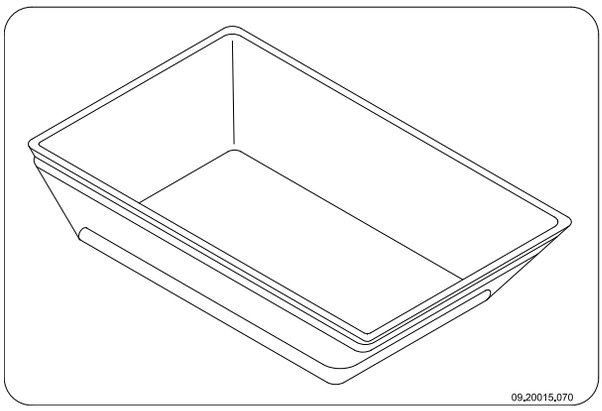

⚠ Schließen Sie beim Heizen mit Anthrazitkohle immer die sekundäre Luftklappe.

⚠ Öffnen Sie den Rost, indem Sie die Schüttelstange nach vorn ziehen.

Deutsch

Nachdem Sie die Anleitung zum Anzünden befolgt haben:

1. Öffnen Sie die primäre Luftklappe vollständig.
2. Öffnen Sie langsam die Tür des Geräts.
3. Verteilen Sie das Holzkohlebett gleichmäßig über den Heizboden.
4. Verteilen Sie eine Schaufel Kohlen auf dem Holzkohlebett und warten Sie mit der nächsten Schaufel so lange, bis die Kohlen zu glühen beginnen.
5. Geben Sie jetzt mehr Kohlen hinzu.

   ⚠ Achten Sie darauf, dass Sie das Feuer nicht ersticken, indem Sie zu viele Kohlen hinzufügen.

   ⚠ Sie haben die maximale Nachfüllung erreicht, wenn die Glut der vorherigen Füllung gerade noch sichtbar ist.
6. Schließen Sie die Tür.
7. Lassen Sie die Kohlen 20 bis 30 Minuten lang gut durchbrennen, und regeln Sie die Luftzufuhr mit der primären Luftklappe.
8. Schütteln Sie den Rost mit der Schüttelstange, bis glühende Teile in die Aschenlade fallen.
9. Öffnen Sie die primäre Luftklappe vollständig.
10. Füllen Sie erneut Kohlen nach, bis die maximale Befüllung erreicht ist.

    ⚠ Achten Sie darauf, dass der Rost offen ist; ziehen Sie dazu die Schüttelstange nach vorn.
11. Setzen Sie nach einigen Minuten die primäre Luftklappe in die gewünschte Position.

    ⚠ Wenn der Feuerkorb oder der Schüttelrost rot zu glühen beginnen, heizen Sie zu intensiv. Der Schüttelrost und/oder der Feuerkorb können sich dadurch verformen.

Regelung der Verbrennungsluft

Das Gerät verfügt über verschiedene Einrichtungen für die Luftregelung.

Die primäre Luftklappe regelt die Luft unter dem Rost.

Die sekundäre Luftklappe regelt die Luft vor dem Glas (Air-Wash).

Hinweise

⚠ Heizen Sie niemals mit geöffneter Tür.

⚠ Heizen Sie das Gerät regelmäßig gut durch.

Wenn Sie lange mit niedriger Flamme heizen, können sich im Schornstein Ablagerungen von Teer und Carbolineum (Steinkohlenteer) bilden. Diese Stoffe sind leicht brennbar. Wenn die Ablagerungen dieser Stoffe zu sehr anwachsen, kann durch eine plötzliche Temperatursteigerung ein Schornsteinbrand entstehen. Wenn Sie regelmäßig gut durchheizen, verschwinden eventuelle Teer- und Carbolineum-Ablagerungen.
Darüber hinaus kann sich beim Heizen auf zu geringer Stufe Teer auf der Scheibe und der Tür des Geräts absetzen.
Bei milden Außentemperaturen ist es daher besser, das Gerät einige Stunden lang intensiv durchbrennen zu lassen, als es längere Zeit auf niedrigem Stand zu betreiben.

- Regeln Sie die Luftzufuhr mit dem sekundären Lufteinlass.

  ℹ Der sekundäre Lufteinlass belüftet nicht nur das Feuer, sondern auch das Glas und schützt es so vor schneller Verschmutzung.
- Öffnen Sie den primären Lufteinlass rechtzeitig, wenn die Luftzufuhr über den sekundären Lufteinlass nicht ausreicht, oder wenn Sie das Feuer neu entfachen möchten.
- Das regelmäßige Nachfüllen kleiner Holzmengen ist besser als das gleichzeitige Verbrennen vieler Holzscheite.
- Regelmäßig kleinere Mengen von Braunkohlebriketts oder Anthrazitkohlen hinzuzufügen ist besser, als viele Braunkohlebriketts oder Anthrazitkohlen gleichzeitig in den Ofen zu geben.

Löschen des Feuers

Füllen Sie keinen Brennstoff nach, und lassen Sie den Ofen normal ausgehen. Wenn ein Feuer durch Verminderung der Luftzufuhr gedämpft wird, werden schädliche Stoffe freigesetzt. Lassen Sie das Feuer daher selbstständig herunterbrennen. Achten Sie auf das Feuer, bis es vollständig erloschen ist. Wenn dies

der Fall ist, können alle Luftklappen geschlossen werden.

Entaschen

Nach dem Verbrennen von Holz bleibt eine relativ geringe Menge Asche zurück. Dieses Aschebett ist ein guter Isolator für den Heizboden und sorgt für eine gute Verbrennung. Sie können daher ruhig eine dünne Schicht Asche auf dem Heizboden liegen lassen.

Nach dem Verbrennen von Braunkohlebriketts oder Anthrazitkohlen bleibt relativ viel Asche zurück. Entfernen Sie regelmäßig die angesammelte Asche.

⚠ Die Asche darf nicht den unteren Rand des Rostes erreichen. Der Rost wird dann überhitzt und beschädigt.

Die Luftzufuhr durch den Heizboden darf jedoch nicht behindert werden, und hinter einer Innenplatte darf sich nicht zu viel Asche ansammeln. Entfernen Sie daher regelmäßig die angesammelte Asche.

1. Öffnen Sie die Tür des Geräts.
2. Verwenden Sie die Schüttelstange, um die angesammelte Asche durch den Rost in die Aschenlade fallen zu lassen.
3. Entfernen Sie die Aschenlade mit Hilfe der mitgelieferten "kalten Hand" und leeren Sie sie; vgl. die nachfolgenden zwei Abbildungen.

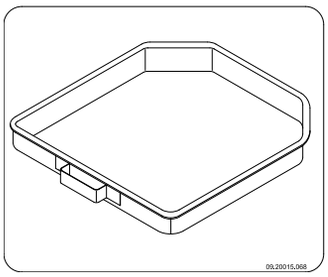

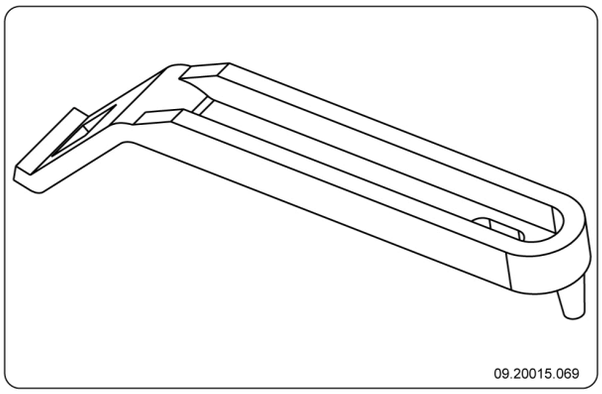

4. Setzen Sie die Aschenlade wieder ein und schließen Sie die Tür des Geräts.

Nebel

Nebel behindert die Abfuhr von Abgasen durch den Schornstein. Rauch kann sich niederschlagen und zu Geruchsbelästigung führen. Bei Nebel sollten Sie daher nicht mit dem Gerät heizen, wenn dies nicht unbedingt erforderlich ist.

Eventuelle Probleme

Lesen Sie die Anlage "Diagnoseschema", um eventuell bei der Verwendung des Geräts auftretende Probleme zu lösen.

Instandhaltung

Befolgen Sie die Wartungsanleitungen in diesem Kapitel, um ihr Gerät in einem guten Zustand zu halten.

Schornstein

In vielen Ländern sind Sie gesetzlich dazu verpflichtet, den Schornstein regelmäßig kontrollieren und warten zu lassen.

- Am Anfang der Heizperiode: Lassen Sie den Schornstein von einem anerkannten Schornsteinfeger reinigen/fegen.
- Während der Heizperiode und wenn der Schornstein längere Zeit nicht verwendet wurde: Lassen Sie den Schornstein auf Ruß kontrollieren.
- Nach der Heizperiode: Schließen Sie den Schornstein mit einem Knäuel Zeitungspapier ab.

Reinigung und andere regelmäßige Instandhaltungsmaßnahmen

⚠ Reinigen Sie das Gerät nicht, so lange es noch warm ist.

- Reinigen Sie die Außenseite des Geräts mit einem trockenen und fusselfreien Tuch.

Nach Ablauf der Heizperiode können Sie die Innenseite des Geräts reinigen:

Deutsch

- Entfernen Sie eventuell zuerst die feuerfesten Innenplatten. Vgl. das Kapitel "Installation" für Anleitungen zum Entfernen und Anbringen von Innenplatten.
- Reinigen Sie eventuell die Luftzufuhrkanäle.
- Entfernen Sie die Flammplatte oben in dem Gerät und reinigen Sie sie.

Kontrolle der feuerfesten Innenplatten

Die feuerfesten Innenplatten sind Verbrauchsteile, die dem Verschleiß unterliegen. Innenplatten aus Vermiculit sind empfindlich. Diese Innenplatten nicht mit den Holzscheiten bestoßen. Überprüfen Sie die Innenplatten regelmäßig, und tauschen Sie sie bei Bedarf aus.

- Vgl. das Kapitel "Installation" für Anleitungen zum Entfernen und Anbringen von Innenplatten.

Die isolierenden Vermiculit- oder Schamott-Innenplatten können Haarrisse aufweisen. Dies hat aber keine nachteiligen Auswirkungen auf ihre Funktion.

Gusseiserne Innenplatten halten lange, wenn Sie regelmäßig die Asche entfernen, die sich dahinter ansammelt. Wenn angesammelte Asche hinter einer gusseisernen Platte nicht entfernt wird, kann die Platte keine Wärme mehr an die Umgebung abgeben und sich anschließend verformen oder reißen.

Lassen Sie das Gerät nicht ohne feuerfeste Innenplatten brennen.

Demontage Klappe und Flammleitplatte

Klappe und Flammleitplatte können demontiert werden. Zur Demontage der Flammleitplatte müssen zuerst Klappe und Klappenstange entfernt werden.

1. Öffnen Sie die Tür des Geräts.
2. Kippen Sie die geschlossene Klappe etwas nach oben und schieben Sie sie über die Flammleitplatte, so dass beide Teile frei sind.
3. Entfernen Sie Klappe und Klappenstange aus dem Gerät.
4. Schrauben Sie das Stützplättchen los, indem Sie die Mutter M8 losdrehen. Das Stützplättchen befindet sich in der Mitte an der Oberplatte des Geräts.
5. Kippen Sie die Flammleitplatte an der Vorderseite nach oben, ziehen Sie sie nach vorn und nehmen Sie sie aus dem Gerät.

Bemerkung: Befolgen Sie zur Montage der Klappe und der Flammleitplatte vor der Inbetriebnahme des Geräts die oben angegebene Anleitung in umgekehrter Reihenfolge.

Glas reinigen

Gut gereinigtes Glas nimmt weniger schnell neuen Schmutz auf. Gehen Sie folgendermaßen vor:

1. Entfernen Sie Staub und losen Rost mit einem trockenen Tuch.
2. Reinigen Sie das Glas mit einem Ofenscheibenreiniger:
   a. Tragen Sie Ofenscheibenreiniger auf einen Küchenschwamm auf, wischen Sie die gesamte Glasoberfläche damit ab und lassen Sie den Reiniger einwirken.
   b. Entfernen Sie den Schmutz mit einem feuchten Tuch oder mit Küchenpapier.
3. Reinigen Sie das Glas dann noch einmal mit einem normalen Glasreinigungsprodukt.
4. Wischen Sie das Glas mit einem trockenen Tuch oder mit Küchenpapier ab.

- Verwenden Sie keine scheuernden oder scharfen Produkte zur Reinigung des Glases.
- Verwenden Sie zum Schutz Ihrer Hände geeignete Haushaltshandschuhe.

Wenn das Glas des Geräts gebrochen oder gesprungen ist, muss dieses Glas ausgetauscht werden, bevor das Gerät erneut in Betrieb genommen wird.

Achten Sie darauf, dass kein Ofenscheibenreiniger zwischen das Glas und die gusseiserne Tür läuft.

Schmierung

Obwohl Gusseisen eigentlich "selbstschmierend" ist, müssen bewegliche Teile doch regelmäßig geschmiert werden.

- Schmieren Sie die beweglichen Teile (wie etwa Leitungssysteme, Scharnierfedern, Riegel und Luftklappen) mit einem hitzebeständigen Fett (erhältlich im Fachhandel).

Finish erneuern

Kleine Lackschäden können Sie mit hitzebeständigem Speziallack aus der Sprühdose beheben, den Sie bei Ihrem Lieferanten erhalten.

Abdichtungen kontrollieren

- Prüfen Sie, ob die Abdichtungsschnur der Tür noch gut schließt. Diese unterliegt dem Verschleiß und muss rechtzeitig ausgetauscht werden.
- Überprüfen Sie das Gerät auf Luftlecks. Verschließen Sie eventuelle Risse mit Ofenkitt.

⚠ Lassen Sie den Kitt gut aushärten, bevor Sie das Gerät in Betrieb nehmen, andernfalls dehnt sich die Feuchtigkeit darin auf und führt erneut zu einem Leck.

Tür nachstellen

Prüfen Sie, ob die Tür gut abschließt; stellen Sie, falls nötig, das Scharnier nach.

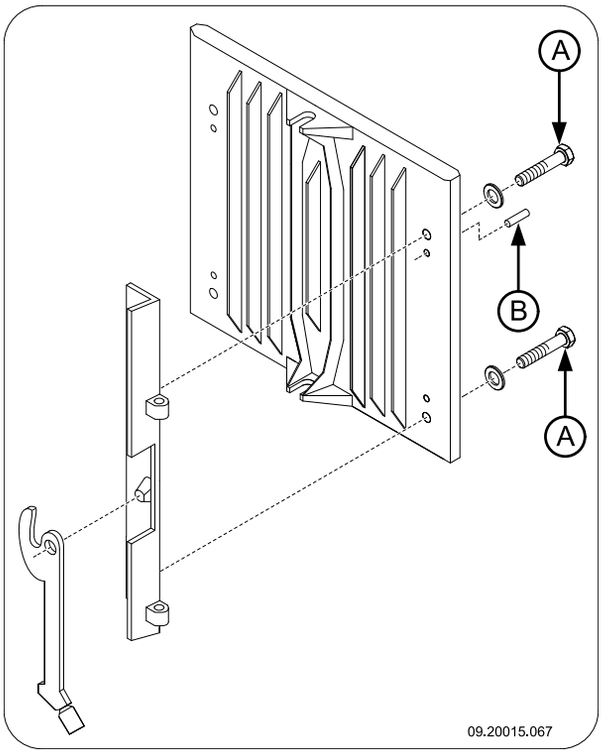

1. Öffnen Sie die Tür des Geräts; das Scharnier ist dann sichtbar und zugänglich.
2. Drehen Sie die zwei Befestigungsbolzen des Scharniers etwas los. Die Befestigungsbolzen befinden sich an der Innenseite des Ofens.
3. Schieben Sie das Scharnier in die gewünschte Position.
4. Positionieren Sie das Scharnier mithilfe der Stellschrauben in der Breite des Geräts.
5. Ziehen Sie die beiden Befestigungsbolzen fest und prüfen Sie, ob die Tür gut schließt.

Deutsch

Anlage 1: Technische Daten

Modell 2200/2210/2220/2320/2020/2120

Modell	**2200**	**2210**	**2220/2320**	**2020/2120**
Nennleistung	8 kW	8 kW	8 kW	7 kW
Schornsteinanschluss (Durchmesser)	150 mm	150 mm	150 mm	150 mm
Gewicht	140 kg	175 kg	150 kg	130 kg
Empfohlener Brennstoff	Holz	Holz	Holz	Holz
Kennzeichen Brennstoff, max. Länge Holz	50 cm	50 cm	50 cm	40 cm
Elektrischer Anschluss	230 V, 50 Hz, 0,5 A			

Brennstoff	**Holz**	**Braunkohlebriketts**	**Anthrazitkohle**
Massenfluss der Abgase	7,7 g/s	8,9 g/s	7,8 g/s
Temperaturanstieg, gemessen im Messabschnitt	295 K	289 K	272 K
Temperatur, gemessen am Ausgang des Geräts	340 °C	-	-
Mindestzug	14 Pa	14 Pa	14 Pa
CO-Emission (13 % O_2)	0,10 %	0,06 %	0,04 %
NOx-Emission (13 % O_2)	106 mg/Nm³	-	-
CnHm-Emission (13 % O_2)	51 mg/Nm³	-	-
Staubemission	31 mg/Nm³	-	-
Wirkungsgrad	78,3 %	75,4 %	76,4 %

Modell 2500/2510/2520/2620

Modell	**2500**	**2510**	**2520**	**2620**
Nennleistung	10 kW	10 kW	10 kW	10 kW
Schornsteinanschluss (Durchmesser)	150 mm	150 mm	150 mm	150 mm
Gewicht	150 kg	180 kg	160 kg	160 kg
Empfohlener Brennstoff	Holz	Holz	Holz	Holz
Kennzeichen Brennstoff, max. Länge Holz	50 cm	50 cm	50 cm	50 cm
Elektrischer Anschluss	230 V, 50 Hz, 0,5 A			

Brennstoff	**Holz**	**Braunkohlebriketts**	**Anthrazitkohle**
Massenfluss der Abgase	9,2 g/s	9,7 g/s	8,1 g/s
Temperaturanstieg, gemessen im Messabschnitt	264 K	318 K	314 K
Temperatur, gemessen am Ausgang des Geräts	320 °C	-	-
Mindestzug	14 Pa	14 Pa	14 Pa
CO-Emission (13 % O_2)	0,10 %	0,09 %	0,05 %
NOx-Emission (13 % O_2)	52 mg/Nm³	-	-
CnHm-Emission (13 % O_2)	21 mg/Nm³	-	-
Staubemission	16 mg/Nm³	-	-
Wirkungsgrad	80,0 %	76,4 %	79,0 %

Deutsch

Anlage 2: Anschlussschemata

Die Abkürzungen in den Schemata haben die folgenden Bedeutungen:

T1	Thermo-Switch
V1	Ventilator
V2	Ventilator
L1	Lampe
R1	Widerstand
S1	Zweistellungsschalter

Modell 2020/2120

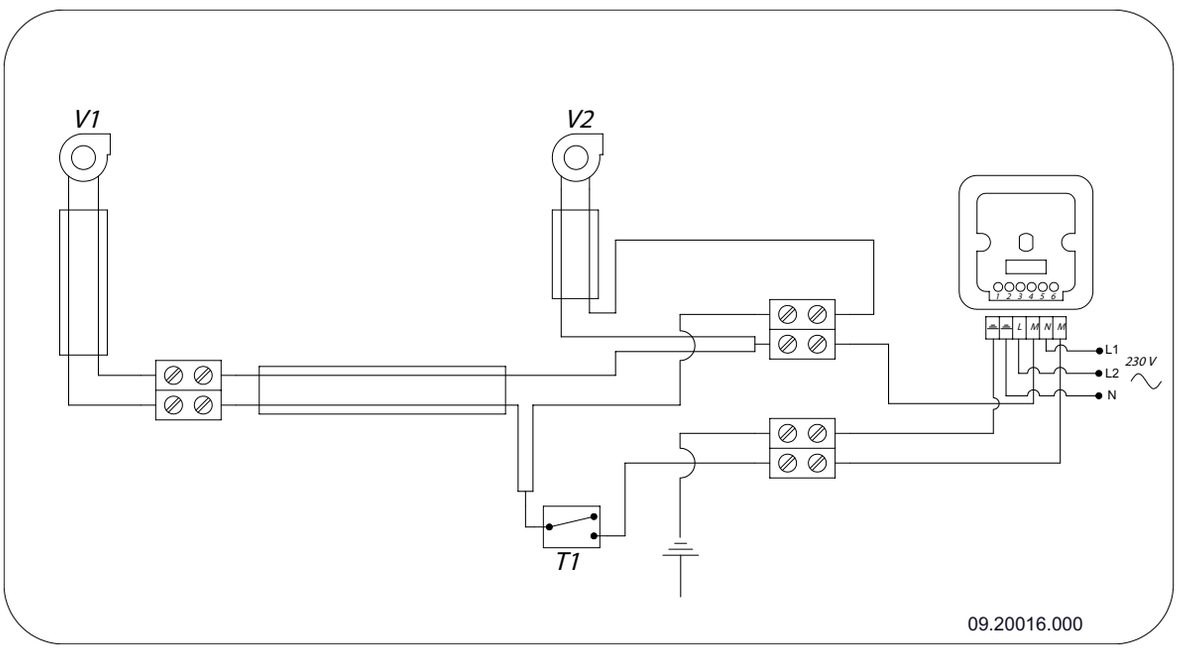

Modell 2220/2320/2520/2620

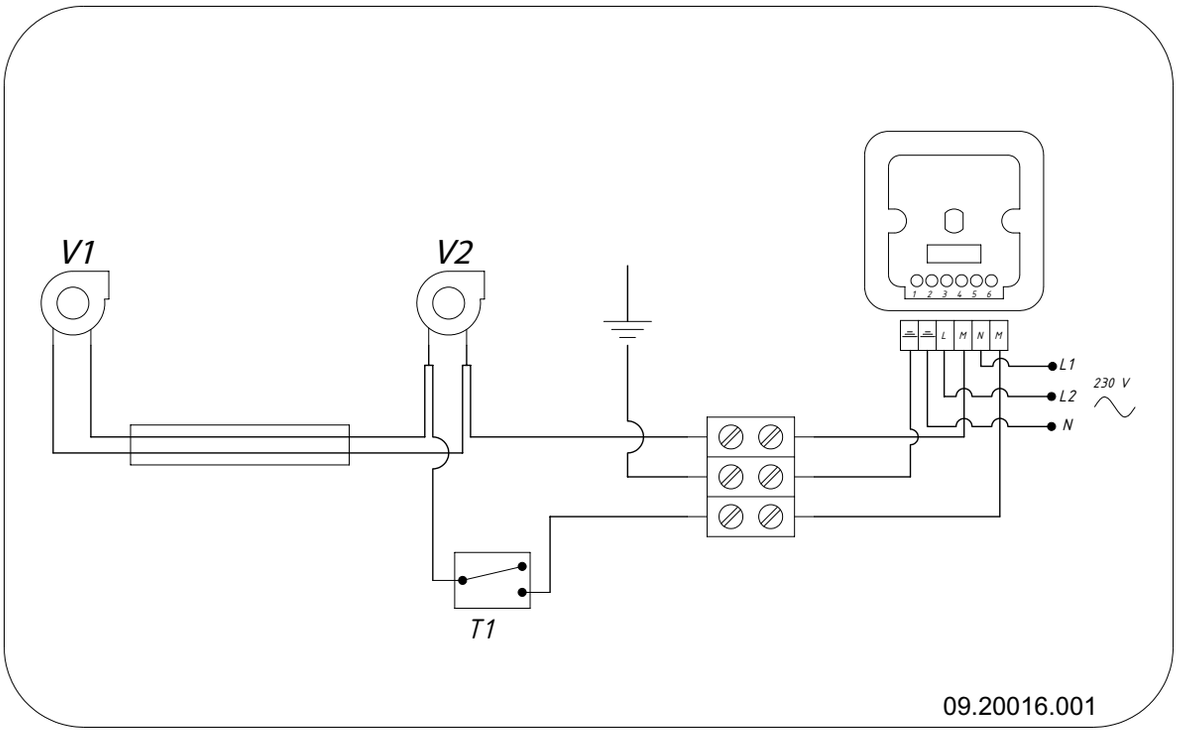

Modell 2210/2510

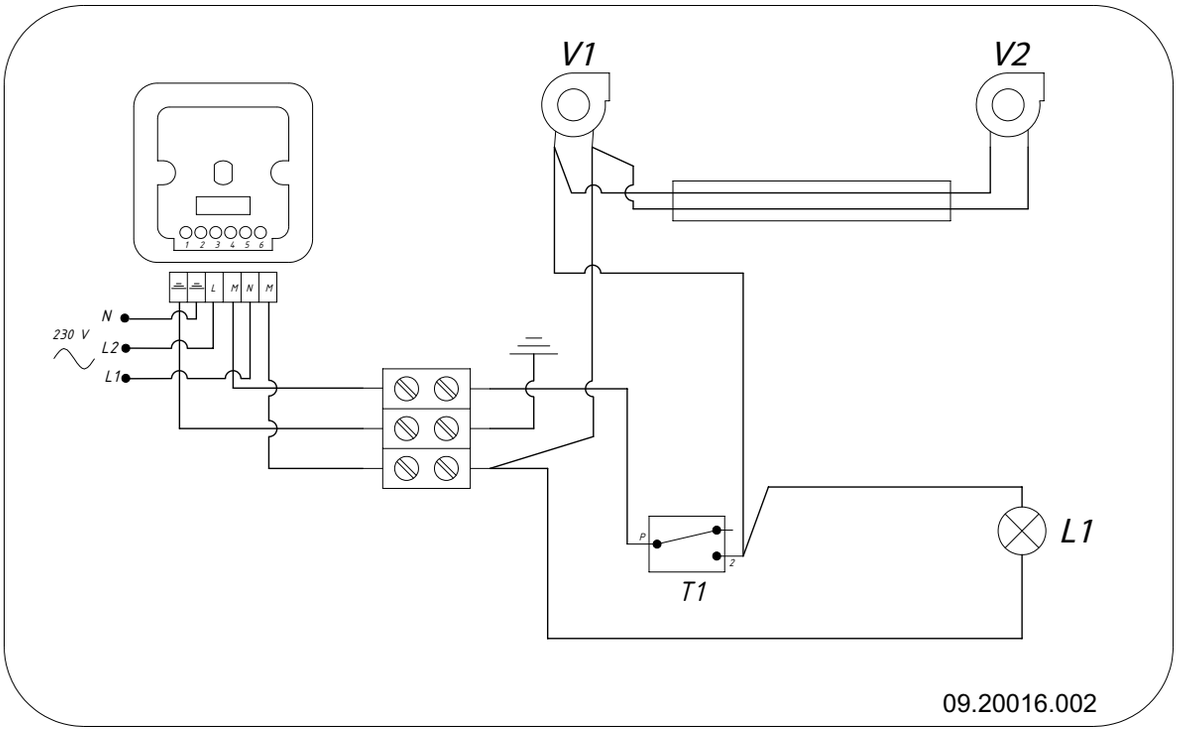

Deutsch

Modell 2200/2500

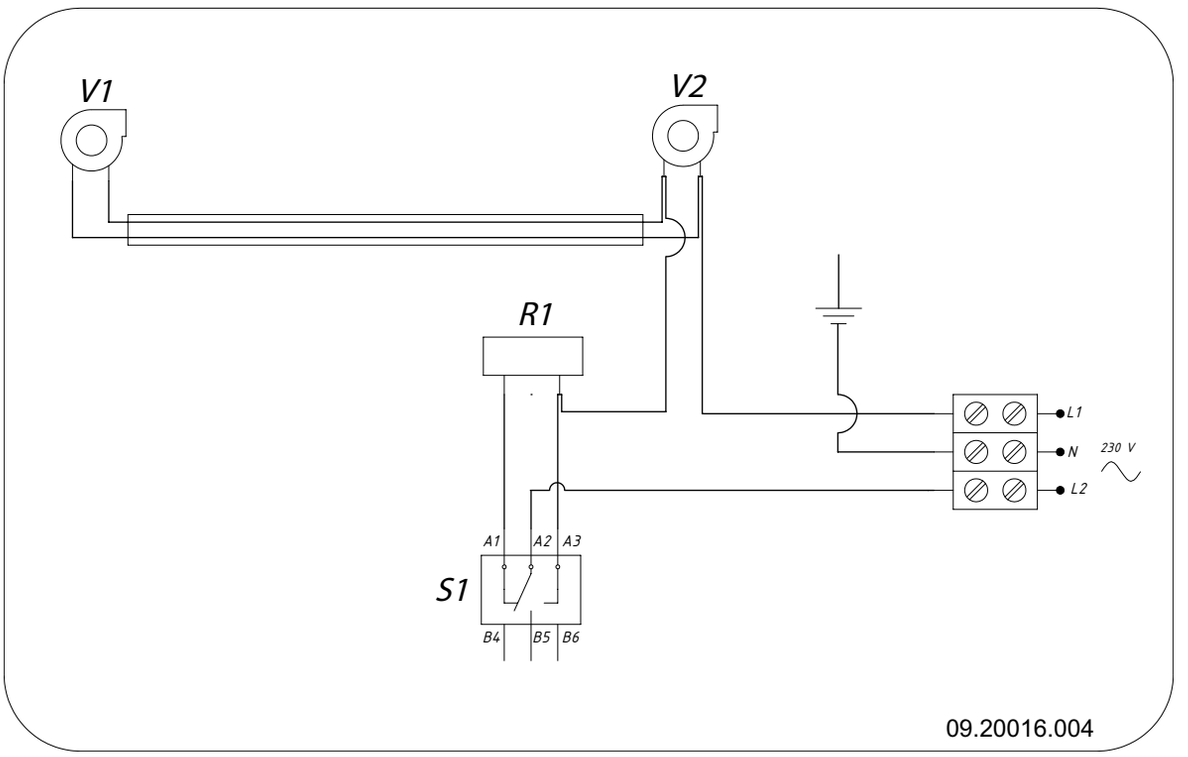

Die Modelle 2200 und 2500 verfügen über einen Zweistellungsschalter zur Regelung der Geschwindigkeit; es gibt keine Thermostatfunktion.

Anlage 3: Abmessungen

2020

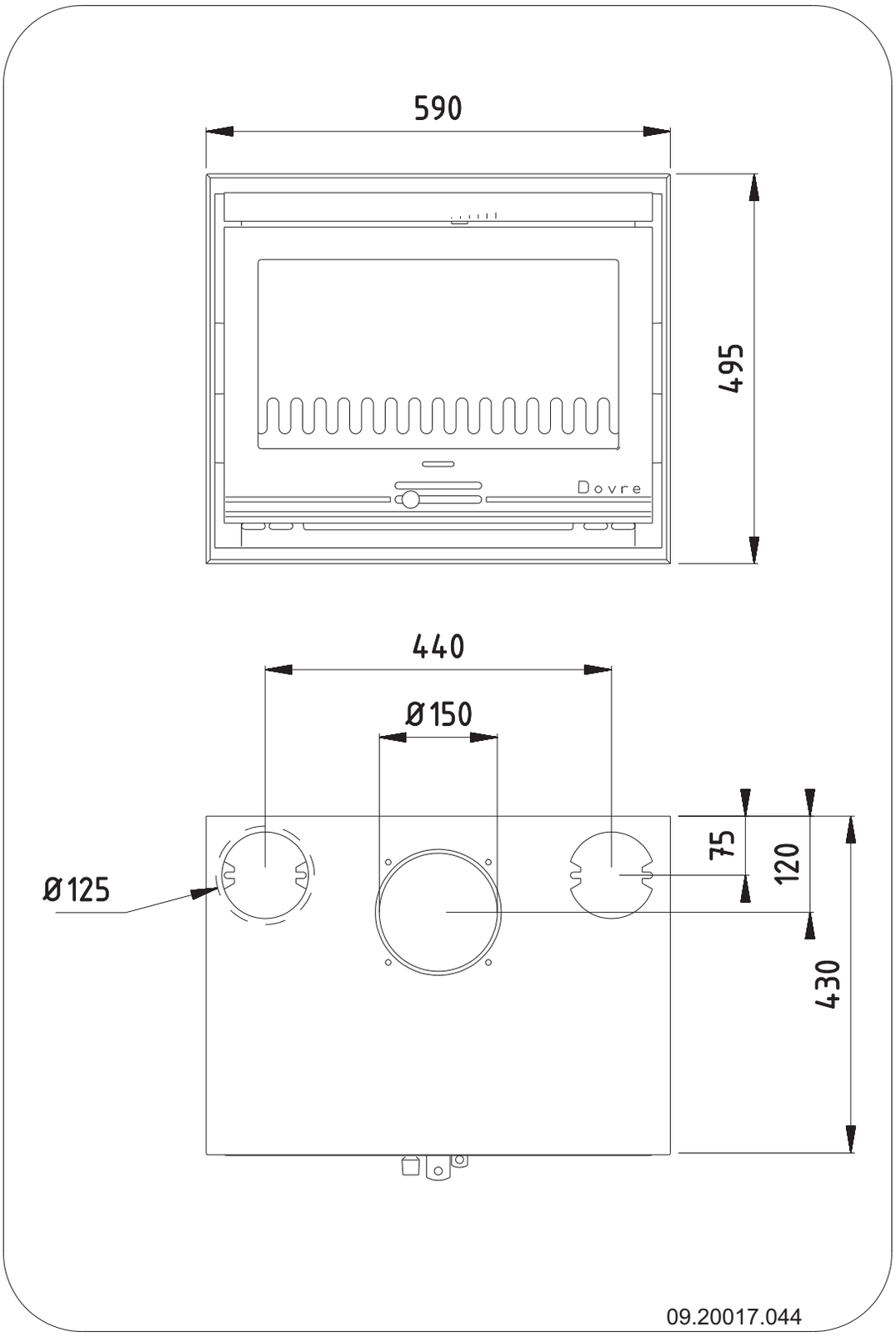

Deutsch

2120

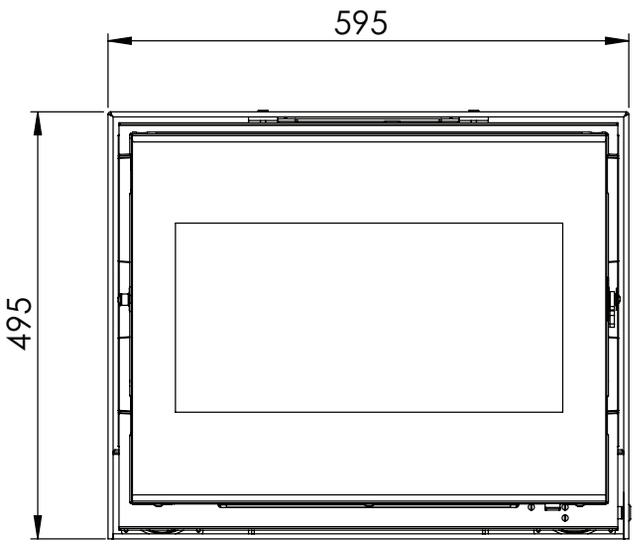

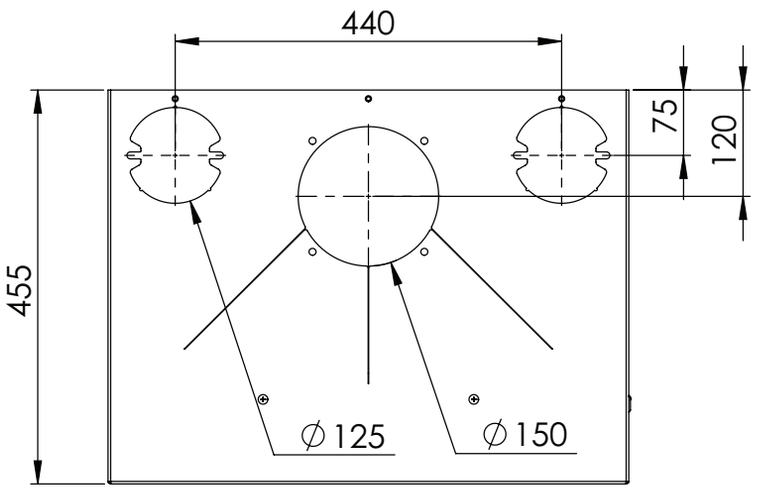

09-20021-143

2200

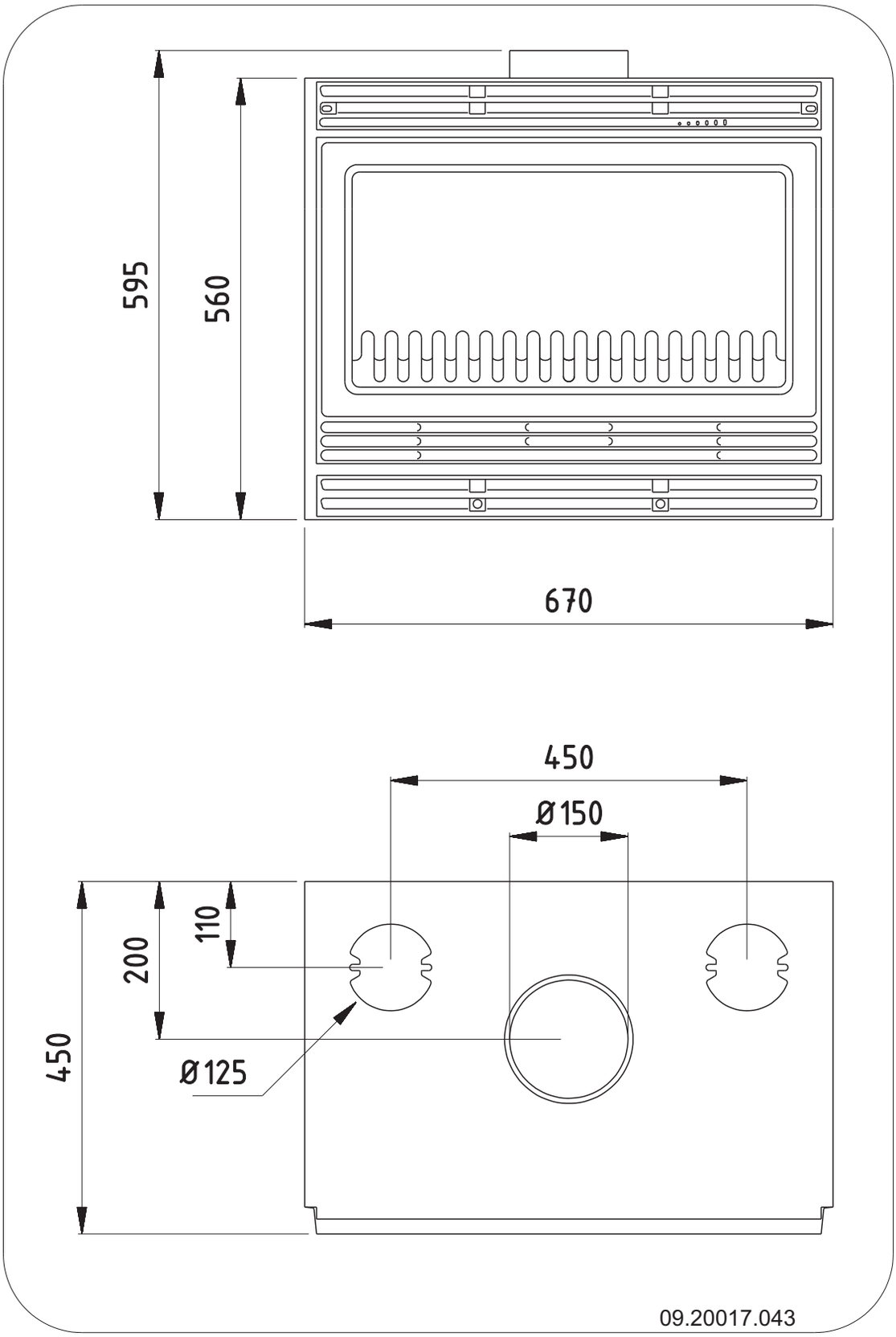

Deutsch

2210

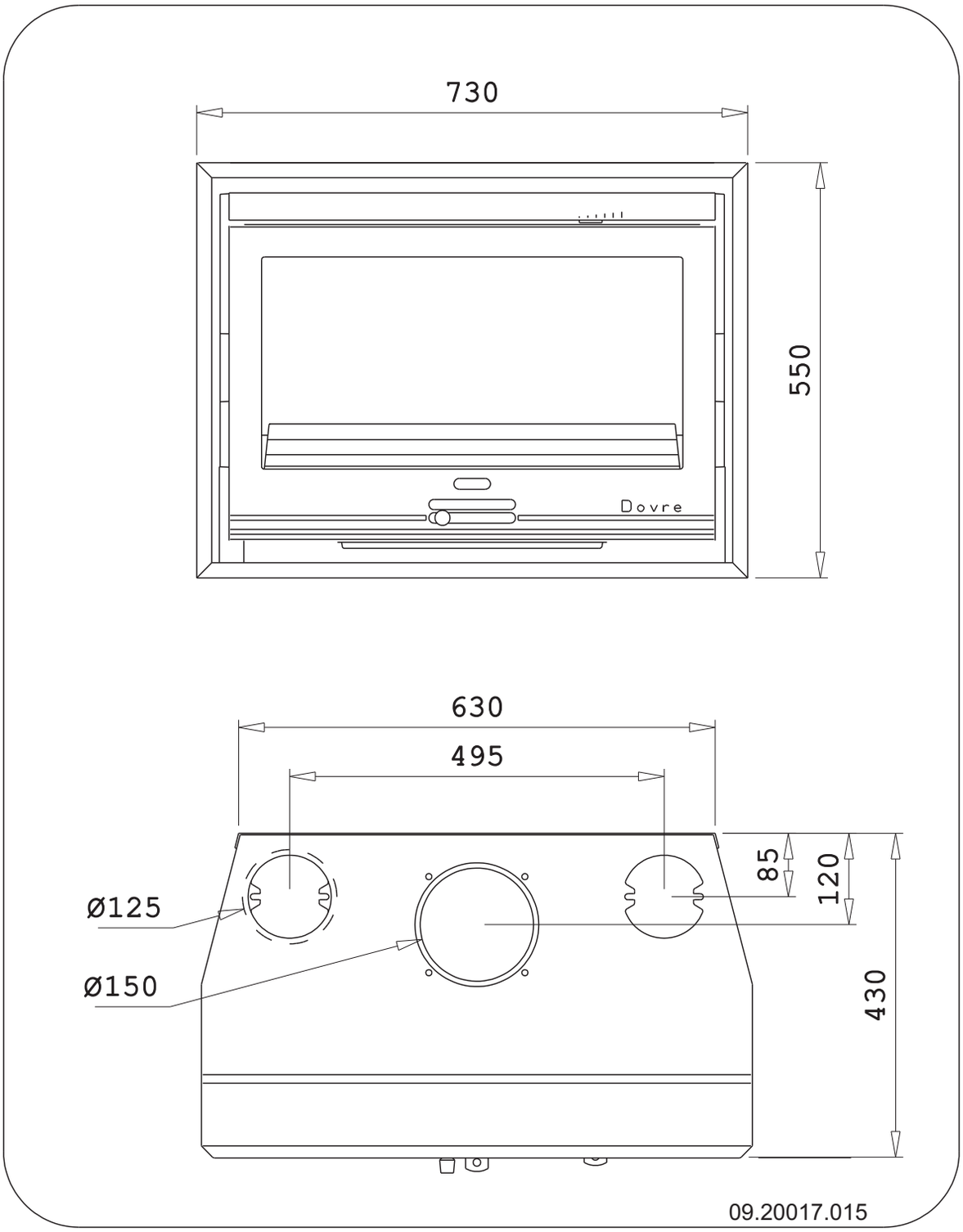

2220

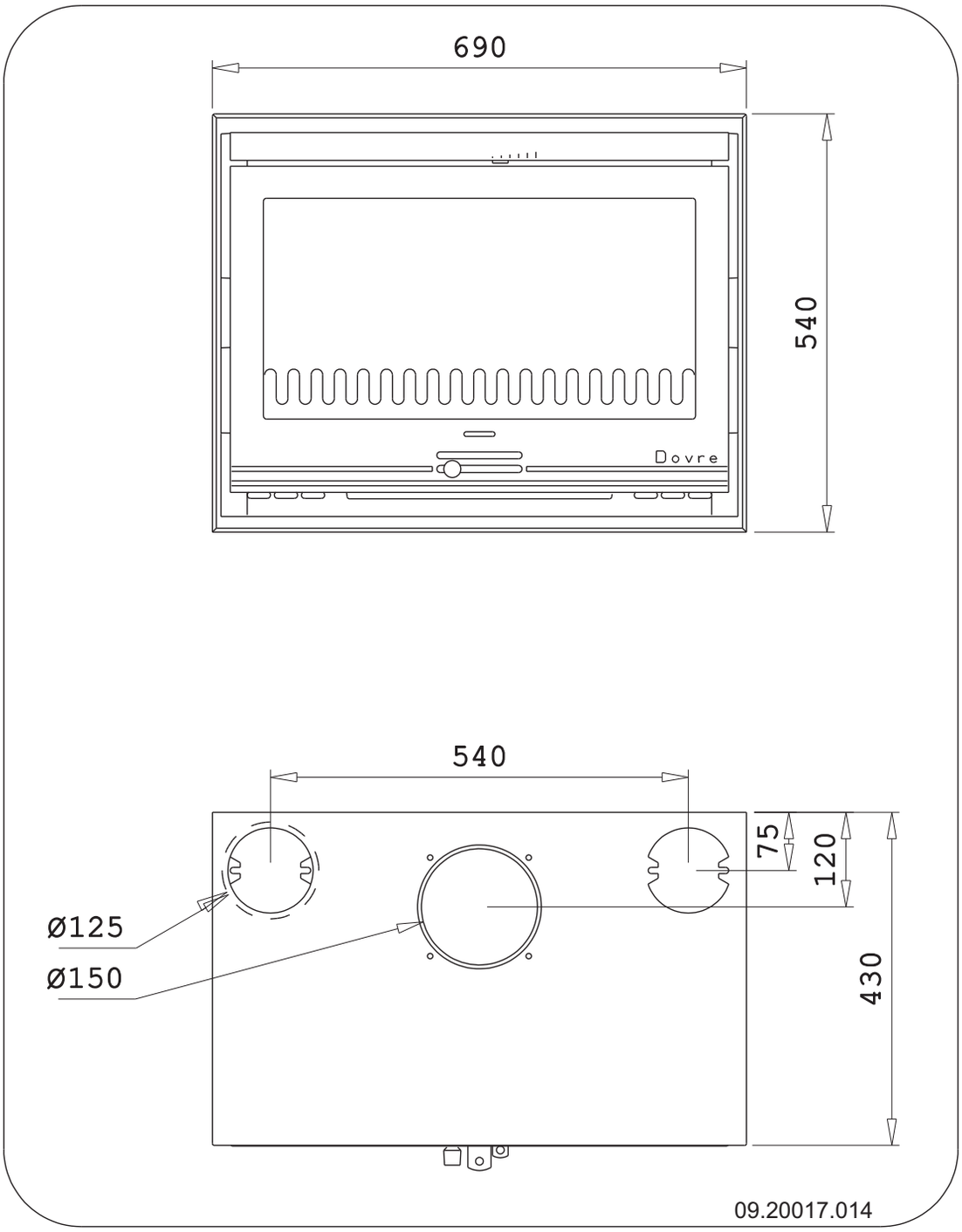

Deutsch

2320

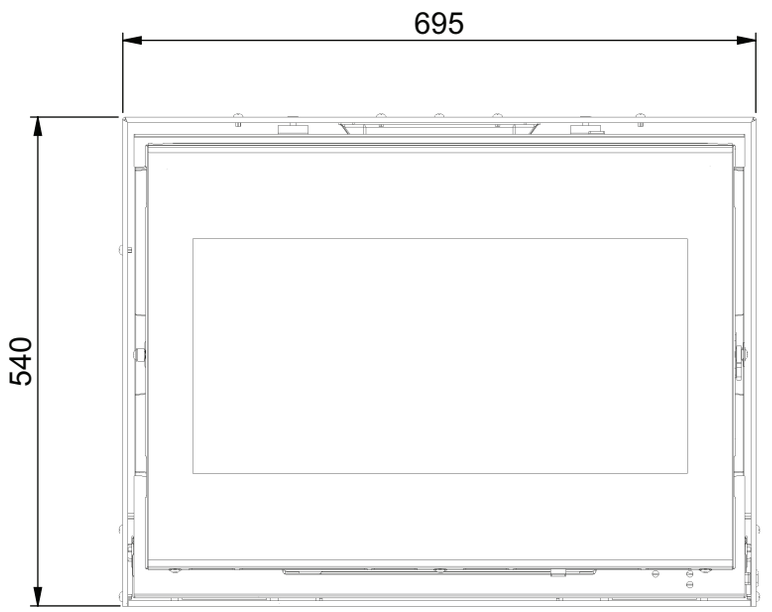

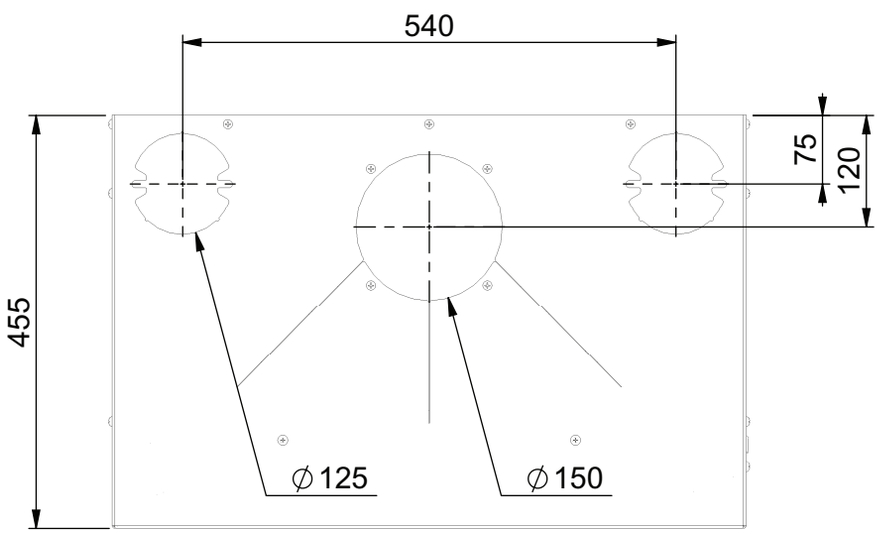

09-20021-144

2500

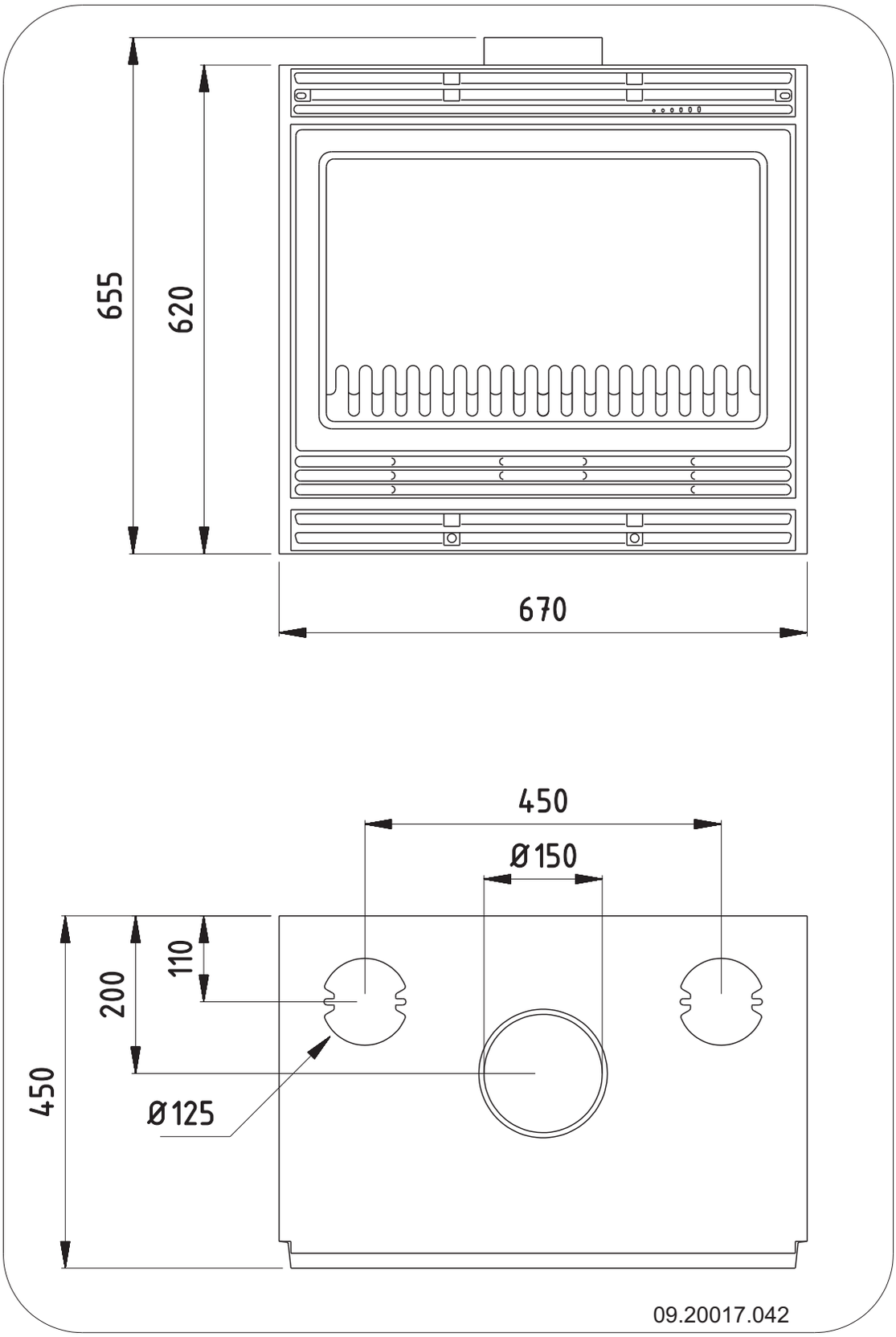

Deutsch

2510

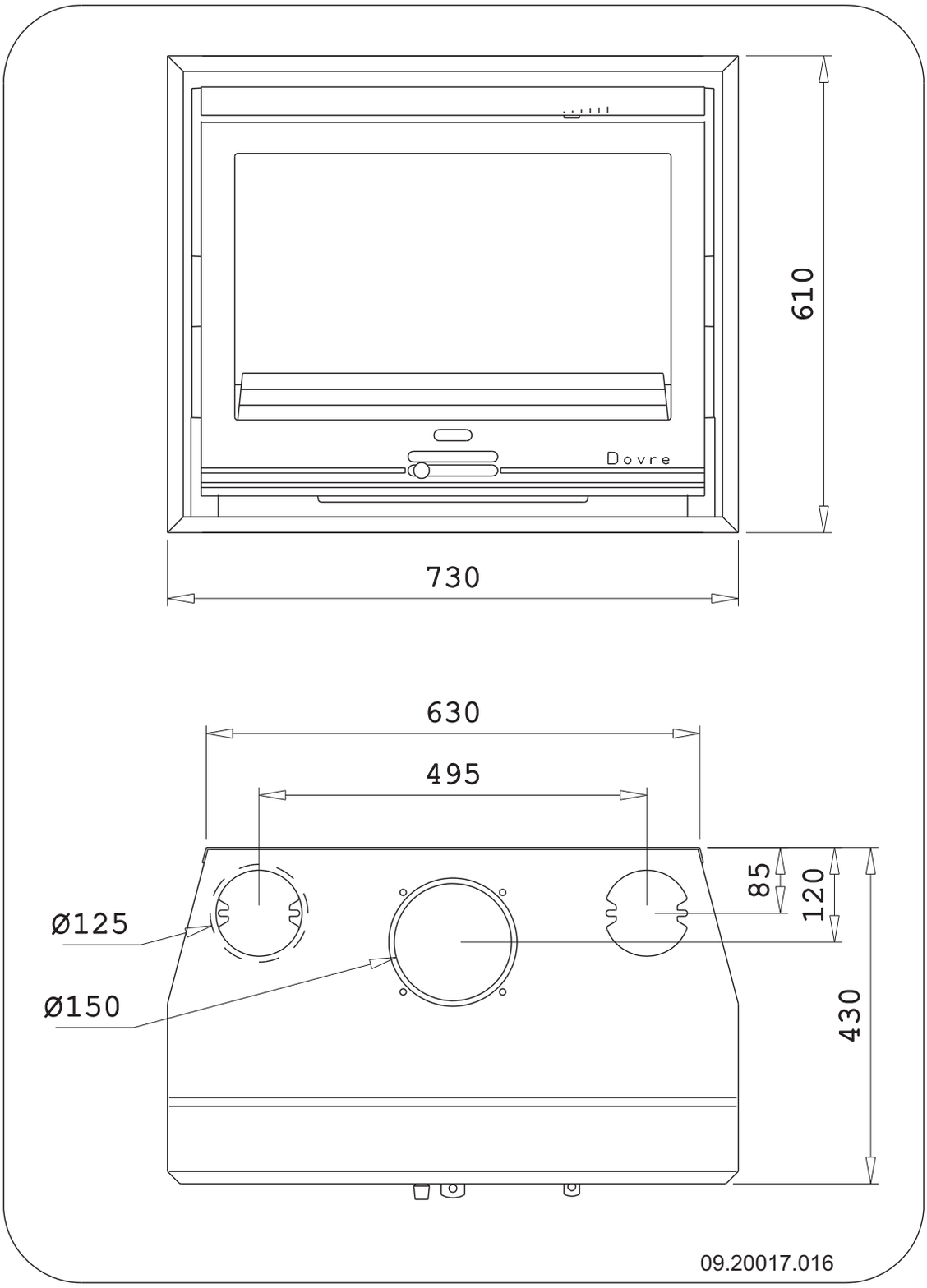

2520

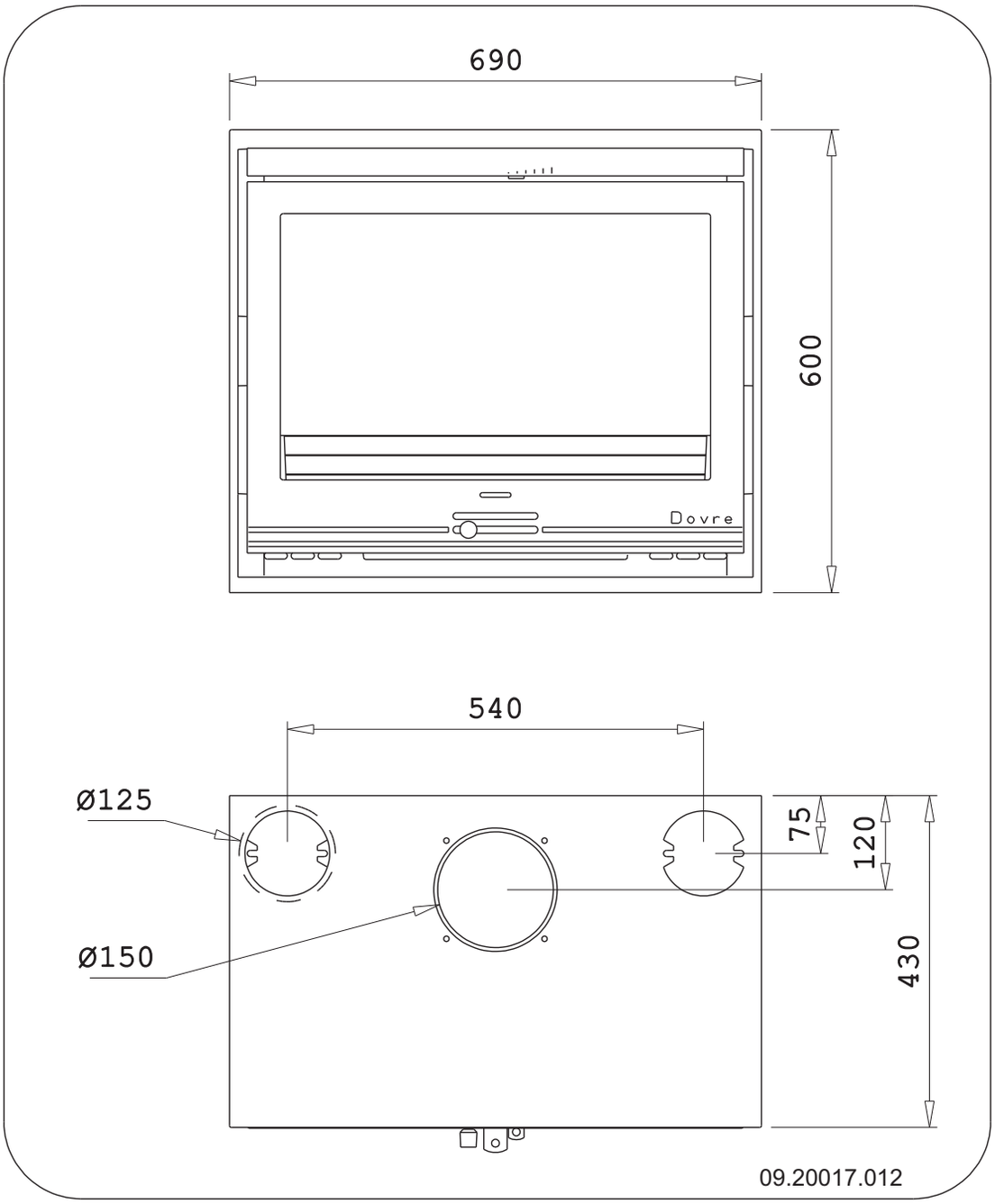

Deutsch

2520BS

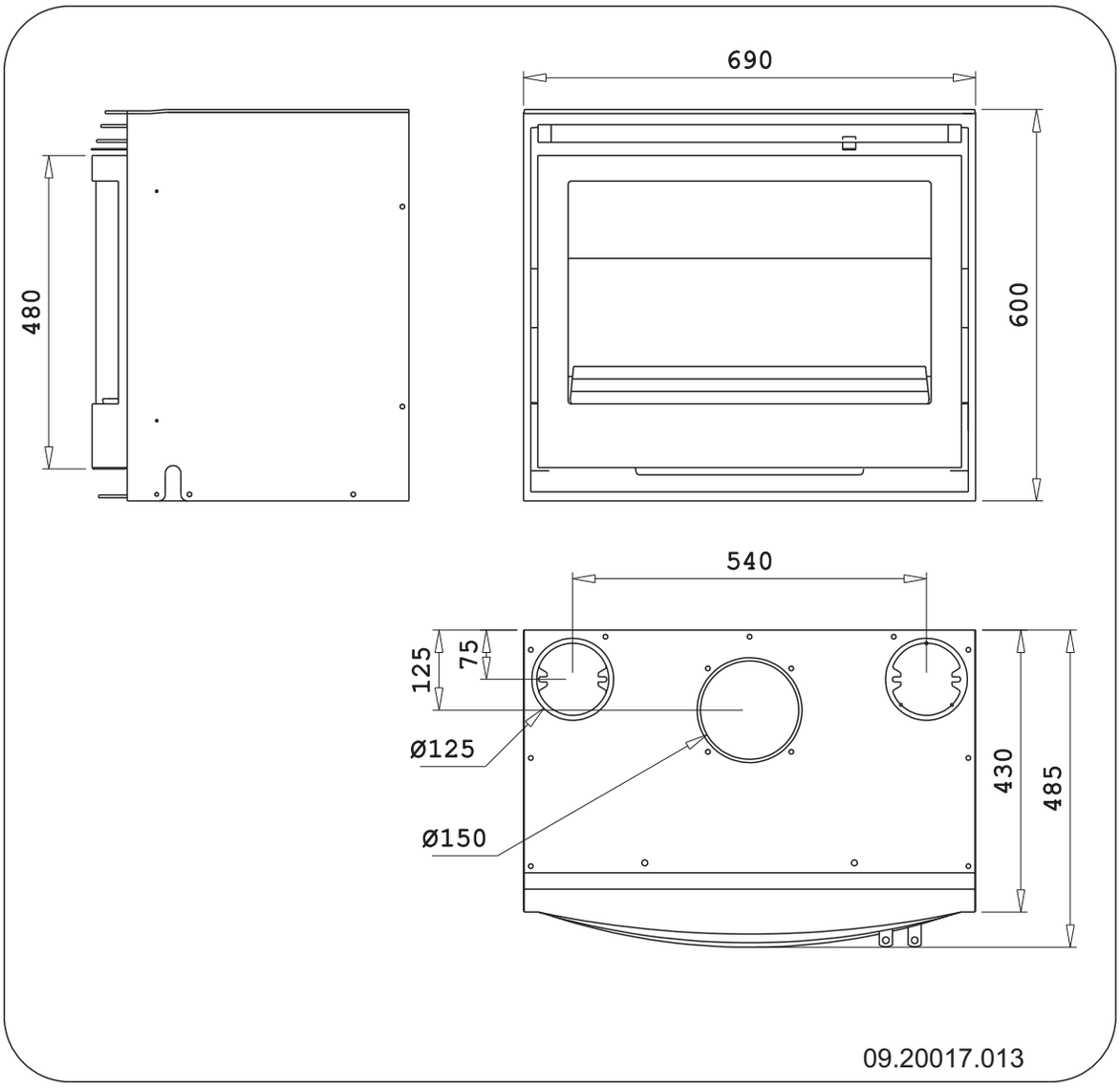

2620SC

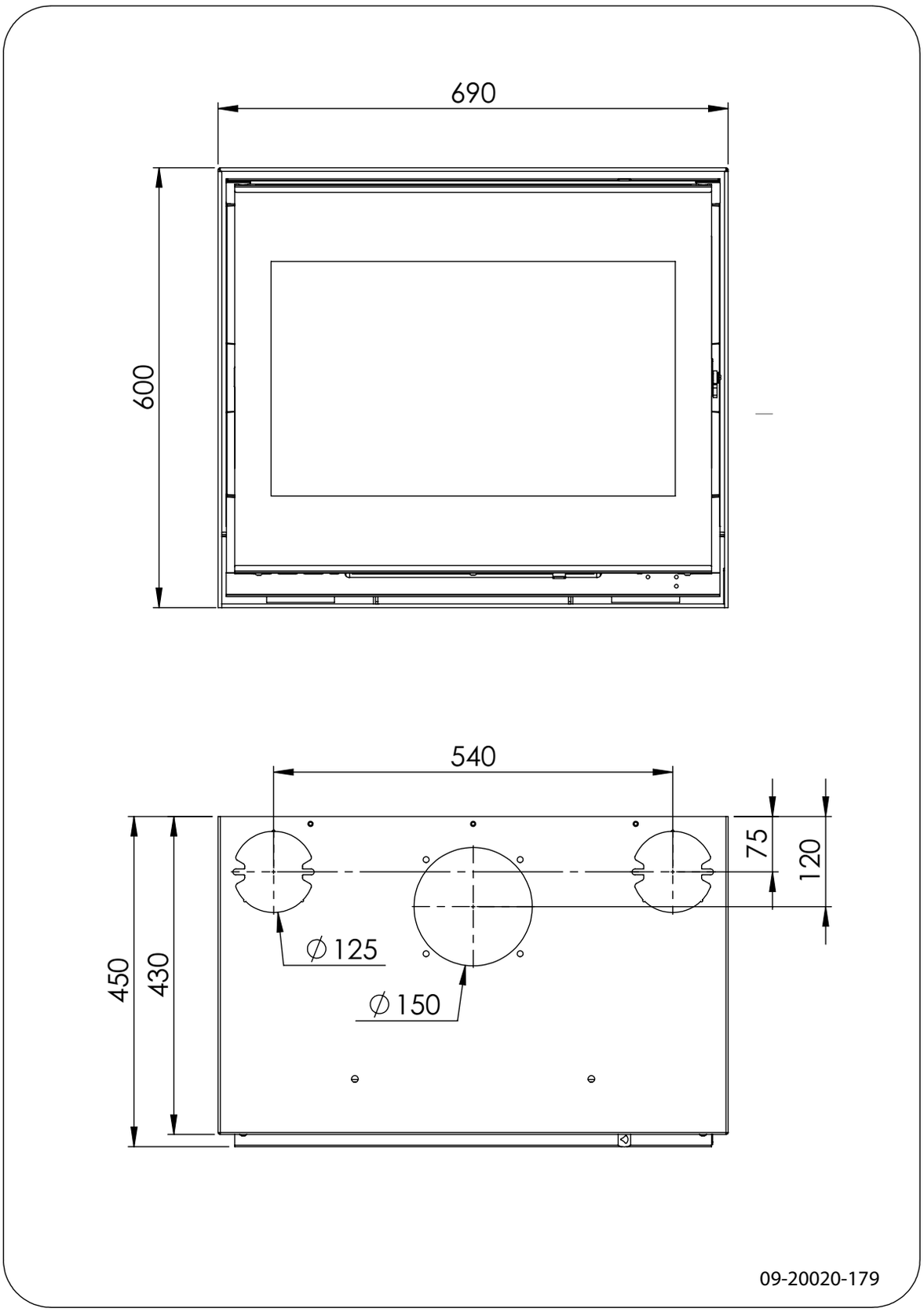

Deutsch

Anlage 4: Abstand zu brennbarem Material

Mindestbelüftungsraum außerhalb des Strahlungsbereichs

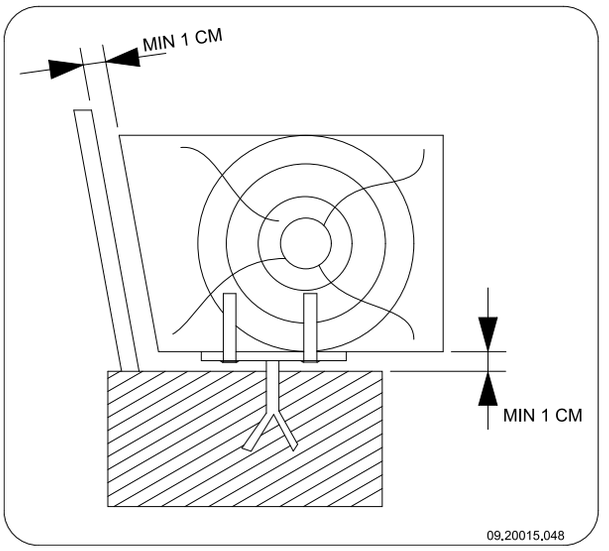

Abmessungen der feuerfesten Bodenplatte in Zentimetern

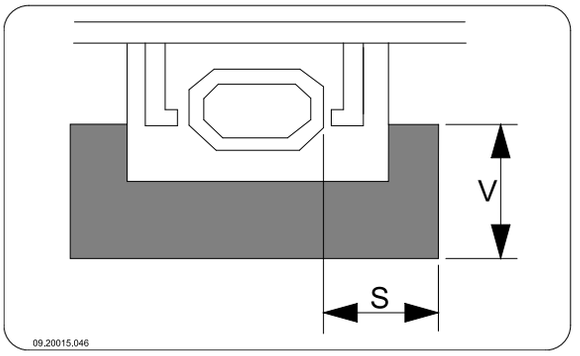

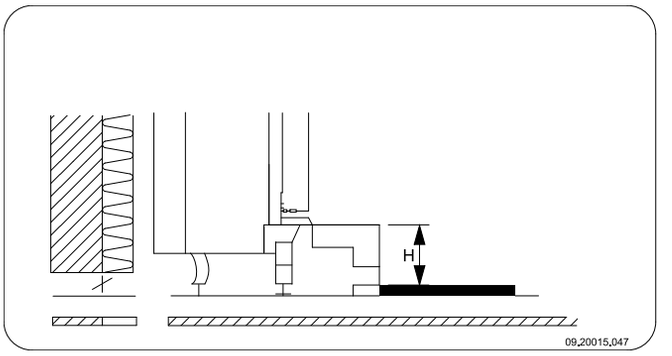

Mindestabmessungen feuerfeste Bodenplatte

V > H + 30 > 60
S > H + 20 > 40

Anlage 5: Diagnoseschema

					Problem	
●					Holz brennt nicht durch	
	●				Liefert nicht ausreichend Wärme	
		●			Rauchrückschlag beim Nachfüllen	
			●		Gerät brennt zu stark, nicht gut regelbar	
				●	Flammenanschlag an das Glas	
					Mögliche Ursache	**Mögliche Lösung**
●	●	●		●	Nicht ausreichender Zug	Ein kalter Schornstein führt zu unzureichendem Zug. Folgen Sie der Anleitung zum Anzünden im Kapitel „Verwendung“; öffnen Sie ein Fenster.
●	●	●		●	Holz zu feucht	Verwenden Sie nur Holz mit max. 20 % Feuchtigkeit.
●	●	●		●	Holzstücke zu groß	Verwenden Sie kleine Anzündeholzstücke. Verwenden Sie gespaltenes Holz mit maximal 30 cm Stückgröße.
●	●	●	●	●	Holz nicht korrekt gestapelt	Stapeln Sie das Holz so, dass zwischen den Blöcken ausreichend Luft zirkulieren kann (lose Stapelung, vgl. „Heizen mit Holz“).
●	●	●		●	Schornstein funktioniert nicht korrekt	Prüfen Sie, ob der Schornstein die Voraussetzungen erfüllt: mindestens 4 m hoch, richtiger Durchmesser, eine gute Isolierung, glatte Innenflächen, nicht zu viele Biegungen, keine Hindernisse im Schornstein (z. B. Vogelnest, Rußablagerungen), hermetische Dichtigkeit (keine Spalten).
●	●	●		●	Mündungsöffnung des Schornsteins nicht korrekt	Ausreichende Höhe über der Dachfläche, keine Hindernisse in der Nähe.
●	●	●	●	●	Einstellung der Lufteinlassöffnungen nicht korrekt	Öffnen Sie die Lufteinlassöffnungen vollständig
●	●	●		●	Anschluss des Geräts am Schornstein nicht korrekt	Der Anschluss muss hermetisch dicht sein.
●	●	●		●	Unterdruck in dem Raum, in dem das Gerät aufgestellt ist	Schalten Sie Luftabzugssysteme aus.
●	●	●		●	Unzureichende Frischluftzufuhr	Sorgen Sie für ausreichende Luftzufuhr, verwenden Sie nötigenfalls einen Außenluftanschluss.
●	●	●		●	Ungünstige Wetterbedingungen? Inversionswetterlage (umgekehrter Luftstrom im Schornstein durch hohe Außentemperatur), extreme Windgeschwindigkeiten	Bei Inversionswetterlagen sollten Sie das Gerät nicht verwenden. Setzen Sie, falls erforderlich, eine Zugklappe auf den Schornstein. Dies ist nur nach Rücksprache mit dem Schornsteinfeger möglich.
		●			Zug im Wohnzimmer	Vermeiden Sie Zug im Wohnzimmer; stellen Sie das Gerät nicht in der Nähe einer Tür oder von Heizungsschächten auf.
				●	Flammen schlagen an das Glas	Vermeiden Sie es, das Holz zu dicht an das Glas zu legen. Schieben Sie den primären Lufteinlass wieder zu.
			●		Gerät verliert Luft	Überprüfen Sie die Abdichtungen der Tür und die Fugen des Geräts.

Deutsch

Index

A

Abdichtungsschnur der Tür 23
Abgas
  Massenfluss 24-25
  Temperatur 5, 7
Abmessungen 29
Abschluss
  Zierrahmen 16
Abschlussplatte
  Konvektionsraum 14
Anschluss
  Abmessungen 29
Anthrazitkohlen 17
Anzapfen
  Konvektionswärme 11, 14
Anzündeholz 41
Anzünden 18
Asche entfernen 21
  Braunkohle 19
Aschenlade
  öffnen 21
Ausgehen des Feuers 20
Außenluftzufuhr
  Anschluss 14

B

Belüftung 9
  Faustregel 9
Belüftung des Feuers 20
Böden
  Brandsicherheit 10
  Tragfähigkeit 10
Brandsicherheit
  Abstand zu brennbarem Material 40
  Boden 10
  Möbel 10
  Wände 10
Braunkohle
  Asche 19
  heizen 19
Braunkohlebriketts 17
Brennbares Material
  Abstand zu 40
Brennstoff
  Anthrazitkohle 17
  Anthrazitkohlen 17
  benötigte Menge 21
  Braunkohle 17
  Braunkohlebriketts 17
  geeignet 17
  Holz 17
  nachfüllen 19-20
  Nachfüllen 20
  ungeeignet 17
Brennstoff nachfüllen 20

C

Carbolineum 20

D

Dauerhafter Gebrauch 11

E

Endbelag, Instandhaltung 23
Entaschen 21
Entfernen
  Asche 21

F

Fegen des Schornsteins 21
Feuer
  Anzünden 18
  löschen 20
Feuerfeste Innenplatten
  Instandhaltung 22
  Warnung 17
Flammleitplatte
  Montage 22
Füllhöhe des Geräts 19

G

Geeigneter Brennstoff 17
Gewicht 24-25
Glas
  Anschlag 41
  reinigen 22

H

Haube auf dem Schornstein 9
Heizen 18
  Anthrazitkohle 19
  Braunkohlebriketts 19
  Brennstoff nachfüllen 18, 20
  Brennstoff nachlegen 19

Gerät brennt zu heftig 41
Gerät nicht gut regelbar 41
nicht ausreichende Wärme 41
unzureichende Wärme 21
Hinweis
Schornsteinbrand 20
Holz 17
aufbewahren 17
brennt nicht durch 41
geeignete Sorte 17
nass 17
trocknen 17
Holzscheite stapeln 19

I

Innenplatten
Vermiculit 12
Instandhaltung
Abdichtung 23
feuerfeste Innenplatten 22
Glas reinigen 22
Reinigung des Geräts 21
schmieren 22
Schornstein 21

K

Klappe
Montage 22
Kohlen
Aschegehalt 17
Konvektion
anzapfen 11, 14
externe Räume 11, 14
Konvektionsraum
Abschlussplatte 14

L

Lack 17
Lagerung von Holz 17
Lufteinlässe 18
Luftloch 23
Luftregelung 20

M

Mauern
Brandsicherheit 10

N

Nachfüllen 20
Anthrazitkohlen 20
Nachfüllen von Brennstoff 20
Rauchrückschlag 41
Nachlegen 20
Braunkohlebriketts 20
Nadelholz 17
Nasses Holz 17
Nebel, nicht heizen 21
Nennleistung 24-25
Nominale Leistung 21

O

Ofenscheibenreiniger 22

Ö

Öffnen
Aschenlade 21

P

Platzieren
Abmessungen 29
Primärer Lufteinlass 18
Probleme lösen 21, 41

R

Rahmen
Montieren 16
Rauch
bei erster Verwendung 17
Rauchrückschlag 8, 41
Regeln der Luftzufuhr 20
Regelung der Verbrennungsluft 20
Reinigen
Glas 22
Reinigung
Gerät 21
Risse im Gerät 23

S

Scharnier
einstellen 23
Scheiben
Anschlag 41
reinigen 22
Schmieren 22

Deutsch

Schmierfette 22
Schornstein
Anschluss 14
Anschlussdurchmesser 24-25
Bedingungen 9
Höhe 9
Instandhaltung 21
Schornsteinbrand verhindern 20
Schornsteinhaube 9
Schwenkrichtung
ändern 11
Sekundärer Lufteinlass 18
Staubemission 24-25

T

Teer 20
Temperatur 24-25
Temperaturanstieg
Messabschnitt 24-25
Teppich 10
Tragfähigkeit von Boden 10
Trocknen von Holz 17
Tür
Abdichtungsschnur 23
nachstellen 23
schließen 23
Schwenkrichtung ändern 11

U

Ungeeigneter Brennstoff 17

V

Ventilationsgitter 9
Ventilator
elektrisch 11
thermostatisch 11

W

Wände
Brandsicherheit 10
Wärme, unzureichende 21, 41
Warnung
brennbare Materialien 8
feuerfeste Innenplatten 17
Glas gebrochen oder gesprungen 8, 22
heiße Oberfläche 8
Ofenscheibenreiniger 22
Schornsteinbrand 8, 17
Tür belasten 8
Ventilation 8-9
Versicherungsbedingungen 8
Vorschriften 8
Wetterbedingungen, nicht heizen 21
Wirkungsgrad 5, 7, 24-25

Z

Zierrahmen
Montieren 16
Zug 24-25
Zündfeuer 18

Índice

Introducción **3**

Declaración de prestaciones **4**

Seguridad **8**

Condiciones de instalación **8**
Condiciones generales 8
Chimenea 8
Ventilación de la habitación 9
Suelo y paredes 10
Descripción del producto 10

Instalación **11**
Preparación 11
Encastrado en una chimenea existente. 13
Empotrar en una nueva chimenea 14
Montaje del marco exterior 15

Uso **16**
Primer uso 16
Combustible 17
Encendido 17
Alimentar con leña 18
Alimentar con briquetas de lignito 19
Alimentar con carbón de antracita 19
Regulación del aire de combustión 20
Extinción del fuego 20
Eliminar la ceniza 20
Nieblas y brumas 21
Posibles problemas 21

Mantenimiento **21**
Chimenea 21
Limpieza y mantenimiento periódico 21

Anexo 1: Especificaciones técnicas **24**

Anexo 2: Diagramas de conexión **26**

Anexo 3: Medidas **29**

Anexo 4: Distancia a materiales inflamables **40**

Anexo 4: Diagnóstico de problemas **41**

Índice **42**

Dovre se reserva el derecho de realizar cambios por razones técnicas.

Introducción

Estimado cliente:
Con la compra de este aparato de calefacción DOVRE, usted ha adquirido un producto de calidad. Este producto forma parte de una nueva generación de aparatos de calefacción respetuosos con el medio ambiente y con un consumo de energía más eficiente. Estos aparatos hacen un uso óptimo tanto del calor por convección como del calor por irradiación.

- Su aparato DOVRE ha sido fabricado con los más modernos procesos de fabricación. En caso de avería en su aparato, puede enviar su reclamación al servicio técnico de DOVRE.
- El aparato no puede modificarse; utilice siempre componentes originales.
- El aparato está creado para el uso en viviendas. Debe conectarse de manera hermética a una chimenea que funcione correctamente.
- Le aconsejamos que la instalación de su aparato la realice un instalador certificado.
- DOVRE no se hace responsable de los problemas o daños originados por la instalación inadecuada de sus productos.
- Durante la instalación, tenga en cuenta los consejos de seguridad que se describen a continuación.

En este manual podrá leer cómo instalar, utilizar y mantener su aparato de calefacción DOVRE de manera segura. Si desea obtener más información o datos técnicos adicionales, o si tiene problemas con la instalación, póngase en contacto con su distribuidor.

© 2015 DOVRE NV

Español

Declaración de prestaciones

De conformidad con el reglamento de productos de construcción 305/2011

N.º 102-CPR-2013

1. **Código de identificación único del tipo de producto:**

   2020S / 2200 / 2210 / 2220

2. **Número de tipo, partida o serie, así como otro medio de identificación para el producto de construcción, tal y como se describe en el artículo 11, apartado 4:**

   Número de serie único.

3. **Usos previstos del producto de construcción, de conformidad con la especificación técnica armonizada aplicable, tal y como haya determinado el fabricante:**

   Estufa para combustible fijo sin producción de agua caliente según EN 13240.

4. **Nombre, nombre comercial registrado o marca comercial registrada y dirección de contacto del fabricante, tal y como se describe en el artículo 11, apartado 5:**

   Dovre N.V. Nijverheidsstraat 18 2381 Weelde Bélgica.

5. **Siempre que sea aplicable, nombre y dirección de contacto del apoderado que desempeña las tareas indicadas en el artículo 12, apartado 2:**

   -

6. **El sistema o los sistemas para la evaluación y verificación de la constancia de las prestaciones del producto de construcción, mencionadas en el anexo V:**

   Sistema 3

7. **En el caso de que la declaración de prestaciones esté relacionada con un producto de construcción sujeto a una norma armonizada:**

   El organismo RRF designado, registrado con el número 1625, ha realizado conforme al sistema 3 un examen de tipo y ha proporcionado el informe de prueba n.° 2905903.

8. **En el caso de que la declaración de prestaciones esté relacionada con un producto de construcción para el que se ha emitido una evaluación técnica europea:**

   -

Dovre se reserva el derecho de realizar cambios por razones técnicas.

9. **Prestación declarada:**

La norma armonizada	**EN 13240 :2001/A2 :2004/AC :2007**		
Características esenciales	**Prestaciones Leña**	**Prestaciones Lignito**	**Prestaciones Carbón**
Seguridad contra incendios			
Resistencia al fuego	A1	A1	A1
Distancia al material inflamable (distancia mínima en mm)	Parte posterior: 100 Lateral: 100	Parte posterior: 100 Lateral: 100	Parte posterior: 100 Lateral: 100
Riesgo de caída de brasas incandescentes	Conforme	Conforme	Conforme
Emisión de productos de combustión	CO: 0,10% (13%O_2)	CO: 0,06% (13%O_2)	CO: 0,04% (13%O_2)
Temperatura de la superficie	Conforme	Conforme	Conforme
Seguridad eléctrica	-	-	-
Limpieza sencilla	Conforme	Conforme	Conforme
Presión máxima de funcionamiento	-	-	-
Temperatura del gas residual a potencia nominal	295 °C	289 °C	272 °C
Resistencia mecánica (carga máxima de la chimenea)	No determinada	No determinada	No determinada
Potencia nominal	7 kW	7 kW	8 kW
Rendimiento	78,3 %	75,4 %	76,4 %

10. **Las prestaciones del producto descrito en los puntos 1 y 2 son conformes con las prestaciones declaradas en el punto 9.**

Esta declaración de prestaciones se emite bajo la exclusiva responsabilidad del fabricante mencionado en el punto 4.

T. Gehem

26/08/2013 Weelde

Tom Gehem
CEO

Español

De conformidad con el reglamento de productos de construcción 305/2011

N.º 105-CPR-2013

1. **Código de identificación único del tipo de producto:**

   2500 / 2510 / 2520 / 2620

2. **Número de tipo, partida o serie, así como otro medio de identificación para el producto de construcción, tal y como se describe en el artículo 11, apartado 4:**

   Número de serie único.

3. **Usos previstos del producto de construcción, de conformidad con la especificación técnica armonizada aplicable, tal y como haya determinado el fabricante:**

   Estufa para combustible fijo sin producción de agua caliente según EN 13240.

4. **Nombre, nombre comercial registrado o marca comercial registrada y dirección de contacto del fabricante, tal y como se describe en el artículo 11, apartado 5:**

   Dovre N.V. Nijverheidsstraat 18 2381 Weelde Bélgica.

5. **Siempre que sea aplicable, nombre y dirección de contacto del apoderado que desempeña las tareas indicadas en el artículo 12, apartado 2:**

   -

6. **El sistema o los sistemas para la evaluación y verificación de la constancia de las prestaciones del producto de construcción, mencionadas en el anexo V:**

   Sistema 3

7. **En el caso de que la declaración de prestaciones esté relacionada con un producto de construcción sujeto a una norma armonizada:**

   El organismo RRF designado, registrado con el número 1625, ha realizado con arreglo al sistema 3 un examen de tipo y ha proporcionado el informe de prueba n° 2905904.

8. **En el caso de que la declaración de prestaciones esté relacionada con un producto de construcción para el que se ha emitido una evaluación técnica europea:**

   -

9. **Prestación declarada:**

La norma armonizada	**EN 13240 :2001/A2 :2004/AC :2007**		
Características esenciales	**Prestaciones Leña**	**Prestaciones Lignito**	**Prestaciones Carbón**
Seguridad contra incendios			
Resistencia al fuego	A1	A1	A1

Dovre se reserva el derecho de realizar cambios por razones técnicas.

La norma armonizada	EN 13240 :2001/A2 :2004/AC :2007		
Características esenciales	**Prestaciones Leña**	**Prestaciones Lignito**	**Prestaciones Carbón**
Distancia al material inflamable (distancia mínima en mm)	Parte posterior: 100 Lateral: 100	Parte posterior: 100 Lateral: 100	Parte posterior: 100 Lateral: 100
Riesgo de caída de brasas incandescentes	Conforme	Conforme	Conforme
Emisión de productos de combustión	CO: 0,10% (13%O_2)	CO: 0,09% (13%O_2)	CO: 0,05% (13%O_2)
Temperatura de la superficie	Conforme	Conforme	Conforme
Seguridad eléctrica	-	-	-
Limpieza sencilla	Conforme	Conforme	Conforme
Presión máxima de funcionamiento	-	-	-
Temperatura del gas residual a potencia nominal	264 °C	318 °C	314 °C
Resistencia mecánica (carga máxima de la chimenea)	No determinada	No determinada	No determinada
Potencia nominal	10 kW	10 kW	10 kW
Rendimiento	80,0 %	76,4 %	79,0 %

10. Las prestaciones del producto descrito en los puntos 1 y 2 son conformes con las prestaciones declaradas en el punto 9.

Esta declaración de prestaciones se emite bajo la exclusiva responsabilidad del fabricante mencionado en el punto 4.

T. Gehem

26/08/2013 Weelde

Tom Gehem
Director ejecutivo

En el marco de la mejora continua de nuestros productos, las especificaciones del aparato suministrado pueden variar de aquellas descritas en este manual sin previo aviso.

DOVRE N.V.
Nijverheidsstraat 18 Tel.: +32 (0) 14 65 91 91
B-2381 Weelde Fax: +32 (0) 14 65 90 09
Bélgica Correo electrónico : info@dovre.be

Español

Seguridad

¡Atención! Siga las instrucciones de seguridad del fabricante al pie de la letra.

Lea atentamente las instrucciones para la instalación, uso y mantenimiento del aparato antes de ponerlo en funcionamiento.

La instalación del aparato debe cumplir con todas las normativas y regulaciones vigentes en su país de residencia.

El aparato debe cumplir con todas las disposiciones locales y las disposiciones que tengan relación con normativas nacionales o europeas.

Haga instalar preferiblemente su aparato por un instalador certificado. Este podrá informarle de todas las disposiciones y normativas vigentes.

Este aparato se ha diseñado para fines de calefacción. ¡Todas las superficies del mismo, incluyendo el cristal y el tubo de conexión, pueden alcanzar temperaturas muy elevadas (más de 100 °C)! Para manipular el aparato cuando esté en funcionamiento, utilice una "mano fría" o guantes protectores contra el calor.

Asegúrese de que existe suficiente protección cuando haya niños, minusválidos, ancianos o animales cerca del aparato.

Se deben respetar estrictamente las distancias de seguridad hasta el material inflamable.

Evite colocar cortinas, prendas, ropa lavada u otros materiales inflamables sobre el aparato o en las cercanías del mismo.

Cuando el aparato esté en funcionamiento, no utilice sustancias inflamables o explosivas cerca del mismo.

Evite incendios en la chimenea haciéndola limpiar periódicamente. No deje la puerta abierta mientras el fuego esté encendido.

En caso de incendio en la chimenea: cierre las entradas de aire del aparato y llame a los bomberos.

En el caso de que el cristal de su aparato se haya roto o agrietado, deberá reemplazar el cristal antes de volver a utilizar el aparato.

No fuerce la puerta, evite que los niños tiren de la puerta cuando ésta esté abierta, no se apoye ni se siente nunca en la puerta cuando esté abierta ni ponga objetos pesados sobre ella.

Mantenga la habitación donde se coloque el aparato bien ventilada. Una ventilación insuficiente de la habitación puede producir una combustión insuficiente y la liberación de gases tóxicos. Consulte la sección "Condiciones de instalación" para saber más sobre la necesidad de ventilación.

Condiciones de instalación

Condiciones generales

- El aparato debe conectarse a una chimenea en buen estado.
- Para las dimensiones de conexión, consulte el anexo "Especificaciones técnicas".
- Infórmese en su departamento local de bomberos y / o en su compañía aseguradora sobre posibles requisitos y normativas.

Chimenea

La chimenea es necesaria para:

- La evacuación de los gases inflamables, mediante el tiro natural.

  El aire caliente que se encuentra en el interior de la chimenea es más ligero que el aire exterior. Esto provoca que el aire se eleve.

- La succión del aire, necesaria para la combustión del combustible dentro del aparato.

Una chimenea en mal estado puede ocasionar el retorno de los gases al abrir la puerta del aparato. Los daños producidos por el retorno de gases están excluidos de la garantía.

No conecte varios aparatos a la misma chimenea (por ejemplo, conectar además del

aparato, una caldera de calefacción central), a menos que las normativas locales o nacionales así lo permitan. En el caso de dos conexiones, asegúrese de que la diferencia de altura entre las conexiones es de al menos 200 mm.

Su instalador podrá asesorarle sobre las normativas de seguridad de la chimenea. Consulte la Normativa Europea EN13384 para hacer un cálculo adecuado de la capacidad de su chimenea.

La chimenea debe cumplir con las siguientes **condiciones**:

- La chimenea debe estar fabricada con materiales ignífugos, preferentemente materiales cerámicos o acero inoxidable.
- La chimenea debe estar herméticamente cerrada y bien limpia, y debe asegurar un tiro suficiente.

  Lo ideal es conseguir un tiro / presión mínima de 15 - 20 Pa durante una carga normal.
- La chimenea debe ser lo más vertical posible, desde el punto de salida del aparato. Las desviaciones y / o posibles tramos horizontales dificultan la evacuación de los gases inflamables, pudiendo originar acumulaciones de hollín.
- El interior del tubo no debe ser demasiado grande, para evitar que los gases inflamables se enfríen demasiado rápido y se reduzca la capacidad de tiro.
- Es aconsejable que la chimenea tenga el mismo diámetro que el cuello de conexión del aparato.

  Para el diámetro nominal: consulte el anexo "Especificaciones técnicas". Cuando el conducto de humos está bien aislado, el diámetro puede ser algo más grande (como máximo el doble de la sección del cuello de conexión).
- La sección (superficie) del conducto de humos ha de ser constante en toda su longitud. Los ensanchamientos y (muy especialmente) los estrechamientos pueden obstaculizar la evacuación de los gases inflamables.
- Al aplicar la caperuza o sombrerete sobre la chimenea: evite que la caperuza estreche la salida de la chimenea o que obstaculice la liberación de gases de combustión.
- La chimenea debe desembocar en una zona del tejado que no esté obstaculizada por edificios adyacentes, árboles cercanos u otros obstáculos.
- La parte de la chimenea situada fuera de la vivienda debe estar aislada.
- La chimenea debe tener una altura mínima de 4 metros.
- Puede seguir esta sencilla regla: 60 cm sobre la parte más alta del tejado.
- Si el caballete del tejado está situado a más de 3 metros de la salida de la chimenea: siga las medidas indicadas en la siguiente imagen. A = el punto más alto del tejado dentro de una distancia de 3 metros.

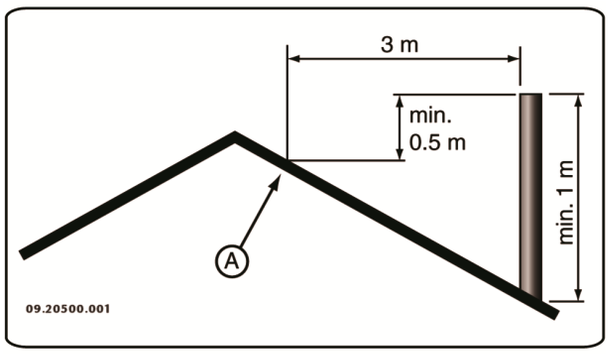

Ventilación de la habitación

Para que la combustión sea adecuada, el aparato necesita aire (oxígeno). Este aire entra por las tomas de aire regulables y procede del espacio en el que está situado el aparato.

Si la ventilación es insuficiente, la combustión no será completa, lo que podría liberar gases tóxicos en la habitación.

Una regla sencilla es que la entrada de aire debe ser de 5,5 cm²/kW. Se necesita ventilación adicional en los siguientes casos:

- Cuando el aparato está en un espacio bien aislado.
- Cuando existe ventilación mecánica en el espacio, por ejemplo, un sistema de extracción de aire central o una campana extractora en una cocina abierta.

Para una ventilación adicional, puede instalar una rejilla de ventilación en el muro exterior.

Español

Procure que otros aparatos de aire caliente (como secadoras, aparatos de calefacción o calefactores de baño) tengan su propio acceso de aire exterior, o que estén apagados mientras el aparato está funcionando.

Suelo y paredes

El suelo sobre el cual se coloca el aparato debe tener una capacidad de carga suficiente. El peso del aparato se encuentra en el anexo "Especificaciones técnicas"

- En la base, debajo del aparato y en las paredes alrededor del aparato, no deben existir conductos eléctricos.
- Los materiales inflamables situados bajo el aparato deben retirarse o protegerse con una placa de cemento de al menos 6 cm de grosor.
- Las paredes inflamables cercanas al aparato deben ser protegidas con una pared de piedra de 10 cm como mínimo y 5 cm de aislamiento.
- Proteja las paredes no inflamables cercanas al aparato con 2,5 cm de aislamiento, como mínimo, para evitar la creación de fisuras.
- Proteja los suelos inflamables instalando una placa ignífuga que los aísle de la radiación térmica y de cenizas que puedan caer. Consulte el anexo "Distancia a materiales inflamables".
- Mantenga siempre una distancia de seguridad entre el aparato y materiales inflamables tales como muebles.
- Asegure suficiente ventilación alrededor de materiales inflamables, como una viga decorativa. Véase el anexo "Distancia a materiales inflamables".
- Las alfombras deben colocarse a una distancia mínima de 80 cm del fuego.
- No coloque materiales inflamables a una distancia inferior a 50 cm de las salidas de convección.

Descripción del producto

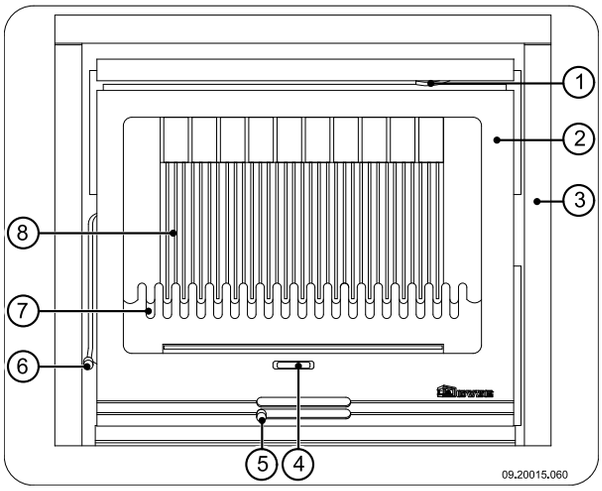

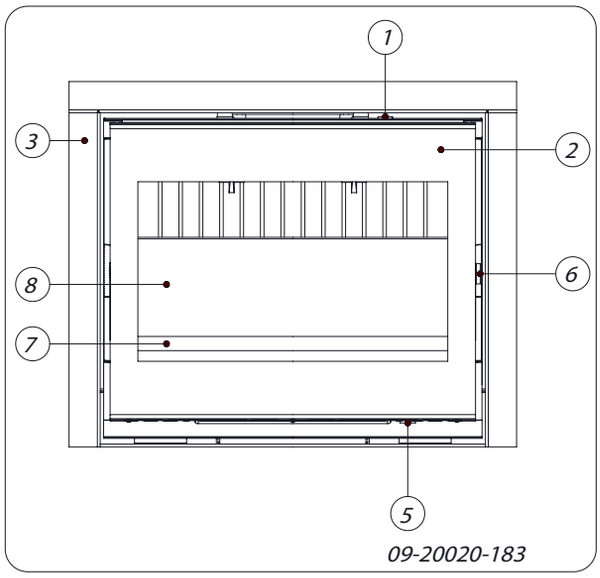

1. Regulador de tiro secundario
2. Puerta
3. Moldura decorativa exterior
4. Tirador
5. Regulador de tiro principal
6. Bloqueo
7. Rejilla para el carbón
8. Placas refractarias interiores

Dovre se reserva el derecho de realizar cambios por razones técnicas.

Características del aparato

- El aparato viene provisto de una empuñadura suelta que se utiliza para abrir la puerta, también llamada "mano fría".
- El aparato viene provisto de una segunda empuñadura suelta que se utiliza para retirar el cajón de ceniza, la denominada "mano fría"; vea la siguiente imagen.

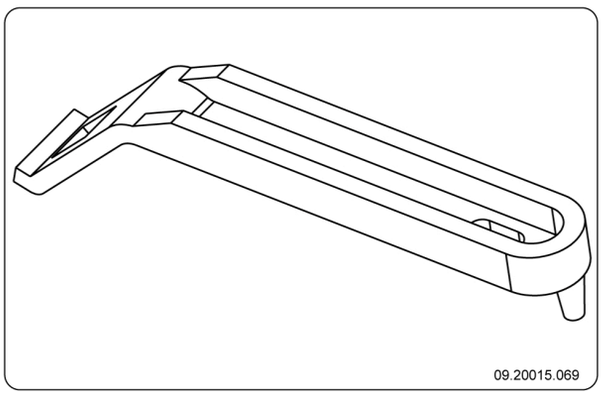

- Si lo desea, puede cambiar la dirección de apertura de la puerta. El aparato viene con la puerta montada a la derecha. Para montar la puerta a la izquierda, necesitará un pestillo disponible opcionalmente. Las instrucciones para cambiar la dirección de rotación vienen suministradas con este pestillo.
- Si lo desea, puede cambiar la dirección de apertura de la puerta. El aparato viene con la puerta montada a la izquierda. Para montar la puerta a la derecha, necesitará un pestillo disponible opcionalmente. Las instrucciones para cambiar la dirección de rotación vienen suministradas con este pestillo.
- El aparato se suministra con un juego de conexión para la entrada de aire exterior.
- El aparato **no** puede utilizarse de manera continua.
- El insert dispone de un sistema de convección integrado. Por esta razón, para el montaje del aparato no será necesario construir un espacio de convección independiente ni instalar rejillas de ventilación para la convección.

  El espacio situado entre el insert de hierro fundido y la cámara de convección hace la función de espacio de convección. El aire del ambiente se succiona en la parte inferior del aparato. Este aire se conduce dentro del insert, donde se calienta. A continuación, el aire caliente situado en la parte frontal sale del espacio de convección por el orificio situado en la parte superior del insert.
- El aparato está provisto de dos conexiones adicionales para la conducir el calor de convección a otros espacios.
- El aparato está provisto de dos ventiladores integrados que impulsan la convección. La velocidad de giro de los ventiladores puede regularse mediante un regulador de velocidad. Este regulador de velocidad viene suministrado con el aparato. Tanto el ventilador como el regulador se conectan a la red eléctrica; consulte el apartado "Conectar el ventilador a la red eléctrica".

  El ventilador funciona con energía termostática, lo que significa que sólo entrará en funcionamiento cuando la chimenea haya alcanzado cierta temperatura, y que se apagará una vez que la chimenea se haya enfriado lo suficiente.
- El aparato puede suministrarse con un marco exterior en el cual puede montar una moldura decorativa. Esta moldura puede adquirirse de manera opcional.

Instalación

Preparación

- Nada más recibir el aparato, compruebe que no tenga daños (por ejemplo, de transporte) y que no tenga defectos.

  Si detecta daños (producidos en el transporte) o defectos en el aparato, no lo utilice y póngase en contacto con su distribuidor.
- Retire los componentes desmontables (placas refractarias interiores, base de fuego, salva-leña, trampilla de limpieza y cajón cenicero) del aparato antes de instalarlo.

  Quitando estos componentes desmontables, le será más fácil manipular y mover el aparato sin dañarlo.

Español

⚠ Fíjese en la posición original de estos elementos antes de retirarlos, para poder volver a colocarlos en la posición correcta.

1. Abra la puerta del aparato.
2. Retire primero las placas refractarias.

ℹ Las placas de vermiculita tienen un peso muy ligero y en el momento de la compra tienen un color ocre. Estas placas aíslan la cámara de combustión del aparato, favoreciendo así la combustión.

Montar el asa

El aparato está provisto de una empuñadura suelta, también llamada "mano fría".

La forma de la mano fría depende del modelo del aparato.

Fije el asa de madera al reductor mediante el tornillo M8x50 suministrado con el aparato; véase la siguiente imagen.

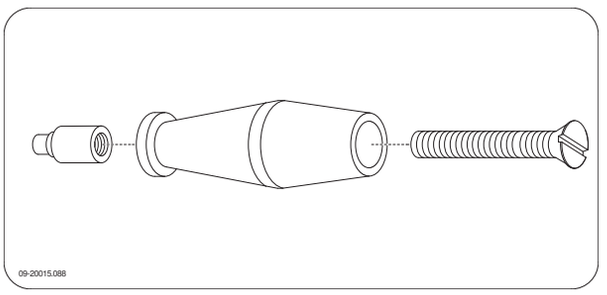

Para abrir la puerta vea la siguiente imagen.

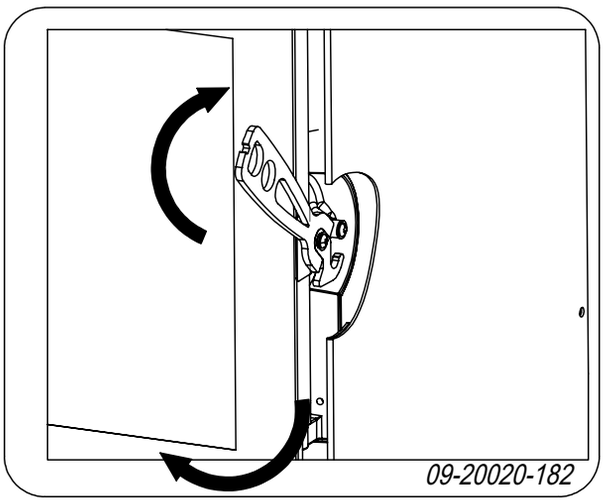

Cambiar la dirección de apertura de la puerta

Si lo desea, puede cambiar la dirección de apertura de la puerta. El aparato viene con la puerta montada a la derecha. Siga las instrucciones que se indican a continuación.

1. Desatornille el pestillo de la puerta.
2. Desatornille el pasador de cierre de la jamba de la puerta.
3. Extraiga los pasadores de las bisagras.

⚠ Tenga cuidado de sujetar la puerta; al retirar los pasadores es posible que esta se desprenda de manera inesperada.

4. Retire la puerta del aparato.
5. Extraiga los anillos de la hoja de la bisagra y colóquelos en el lateral opuesto del aparato.
6. Posicione la puerta sobre las bisagras y coloque los pasadores en las bisagras.
7. Atornille el pestillo en el extremo opuesto de la puerta.
8. Atornille el pasador en el extremo opuesto de la puerta.

Atención: Para ajustar el cierre de la puerta, consulte el capítulo "Mantenimiento".

Conectar el ventilador a la red eléctrica

El insert viene suministrado con dos ventiladores incorporados y un regulador de velocidad suelto. Además, el aparato posee un interruptor térmico que enciende y apaga el ventilador cuando se alcanza una temperatura previamente determinada.

Es preciso conectar estos elementos a la red eléctrica siguiendo uno de los diagramas que se indican a continuación.

⚠ El diagrama de conexión varía según el modelo.

⚠ Haga realizar estas conexiones por un instalador profesional.

Dovre se reserva el derecho de realizar cambios por razones técnicas.

⚠ El insert está provisto de un cable trifásico.

⚠ El insert debe separarse de la red eléctrica mediante un interruptor omnipolar.

⚠ Asegúrese de crear una buena conexión a tierra.

Consulte el anexo 2 para ver diagramas ampliados.

Encastrado en una chimenea existente.

Para el encastrado del insert en una chimenea existente, siga las siguientes instrucciones:

1. Coloque el aparato a la altura adecuada, sobre una superficie lisa y nivelada.

   ⚠ Mantenga libre el cable del aparato.

2. Si va a instalar un marco externo al aparato, instale las placas de fijación suministradas con el aparato a los laterales del mismo, pero sin atornillar completamente los tornillos; vea la siguiente imagen. El marco exterior queda fijado entre el aparato y las placas de fijación; vea la siguiente imagen.

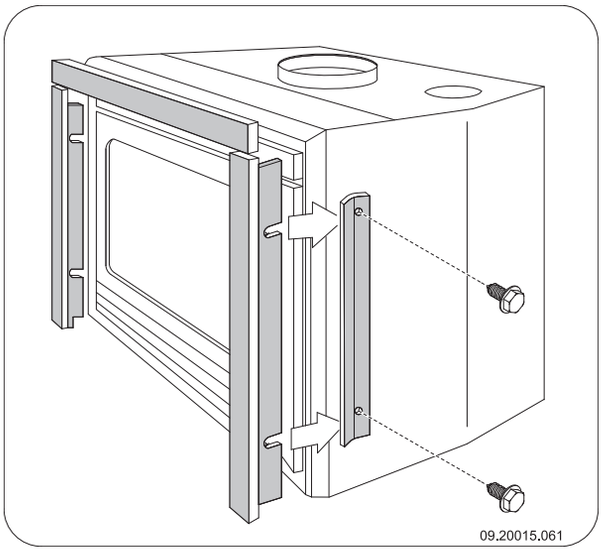

3. Cierre la base de la chimenea con un material ignífugo.
4. Realice una abertura de 150 mm de diámetro en la base para el conducto de aire.
5. Centre la abertura de la base con el insert mediante el cuello de conexión.
6. Coloque el conducto de aire en la entrada. Asegúrese de que el tubo puede girarse hacia abajo para adaptarlo al cuello de conexión. Para ello, utilice por ejemplo un tubo de longitud regulable.

   ℹ Si utiliza un tubo flexible de acero inoxidable: enrosque el tubo a la pieza de conexión suministrada con el aparato, coloque la pieza de conexión en el cuello de conexión y fije la pieza de conexión levantando las dos pestañas situadas en la misma.

La siguiente figura ofrece un ejemplo de la colocación de un insert en una chimenea construida según las instrucciones anteriores.

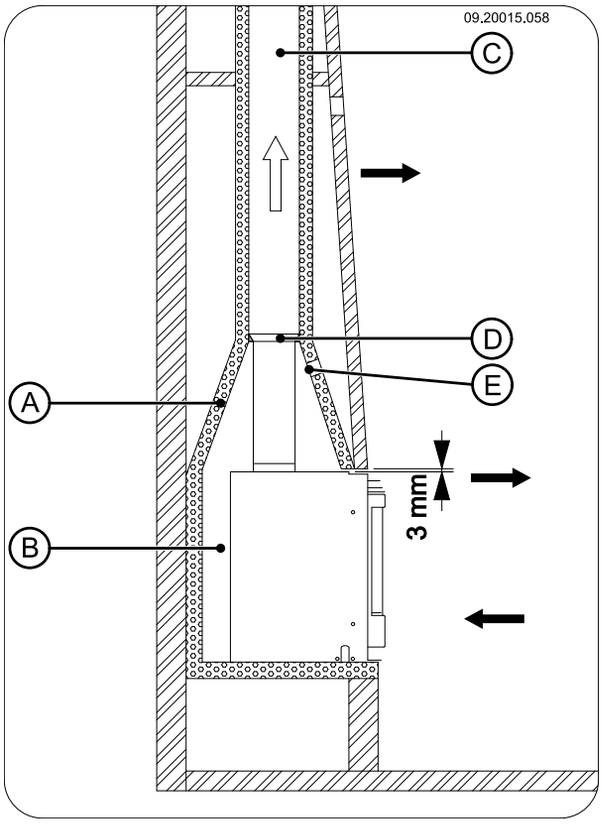

A	Chimenea existente
B	Espacio de ventilación (mín. 15 mm)
C	Conducto de humos existente
D	Material refractario o elemento de fijación
E	Abertura para evitar la creación de presión

Español

Empotrar en una nueva chimenea

La instalación del insert incluye dos elementos:

- La colocación y conexión del insert
- Construir la chimenea alrededor del insert.

Colocación e instalación del insert

1. Coloque el aparato a la altura adecuada, sobre una superficie lisa y nivelada.
2. Si va a instalar un marco externo al aparato, instale las placas de fijación suministradas con el aparato a los laterales del mismo, pero sin atornillar completamente los tornillos; vea la siguiente imagen. El marco exterior queda fijado entre el aparato y las placas de fijación; vea la siguiente imagen.

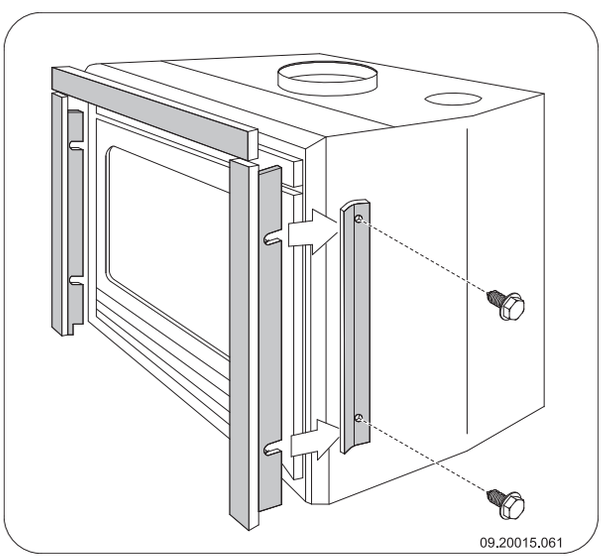

3. Asegúrese de que las paredes existentes están provistas del aislamiento necesario (vea el capítulo "Condiciones de la instalación"), y de que existe una distancia para el espacio de convección de al menos 15 mm.
4. El insert no debe soportar la albañilería. Si lo desea, puede utilizar un soporte, como por ejemplo una estructura. Entre el soporte y el aparato, deje al menos 3 mm de margen.
4. Conecte herméticamente el aparato a la chimenea.
5. Controle el tiro en la chimenea y el sellado de la conexión en el canal de salida de los gases residuales, haciendo un pequeño pero intenso fuego de prueba, de papel de periódico y leña fina seca.

⚠ En caso de albañilería nueva, espere hasta que esta esté seca.

Extracción del aire de convección

El aparato está provisto de dos conexiones adicionales para la conducir el calor de convección a otros espacios.En estos espacios es preciso instalar rejillas de salida del aire. Si desea utilizar esta función, proceda de la siguiente manera:

1. Retire las dos placas situadas sobre la cámara de convección golpeándolas ligeramente con un martillo.
2. Monte los dos cuellos de conexión suministrados con su aparato con un diámetro de 125 mm en las aberturas existentes utilizando los tornillos M8x16 y las tuercas M8.
3. Enrosque el tubo flexible de 125 mm de diámetro a la abertura y llévelo hasta los lugares deseados.
4. Conecte la manguera flexible a las rejillas de salida de aire de los espacios.

Construcción de una chimenea nueva

En la chimenea disponga el espacio de convección. En este espacio, el aire debe poder moverse libremente. Debe poder succionarse aire para la combustión, y el aire calentado por el hogar (el aire de convección) debe circular libremente en el espacio a calentar; vea la siguiente imagen.

Durante la construcción de la chimenea, siga las normas de seguridad que se indican a continuación:

- La parte superior de la chimenea debe estar herméticamente cerrada por medio de una placa de cierre ignífuga y de material refractario.
- La placa de cierre debe estar nivelada y estar colocada, como mínimo, 30 cm debajo de la abertura de gas residual en el techo.
- Si así lo desea, puede instalar una rejilla de salida adicional en la parte superior de la chimenea, inmediatamente debajo de la placa de cubierta.

No utilice materiales inflamables en el espacio destinado al insert, y evite la creación de puentes térmicos a consecuencia de la utilización de materiales conductores térmicos.

Siga las siguientes instrucciones para la construcción de la chimenea:

1. Construya el pie de la chimenea.

   Asegúrese de que la puerta de la chimenea puede girar libremente sobre el plato de la misma.

2. Siga construyendo la chimenea hasta la campana.

   Asegúrese de que queden siempre unos 2 mm de margen entre el insert y la albañilería, para compensar la dilatación térmica del insert.

3. Si así lo desea, puede revestir el interior de la chimenea con un aislante reflectante.

   El revestimiento del interior del espacio destinado al insert previene la irradiación innecesaria de calor en muros externos y / o estancias contiguas. También evita daños del aislamiento térmico de doble pared.

4. Siga construyendo la chimenea hasta la abertura de gas residual en el techo.

   El insert no debe soportar la albañilería. Use de soporte un hierro, por ejemplo. Entre el soporte y el aparato, deje al menos 3 mm de margen.

5. Cierre el espacio destinado al insert con la placa de cubierta.
6. Instale una rejilla de ventilación bajo la placa de cubierta para facilitar la ventilación del aparato.
7. Haga una abertura sobre la placa de cierre para evitar una eventual creación de presión.

La siguiente figura ofrece un ejemplo de la colocación de un insert en una chimenea construida según las instrucciones anteriores.

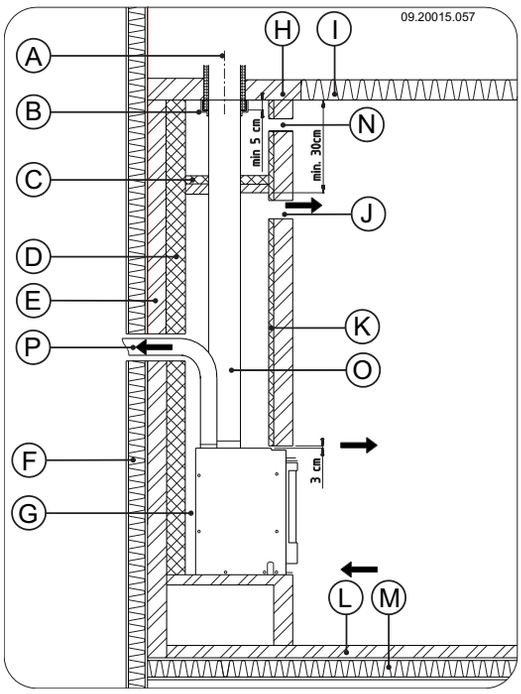

A	Chimenea
B	Material refractario o un elemento de fijación
C	Cubierta
D	Material aislante (mín. 5 cm)
E	Muro ignífugo
F	Muro inflamable
G	Espacio de ventilación (mín. 15 mm)
H	Techo ignífugo
I	Techo inflamable
J	Salida para el aire de convección
K	Aislante (opcional)
L	Suelo ignífugo
M	Suelo inflamable
N	Orificio para evitar el aumento de presión
O	Tubo de conexión
P	Aire de convección para otra estancia

Montaje del marco exterior

El aparato puede suministrarse con un marco exterior incluido de tres o cuatro caras. De manera opcional, también le suministramos un borde decorativo que se fija al marco exterior.

1. Monte el marco exterior uniendo los lados mediante dos tornillos; vea la siguiente imagen.

Español

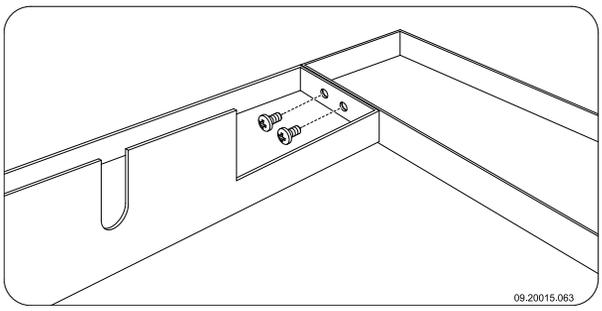

2. Monte la montura uniendo los lados con ayuda del elemento de conexión, y fíjelos atornillando los dos tornillos (A) al elemento de conexión; vea la siguiente imagen.

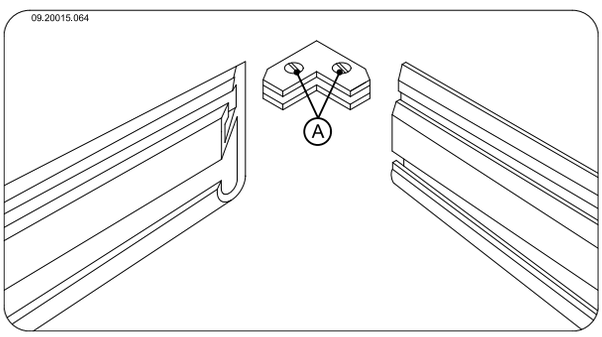

3. Centre la montura en el marco exterior; vea la siguiente imagen.

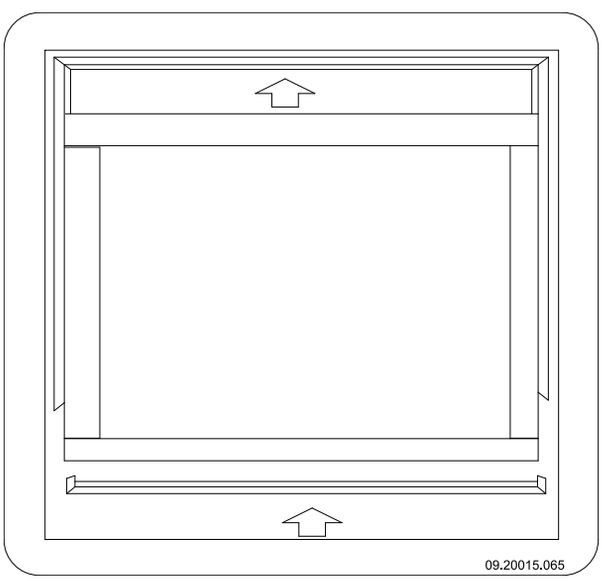

4. Coloque tres pletinas de soporte en cada uno de los lados del marco, entre la moldura y el marco exterior; vea la siguiente imagen.

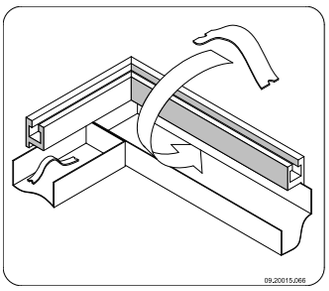

5. Fije el marco (ya montado) sobre el aparato deslizando las muescas de las piezas verticales entre el aparato y las placas de fijación; vea la siguiente imagen.

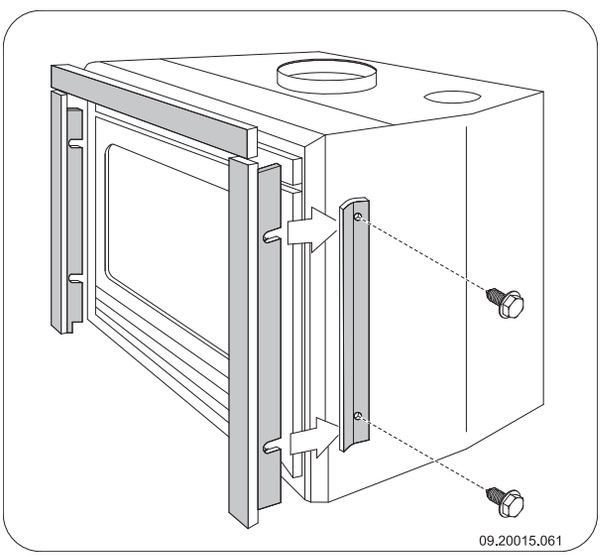

Acabado

1. Vuelva a colocar los elementos desmontados en el aparato.
2. Asegúrese que la nueva chimenea está suficientemente seca, antes de encenderla.

⚠ No encienda nunca el aparato sin las placas refractarias.

El aparato ya está listo para su uso.

Uso

Primer uso

Cuando utilice el aparato por primera vez, déjelo encendido a fuego lento durante algunas horas. De este modo la pintura anticalórica se endurecerá. Esto podría producir algo de humo y olores desagradables. Ventile la habitación abriendo puertas y ventanas.

Dovre se reserva el derecho de realizar cambios por razones técnicas.

Combustible

El aparato está indicado para encenderse con madera natural (serrada, cortada y suficientemente seca), briquetas de lignito y carbón de antracita.

No utilice otros combustibles, ya que éstos podrían dañar seriamente el aparato.

No utilice los combustibles que aparecen a continuación, no sólo porque contaminan el medio ambiente, sino porque además ensucian el conducto de humos, pudiendo llegar a ocasionar incendios en el mismo:

- Maderas tratadas como maderas de desecho, maderas pintadas, maderas impregnadas, maderas conservadas, multiplex y aglomerado.
- Plástico, papel usado y residuos domésticos.

Leña

- Utilice preferentemente maderas duras como roble, haya, abedul y madera de árboles frutales. Esta madera quema más lentamente y con menos llama. Las maderas de coníferas contienen más resina, queman más rápido y producen más chispas.
- Utilice maderas secas con un porcentaje máximo de humedad del 20%. Para ello, las maderas deben dejarse secar al menos 2 años. La madera con un porcentaje de humedad del 20% produce 4,2 kWh por kg de madera. La madera con un porcentaje de humedad del 15% produce 4,4 kWh por kg de madera. La madera fresca cortada tiene un porcentaje de humedad del 60% y solo produce 1,6 kWh por kg de madera.
- Tale y corte las maderas cuando todavía están verdes. La madera verde se corta más fácilmente, mientras que la madera cortada seca mejor y más rápido. Almacene la madera bajo techo, en un lugar donde circule libremente el viento.
- No utilice maderas húmedas. Las maderas húmedas no producen calor debido a que la energía se pierde al evaporarse la humedad. Esto produce acumulaciones de hollín en la puerta del aparato y en la chimenea. El vapor de agua se condensa en el aparato y se filtra al exterior a través de las juntas, pudiendo ocasionar manchas negras en el suelo. Además, el vapor de agua podría condensarse en la chimenea, formando creosota. La creosota es una sustancia muy inflamable y puede originar incendios en la chimenea.

Briquetas de lignito

Las briquetas de lignito tienen más o menos las mismas propiedades calóricas que la leña.

- Procure hacer una buena base de carbón vegetal, antes de alimentar con briquetas de lignito.
- Para encender la chimenea, siga las instrucciones indicadas en el párrafo "Encendido".

Carbón de antracita

El carbón de antracita se divide en categorías sobre la base de características, algunas establecidas legalmente, tales como el porcentaje de substancias volátiles. El contenido de ceniza del carbón de antracita fluctúa entre el 3% y el 13%. Cuanto menor sea el contenido de ceniza, mayor será el valor calórico y menor la frecuencia con la que tenga que retirar la ceniza.

- Use, preferentemente, el carbón de antracita de la categoría A, con un contenido bajo de ceniza.
- Utilice el formato recomendado de 12/22 o 20/30.
- Para encender la chimenea, siga las instrucciones indicadas en el párrafo "Encendido".

Encendido

Compruebe que la chimenea tiene tiro suficiente encendiendo una bola de papel de periódico sobre el deflector de humos. Una chimenea fría tendrá un tiro insuficiente, lo que ocasiona la entrada de humo en la habitación. Encendiendo el aparato del modo que le indicamos a continuación, evitará este problema.

1. Coloque dos leños de tamaño medio-grande cruzados entre sí.
2. Coloque sobre los leños dos o tres capas de leña más fina de forma entrecruzada.
3. Coloque una pastilla de encendido entre la leña fina y enciéndala siguiendo las instrucciones que vienen en el paquete de la misma.

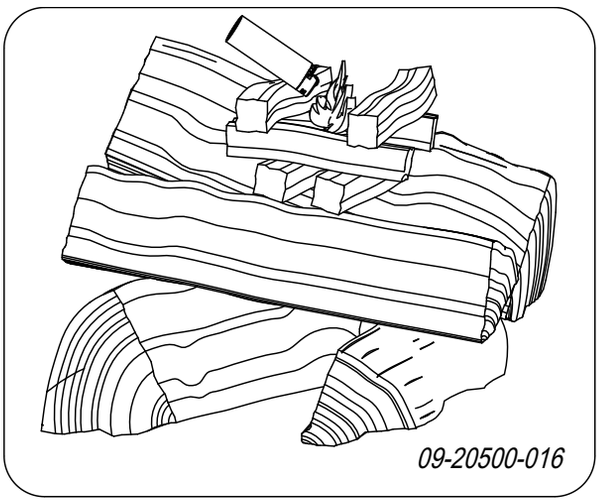

4. Cierre la puerta del aparato y abra la entrada de aire principal y la entrada de aire secundaria del aparato; véase la siguiente imagen.
5. Deje que el fuego arda intensamente hasta que quede una capa de brasas vivas. Introduzca la siguiente carga de leña en el aparato; consulte el apartado "Alimentar con leña".

Regulación de las tomas de aire

El aparato tiene dos tomas de aire. La toma de aire principal se encuentra debajo de la puerta y regula el aire bajo la parrilla. Encima de la puerta se encuentra la toma de aire secundario, que regula el aire delante del cristal (sistema air-wash).

La toma de aire se puede regular con la mano fría. La forma de la mano fría depende del modelo del aparato.

Para conocer la posición abierta y cerrada de la toma de aire, véase la siguiente imagen.

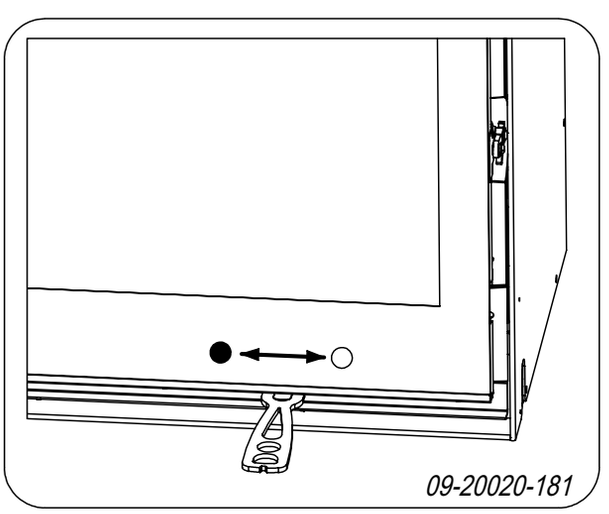

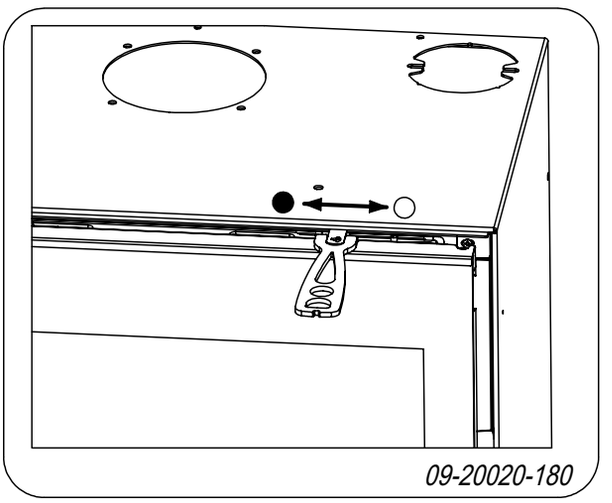

• = Cerrada ○ = Abierta

Alimentar con leña

Una vez que haya seguido las instrucciones para el encendido:

1. Abra despacio la puerta del aparato.
2. Reparta las brasas por la base de fuego de manera homogénea.
3. Coloque varios leños sobre las brasas.

Apilado suelto

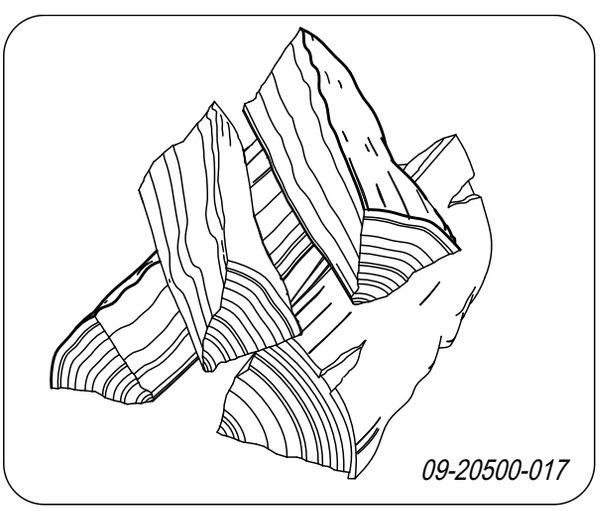

Apilando los leños de manera suelta, la leña se quema mucho más rápido, ya que el oxígeno puede llegar a todas las partes de la madera. Utilice un apilamiento suelto si quiere que el fuego prenda rápidamente.

Dovre se reserva el derecho de realizar cambios por razones técnicas.

Apilamiento compacto

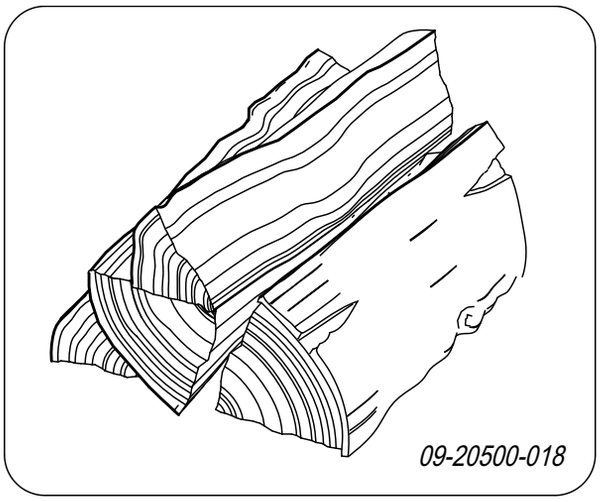

Apilando los leños de manera compacta, la leña se quema más lentamente, ya que el oxígeno no puede llegar a todas las áreas de la madera. Utilice un apilamiento compacto si desea mantener el fuego encendido durante mucho tiempo.

4. Cierre la puerta del aparato.
5. Cierre la entrada de aire principal y deje abierta la entrada secundaria.

⚠ Cargue el aparato hasta un máximo equivalente a u tercio de su capacidad.

Alimentar con briquetas de lignito

Las briquetas de lignito arden de manera similar a la madera. Asegúrese de que circula suficiente aire debajo el fuego manipulando la entrada de aire principal. Para más información, consulte el apartado "Alimentar con leña".

La quema de briquetas de lignito produce una gran cantidad de cenizas. Elimine el exceso regularmente. Consulte el apartado "Eliminación de cenizas" para ver las instrucciones.

ℹ Si desea información sobre las propiedades y el uso de las briquetas de lignito, consulte con su distribuidor de briquetas de lignito, o lea las instrucciones en el envase de las briquetas.

Una vez que haya seguido las instrucciones para el encendido:

1. Abra despacio la puerta del aparato.
2. Reparta las brasas por la base de fuego de manera homogénea.
3. Coloque las briquetas de lignito sobre las brasas vivas.
4. Cierre la puerta.

Alimentar con carbón de antracita

Utilice un recipiente para almacenar el carbón de antracita; vea la siguiente imagen. Este recipiente puede adquirirse de manera opcional.

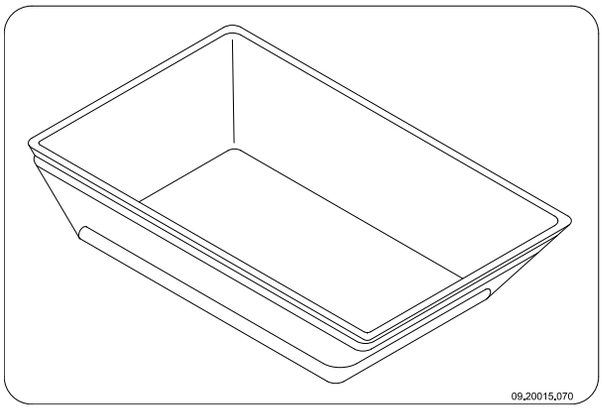

⚠ Cuando alimente con carbón de antracita, cierre siempre el regulador de tiro secundario.

⚠ Abra la parrilla tirando hacia del tirador.

Una vez que haya seguido las instrucciones para el encendido:

1. Abra completamente el regulador de tiro principal.
2. Abra despacio la puerta del aparato.
3. Reparta las brasas por la base de fuego de manera homogénea.
4. Distribuya una pala de carbón sobre las brasas vivas y espere a que los carbones ardan, antes de poner la siguiente pala.
5. Agregue ahora más carbón.

⚠ Asegúrese de que el fuego no se apague por poner de una vez demasiado carbón.

⚠ Ha rellenado al máximo cuando la brasa del rellenado anterior aún está un poco visible.

Español

6. Cierre la puerta.
7. Deje arder los carbones durante 20 a 30 minutos y regule la entrada de aire utilizando la entrada de aire principal.
8. Sacuda la parrilla utilizando el tirador hasta que los carbones incandescentes caigan al cajón cenicero.
9. Abra completamente la entrada de aire principal.
10. Vuelva a introducir carbón hasta alcanzar la carga máxima del aparato.

    ⚠ Asegúrese de que la parrilla esté abierta tirando del tirador.
11. Transcurridos algunos minutos, vuelva a colocar la entrada de aire en la posición deseada.

    ⚠ Si la rejilla para el carbón o la parrilla se vuelven incandescentes, esto indica que el fuego es demasiado intenso. En consecuencia, la parrilla y/o la rejilla para el carbón podrían deformarse.

Regulación del aire de combustión

El aparato dispone de varios elementos para la regulación del aire.

La toma de aire principal regula la entrada del aire bajo la rejilla.

La toma de aire secundario regula la entrada del aire a través del cristal (air-wash).

Consejos

🔥 No deje la puerta abierta mientras el fuego esté encendido.

🔥 Encienda un fuego vivo de vez en cuando.

Si tiene el aparato calentando a fuego lento durante mucho tiempo, podrían formarse depósitos de alquitrán y creosota dentro de la chimenea. La carbonilla y la creosota son materiales muy inflamables. Si se producen demasiados sedimentos de estos materiales, pueden inflamarse si se alcanzan repentinamente altas temperaturas. Encendiendo de vez en cuando fuegos intensos, se eliminan los posibles restos de carbonilla y creosota. Además si el fuego es demasiado débil puede acumularse alquitrán en el vidrio y en la puerta del aparato.
Por ello, en caso de una temperatura exterior suave es preferible dejar que el aparato caliente a fuego fuerte durante unas horas que dejarlo calentar a fuego lento durante mucho tiempo.

- Regular la entrada de aire con la entrada secundaria.

  ℹ La entrada de aire secundaria airea no sólo el fuego, sino el cristal del aparato, evitando así la acumulación de suciedad.
- Abra la toma de aire principal si la entrada de aire por la secundaria es insuficiente, o si quiere avivar el fuego.
- Introducir regularmente pequeñas cantidades de leña es mejor que agregar muchos bloques al mismo tiempo.
- Introducir regularmente pequeñas cantidades de briquetas de lignito o carbón de antracita es mejor que colocarlas de una vez.

Extinción del fuego

Deje de añadir combustible y que el fuego se vaya apagando por sí mismo. No intente sofocar el fuego reduciendo la entrada de aire: podrían liberarse gases tóxicos. Deje que el fuego se consuma por sí mismo. Vigile el fuego hasta que éste esté bien apagado. Una vez que el fuego se haya extinguido completamente, podrá cerrar todas las entradas de aire.

Eliminar la ceniza

Cuando se quema leña en el aparato, siempre queda una pequeña cantidad de cenizas. Este lecho de cenizas no solo es un buen aislante para la base de fuego del aparato, sino que además favorece la combustión. Así que puede dejar una capa fina de cenizas en el suelo del aparato.

Después de quemar briquetas de lignito y carbón de antracita queda relativamente mucha ceniza. Elimine de forma periódica el exceso de cenizas.

⚠ La ceniza nunca puede tocar la parte inferior de la parrilla. La parrilla se calienta en exceso y se daña.

Dovre se reserva el derecho de realizar cambios por razones técnicas.

No obstaculice la entrada de aire situada en el suelo de la chimenea ni deje que se acumule ceniza en la parte posterior de una placa interior. Para ello, elimine de forma periódica el exceso de cenizas.

1. Abra la puerta del aparato.
2. Utilice el tirador para sacudir el exceso de ceniza y hacer que esta caiga al cajón cenicero.
3. Retire el cajón cenicero con la mano fría suministrada y vacíe el cajón cenicero; vea las siguientes dos imágenes.

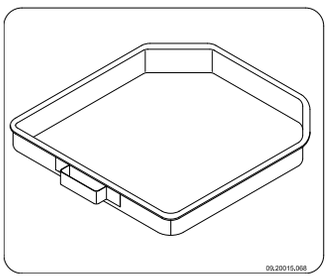

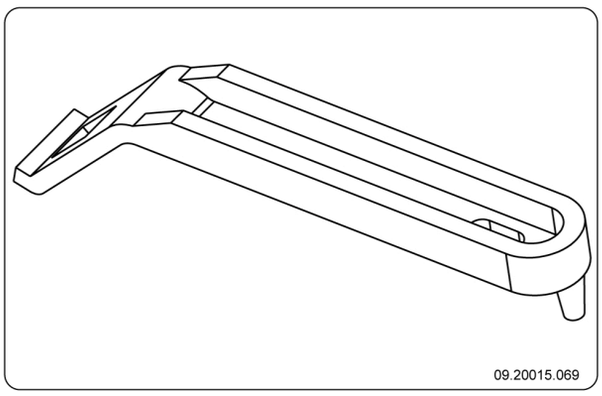

4. Vuelva a colocar el cajón cenicero en su sitio y cierre la puerta del aparato.

Nieblas y brumas

Las nieblas y las brumas en el exterior pueden dificultar la salida de los gases inflamables por la chimenea. Éstas pueden hacer que el humo baje por el conducto y ocasione olores. En condiciones de nieblas o brumas, le recomendamos que no utilice el aparato a menos que sea realmente necesario.

Posibles problemas

Consulte el anexo "Diagnóstico de problemas" para solucionar posibles problemas durante la utilización del aparato.

Mantenimiento

Siga las instrucciones de mantenimiento que se describen en esta sección para mantener su aparato en buen estado.

Chimenea

En muchos países, la ley obliga a revisar y llevar un mantenimiento regular de las chimeneas.

- Al principio de la temporada de calefacción: haga limpiar la chimenea por un deshollinador cualificado.
- Durante la temporada de calefacción y si la chimenea no se ha utilizado durante un largo período de tiempo: haga que un técnico cualificado controle los niveles de hollín.
- Al final de la temporada de calefacción: cierre la chimenea mediante una bola de papel de periódico.

Limpieza y mantenimiento periódico

⚠ No limpie el aparato cuando éste todavía está caliente.

- Limpie el exterior del aparato con un paño seco que no suelte pelusas.

Al final de la temporada de fríos, limpie muy bien el interior del aparato:

- Para ello, retire primero las placas refractarias. En el capítulo "Instalación" encontrará instrucciones sobre cómo extraer y colocar las placas refractarias.
- También puede limpiar los conductos de aire.
- Retire y limpie el deflector de humos de la parte superior del aparato.

Comprobar las placas refractarias

Las placas refractarias son consumibles sometidos a un gran desgaste. Las placas refractarias de vermiculita son frágiles. Tenga cuidado de no golpear las placas refractarias con los leños. Revise regularmente las placas refractarias y sustitúyalas si fuera necesario.

Español

- En el capítulo "Instalación" encontrará instrucciones sobre cómo extraer y colocar las placas refractarias.

Las placas refractarias aislantes de vermiculita o chamota pueden mostrar pequeñas grietas sin que esto tenga un efecto adverso en su funcionamiento.

Las placas de hierro interiores durarán mucho tiempo si limpia las cenizas acumuladas en su parte posterior con regularidad. Si no retira la acumulación de ceniza de la placa ésta no podrá proyectar el calor correctamente y puede llegar a deformarse o rajarse.

No encienda nunca el aparato sin las placas refractarias.

Desmontar la válvula y el deflector de llama

Tanto la válvula como el deflector de llama son desmontables. Para desmontar el deflector de llama, primero ha de retirar la válvula y el vástago de la válvula.

1. Abra la puerta del aparato.
2. Para finalizar, gire ligeramente la válvula y deslícela sobre el deflector de llama de modo que ambas se suelten.
3. Extraiga la válvula y el vástago a través de la puerta del aparato.
4. Desatornille la lámina de apoyo aflojando la tuerca M8. La lámina de apoyo está situada junto a la placa superior del aparato en su parte central.
5. Levante el deflector de llama situado en la parte delantera, desplácelo hacia afuera y extraiga el deflector del aparato.

Atención: Siga las instrucciones anteriormente descritas en orden inverso para montar la válvula y el deflector de llama, y antes de proceder al encendido del aparato.

Limpiar el cristal

Si el cristal se limpia correctamente, la suciedad tarda más en acumularse. Proceda de la siguiente manera:

1. Quite el polvo y la suciedad con un paño seco.
2. Limpie el cristal con un limpiador especial para cristales de estufa:
   a. Extienda el limpiador con una esponja de cocina, frote la superficie del cristal y déjelo actuar unos minutos.
   b. Retire la suciedad con un paño húmedo o papel de cocina.
3. Vuelva a limpiar el cristal con su producto limpiacristales habitual.
4. Seque el cristal con un paño seco o con papel de cocina.

- No utilice productos abrasivos o corrosivos para limpiar el cristal.
- Utilice siempre guantes para proteger sus manos.

En el caso de que el cristal de su aparato se haya roto o agrietado, deberá reemplazar el cristal antes de volver a utilizar el aparato.

No deje restos del limpiador de cristales para estufas entre el cristal y la puerta de hierro.

Engrasado

Aunque los componentes de hierro ya son de alguna manera autoengrasantes, debe lubricar las partes móviles con cierta regularidad.

- Lubrique las partes móviles (como sistemas de guiado, pasadores de bisagra, pestillos y tomas de aire) con grasa especial para chimeneas, que encontrará en establecimientos especializados

Reparar daños en el acabado

Puede reparar pequeños daños en la pintura con la ayuda de un bote de spray de pintura anticalórica que podrá adquirir donde su proveedor habitual.

Revisar sellado

- Compruebe que la junta de sellado de la puerta cierra correctamente. Este material se deteriora con el tiempo y ha de cambiarse regularmente.
- Compruebe que el aparato no tenga fugas de aire. Selle posibles rendijas con masilla para estufas.

Deje que la masilla se endurezca completamente antes de encender el aparato, si no

Dovre se reserva el derecho de realizar cambios por razones técnicas.

la humedad de la masilla se evaporará y la fuga volverá a abrirse.

Ajustar puerta

Compruebe que la puerta cierra correctamente y ajuste la hoja de la bisagra si fuera necesario; vea la siguiente imagen.

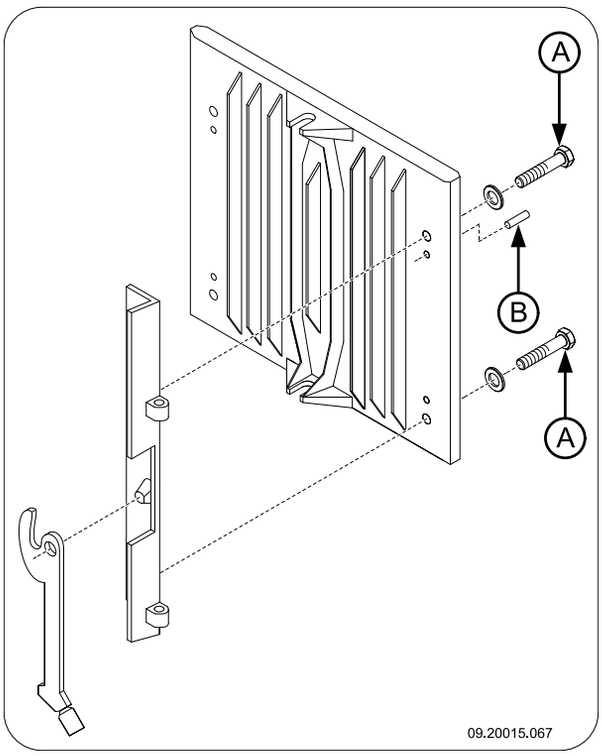

1. Abra la puerta del aparato; la bisagra de la jamba queda plenamente accesible.
2. Desenrosque las dos tuercas de fijación de la bisagra de la jamba. Las tuercas de fijación están situadas en el interior de la chimenea.
3. Deslice la bisagra hasta la posición deseada.
4. Utilice los tornillos de ajuste para posicionar la bisagra en la anchura del aparato.
5. Vuelva a apretar las dos tuercas de fijación y compruebe que la puerta cierra correctamente.

Español

Anexo 1: Especificaciones técnicas

Modelo 2200 / 2210 / 2220 / 2320 / 2020 / 2120

Modelo	**2200**	**2210**	**2220 / 2320**	**2020 / 2120**
Potencia nominal	8 kW	8 kW	8 kW	7 kW
Conexión de la chimenea (diámetro)	150 mm	150 mm	150 mm	150 mm
Peso	140 kg	175 kg	150 kg	130 kg
Combustible recomendado	Leña	Leña	Leña	Leña
Características combustible, longitud máx. de la leña	50 cm	50 cm	50 cm	40 cm
Conexión eléctrica	230 V, 50 Hz, 0,5 A			

Combustible	**Leña**	**Briquetas de lignito**	**Carbón de antracita**
Caudal másico de gases residuales	7,7 g/s	8,9 g/s	7,8 g/s
Aumento de la temperatura medido en la sección de medición	295 K	289 K	272 K
Temperatura medida en la salida del aparato	340 °C	-	-
Tiro mínimo	14 Pa	14 Pa	14 Pa
Emisiones de CO (13%O_2)	0,10 %	0,06 %	0,04 %
Emisiones de NOx (13% O_2)	106 mg/Nm³	-	-
Emisiones de CnHm (13%O_2)	51 mg/Nm³	-	-
Emisión de partículas	31 mg/Nm³	-	-
Rendimiento	78,3 %	75,4 %	76,4 %

Dovre se reserva el derecho de realizar cambios por razones técnicas.

Modelo 2500 / 2510 / 2520 / 2620

Modelo	**2500**	**2510**	**2520**	**2620**
Potencia nominal	10 kW	10 kW	10 kW	10 kW
Conexión de la chimenea (diámetro)	150 mm	150 mm	150 mm	150 mm
Peso	150 kg	180 kg	160 kg	160 kg
Combustible recomendado	Leña	Leña	Leña	Leña
Características combustible, longitud máx. de la leña	50 cm	50 cm	50 cm	50 cm
Conexión eléctrica	230 V, 50 Hz, 0,5 A			

Combustible	**Leña**	**Briquetas de lignito**	**Carbón de antracita**
Caudal másico de gases residuales	9,2 g/s	9,7 g/s	8,1 g/s
Aumento de la temperatura medido en la sección de medición	264 K	318 K	314 K
Temperatura medida en la salida del aparato	320 °C	-	-
Tiro mínimo	14 Pa	14 Pa	14 Pa
Emisiones de CO (13%O_2)	0,10 %	0,09 %	0,05 %
Emisiones de NOx (13% O_2)	52 mg/Nm³	-	-
Emisiones de CnHm (13%O_2)	21 mg/Nm³	-	-
Emisión de partículas	16 mg/Nm³	-	-
Rendimiento	80,0 %	76,4 %	79,0 %

Español

Anexo 2: Diagramas de conexión

Significado de las indicaciones contenidas en el diagrama:

T1	interruptor térmico
V1	ventilador
V2	ventilador
L1	lámpara
R1	resistencia
S1	conmutador de 2 posiciones

Modelo 2020 / 2120

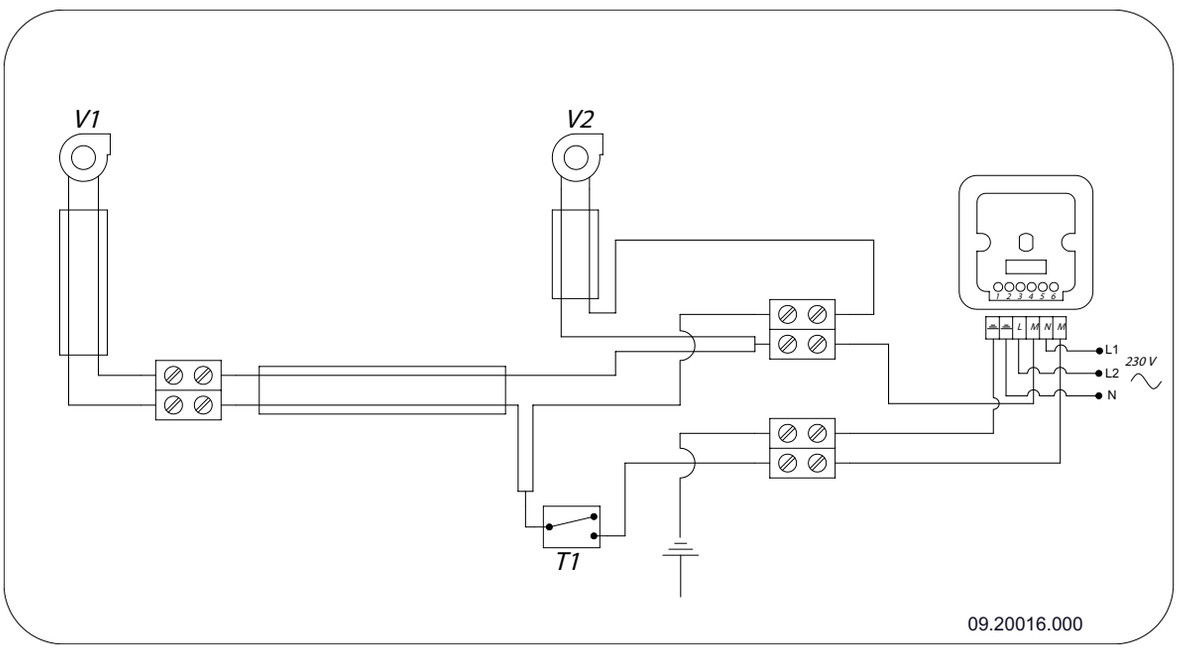

Dovre se reserva el derecho de realizar cambios por razones técnicas.

Modelo 2220 / 2320 / 2520 / 2620

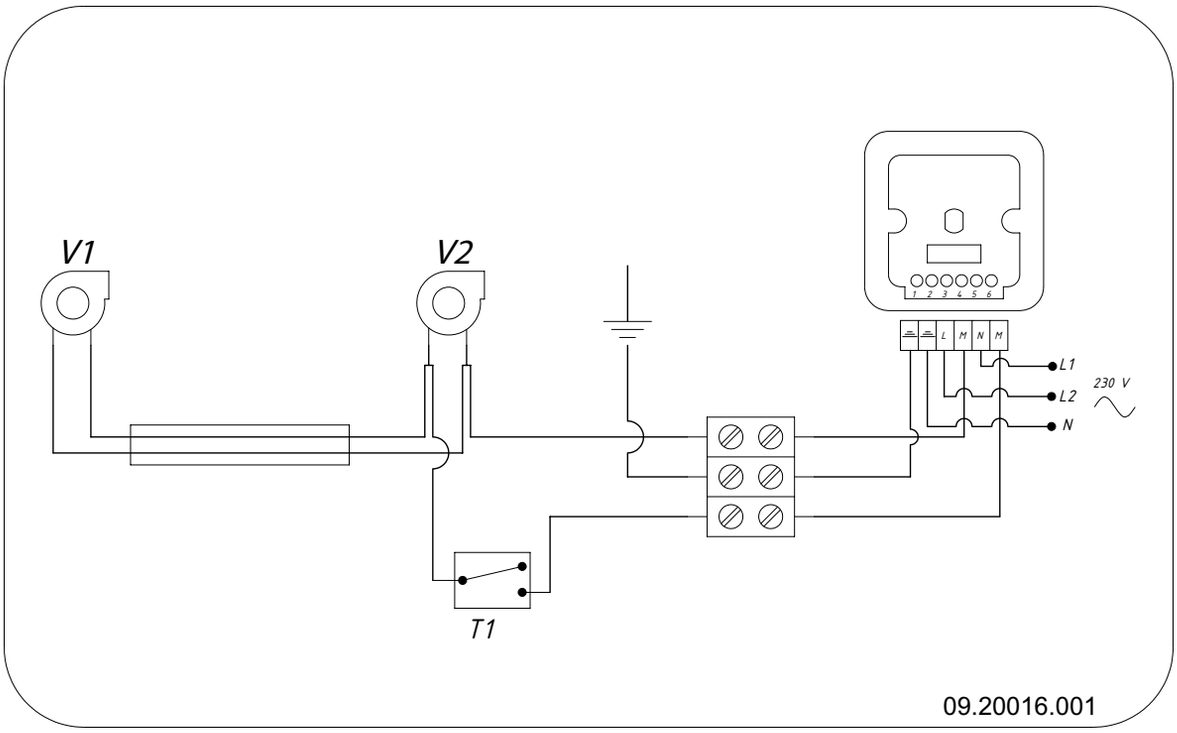

Modelo 2210 / 2510

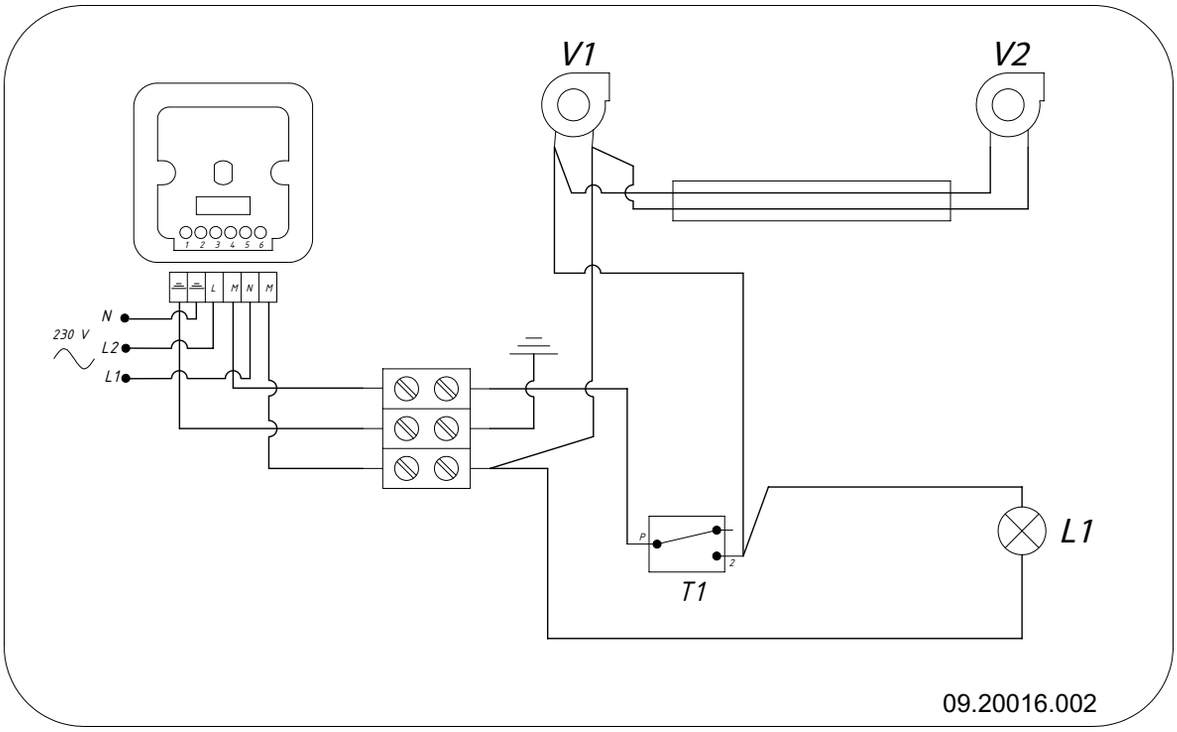

Español

Modelo 2200 / 2500

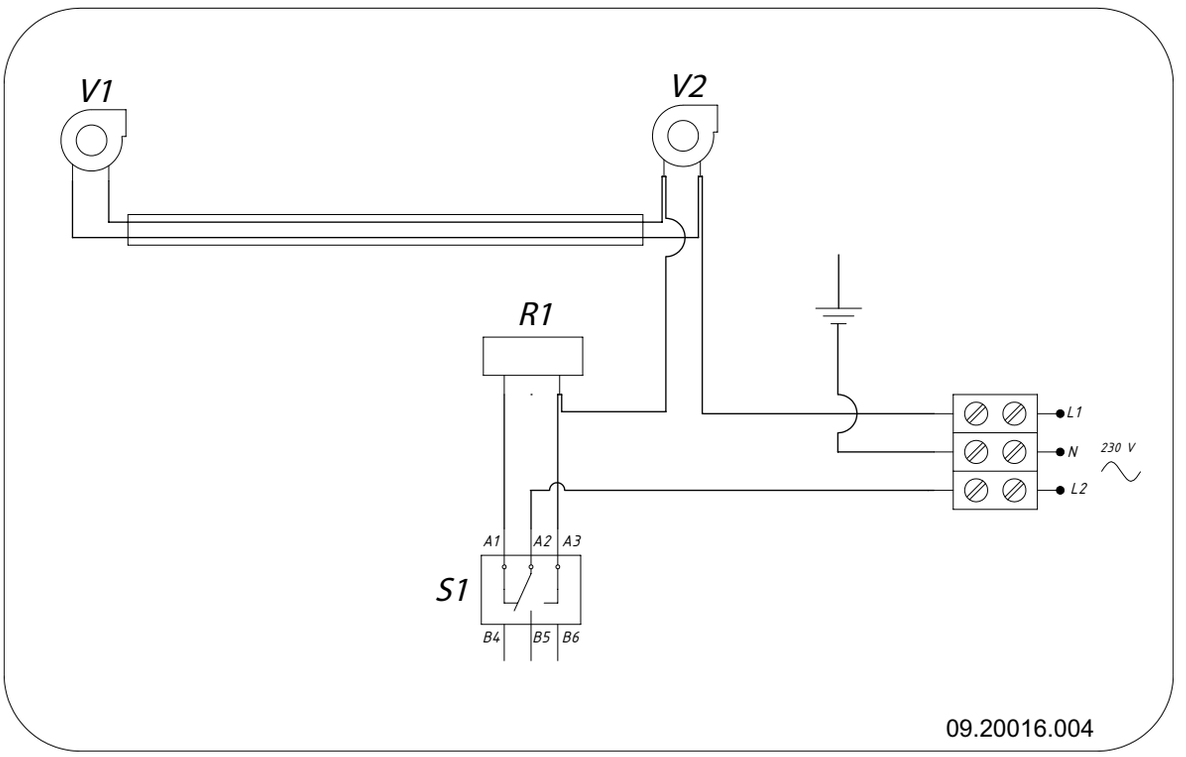

Los modelos 2200 y 2500 tienen un conmutador de dos posiciones para regular la velocidad, y no tienen función de termostato.

Dovre se reserva el derecho de realizar cambios por razones técnicas.

Anexo 3: Medidas

2020

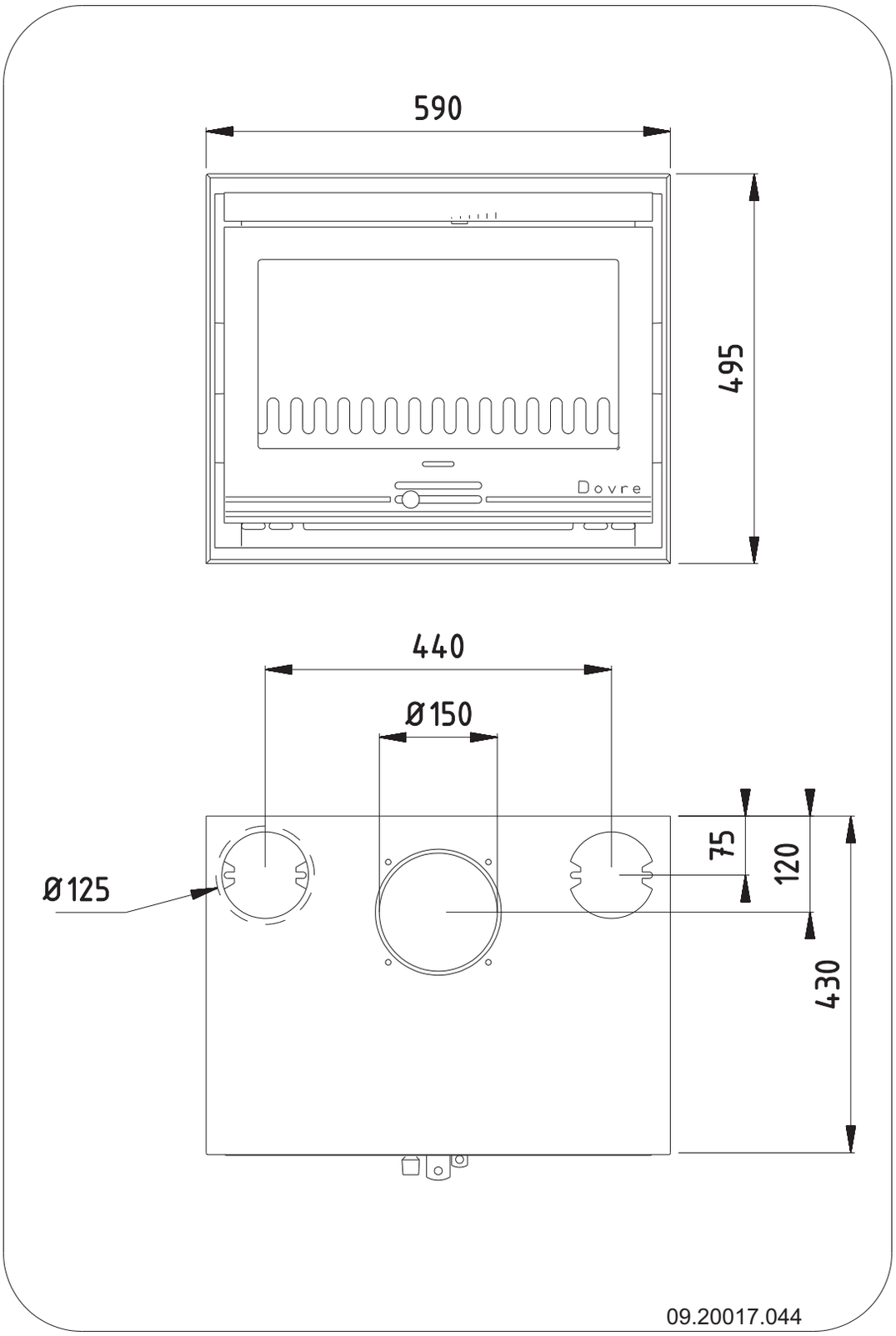

Español

2120

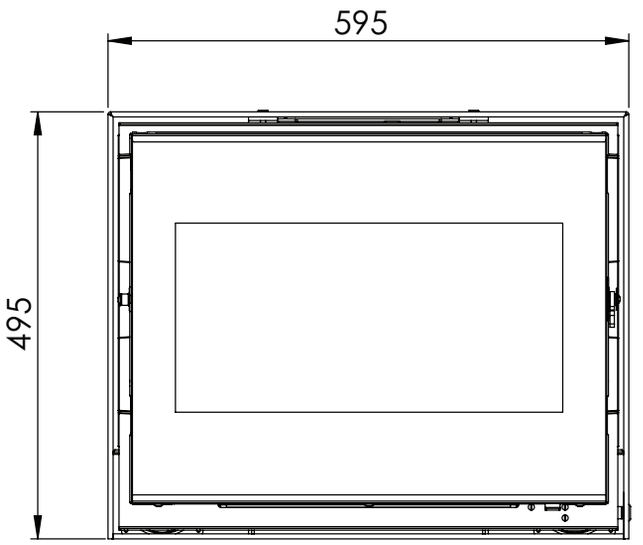

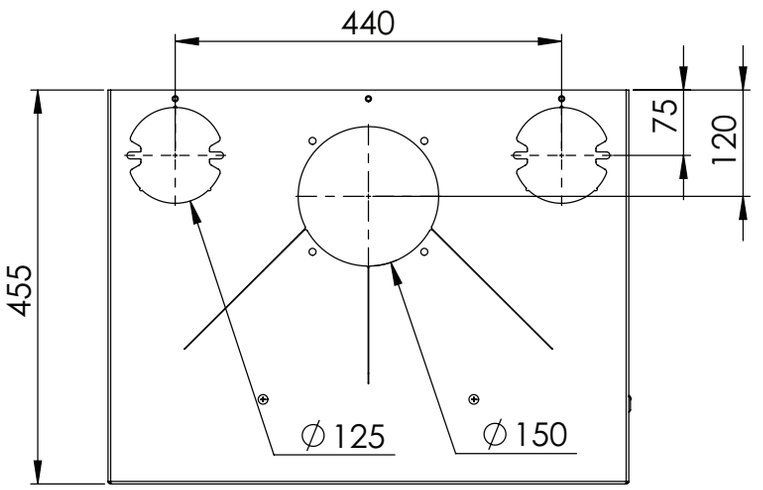

09-20021-143

Dovre se reserva el derecho de realizar cambios por razones técnicas.

2200

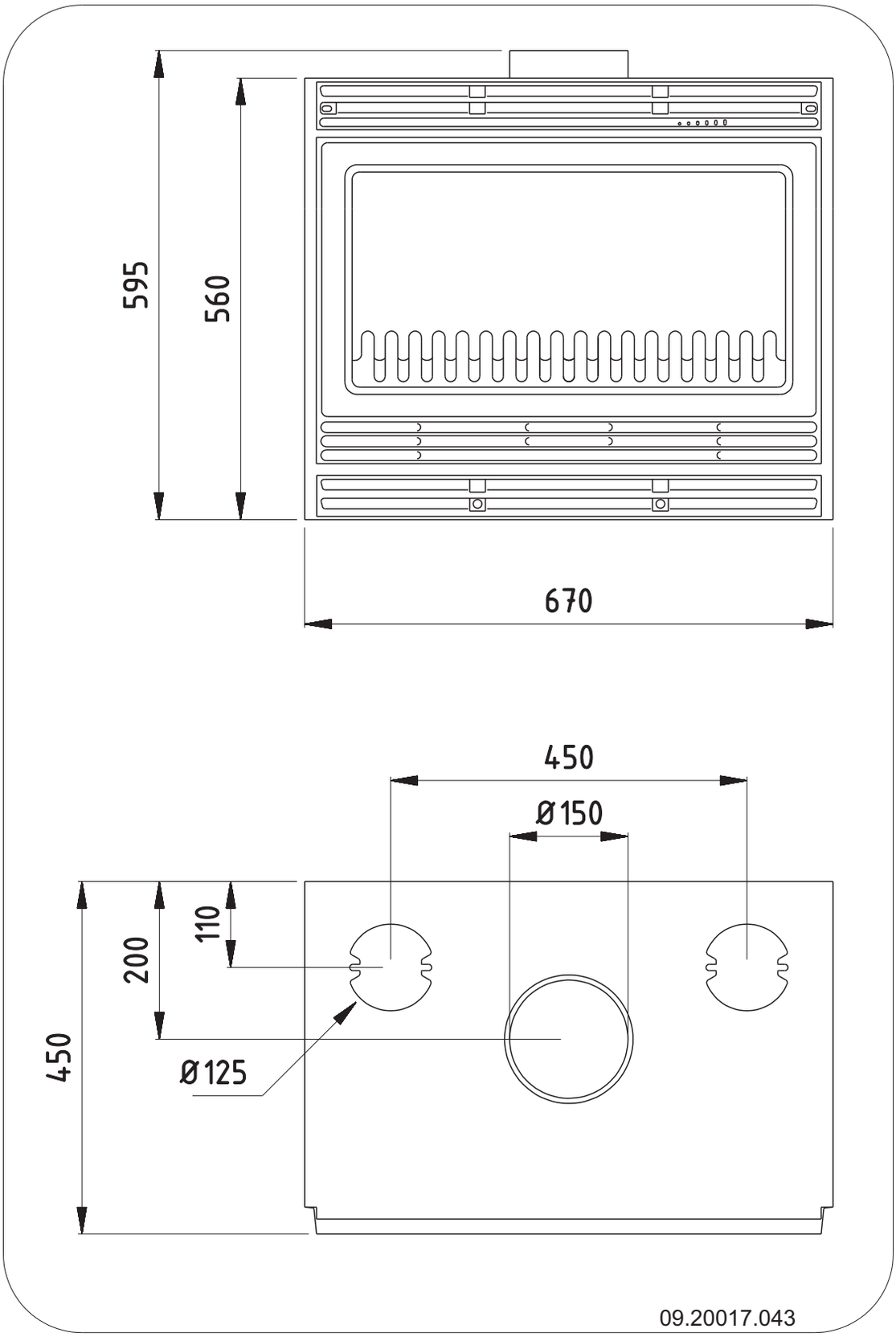

Español

2210

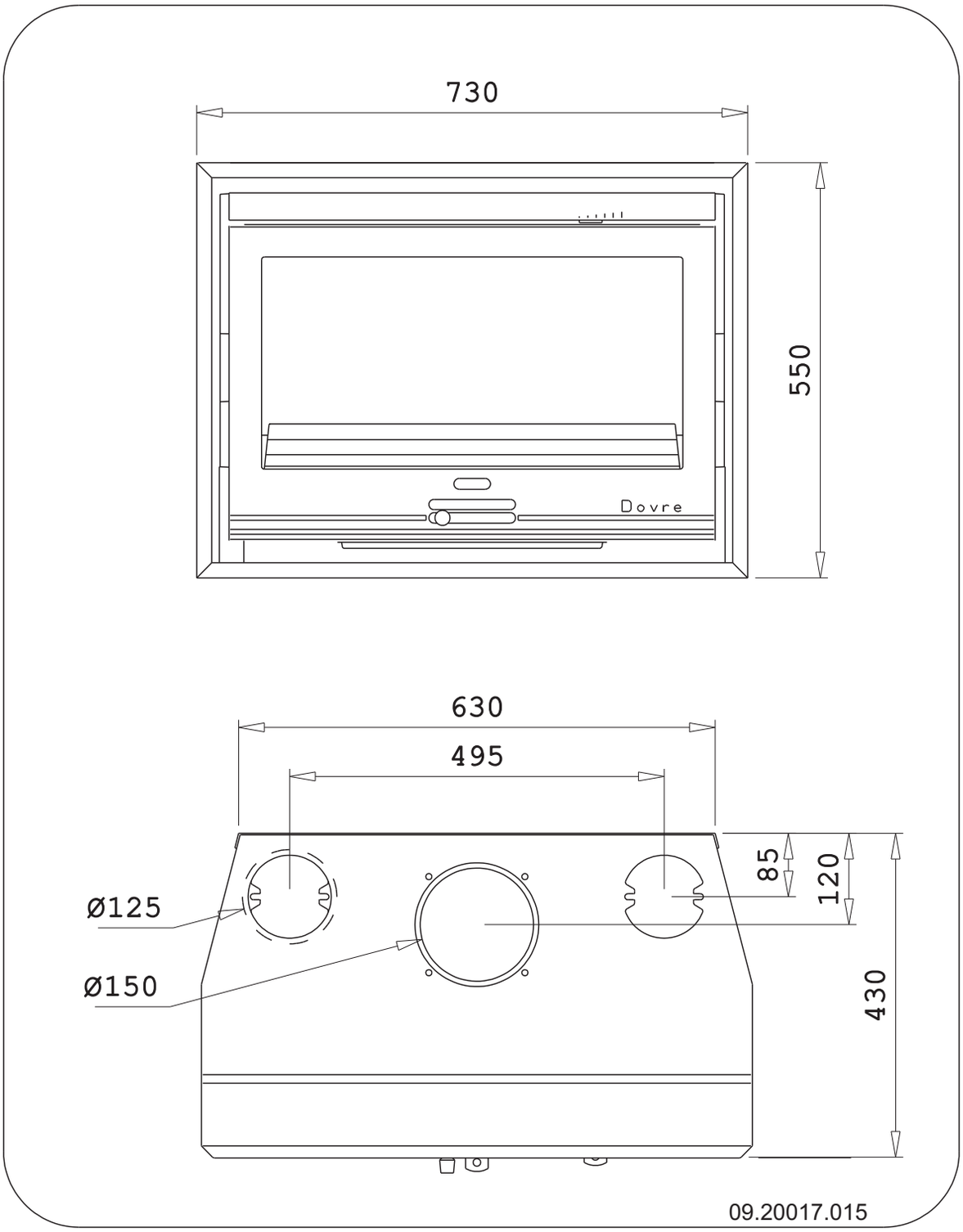

Dovre se reserva el derecho de realizar cambios por razones técnicas.

2220

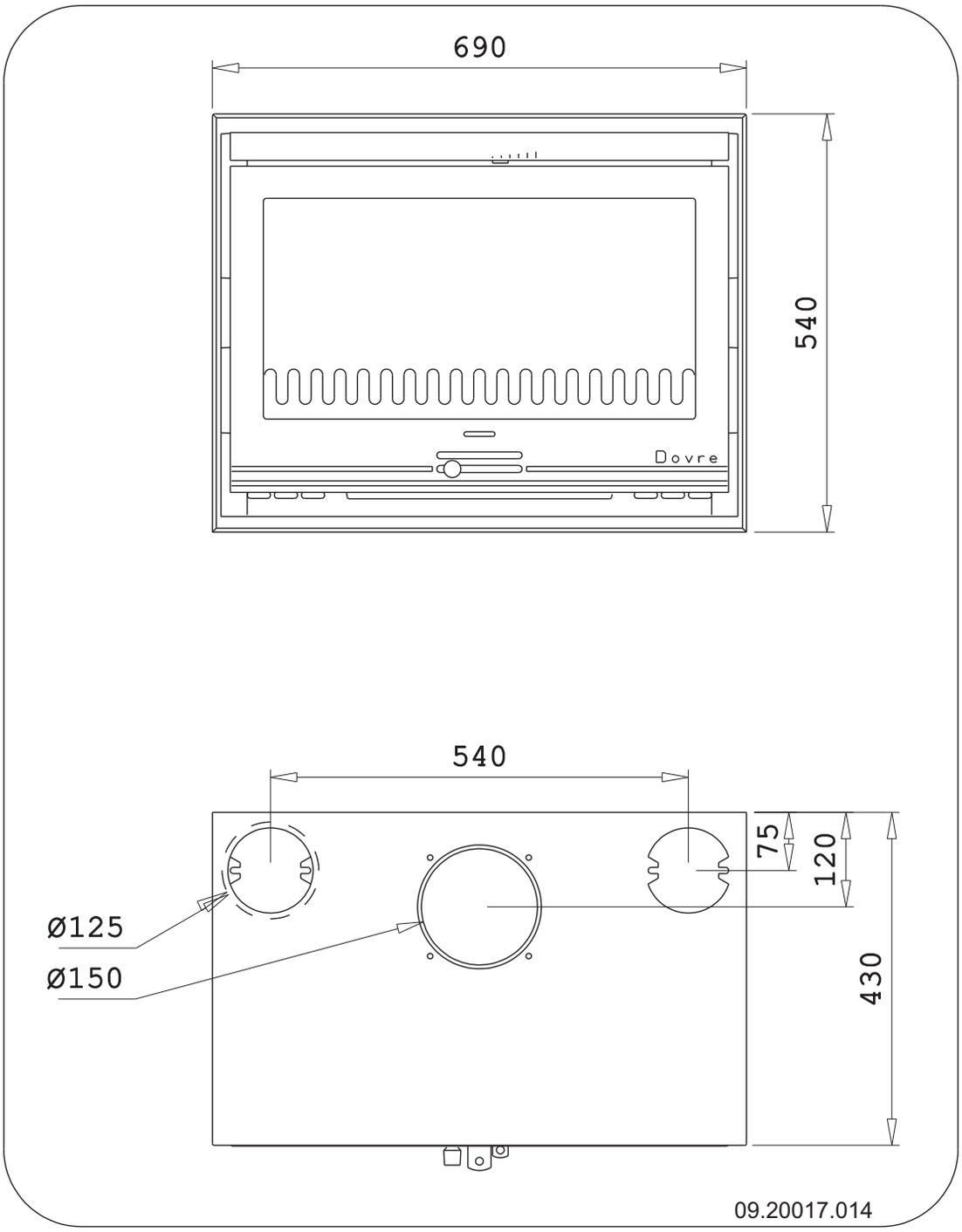

Español

2320

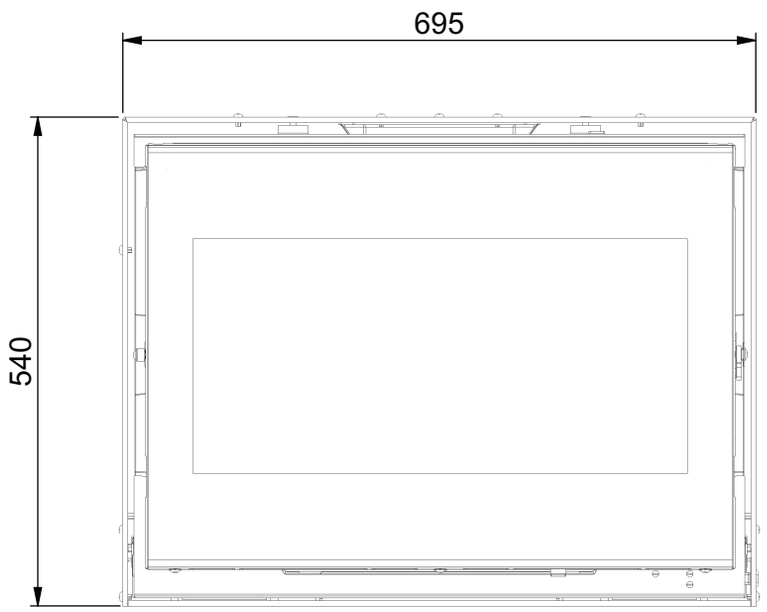

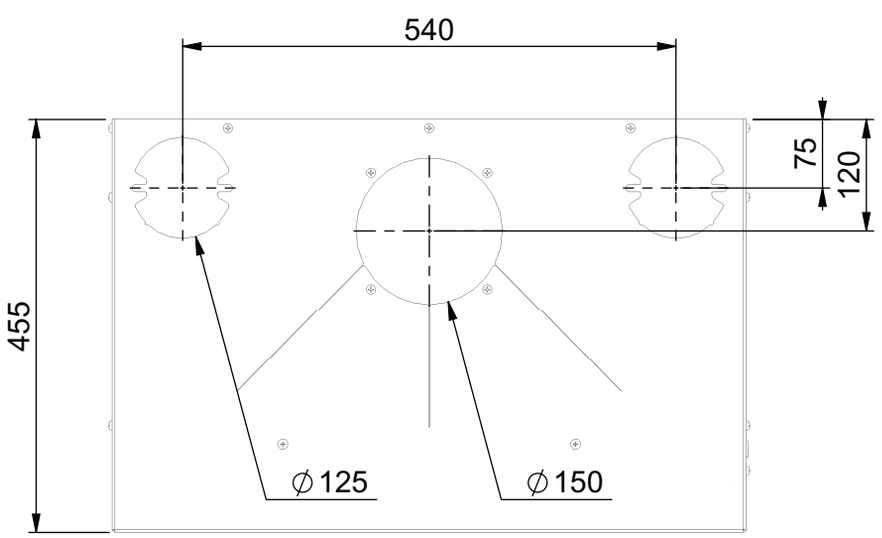

09-20021-144

Dovre se reserva el derecho de realizar cambios por razones técnicas.

2500

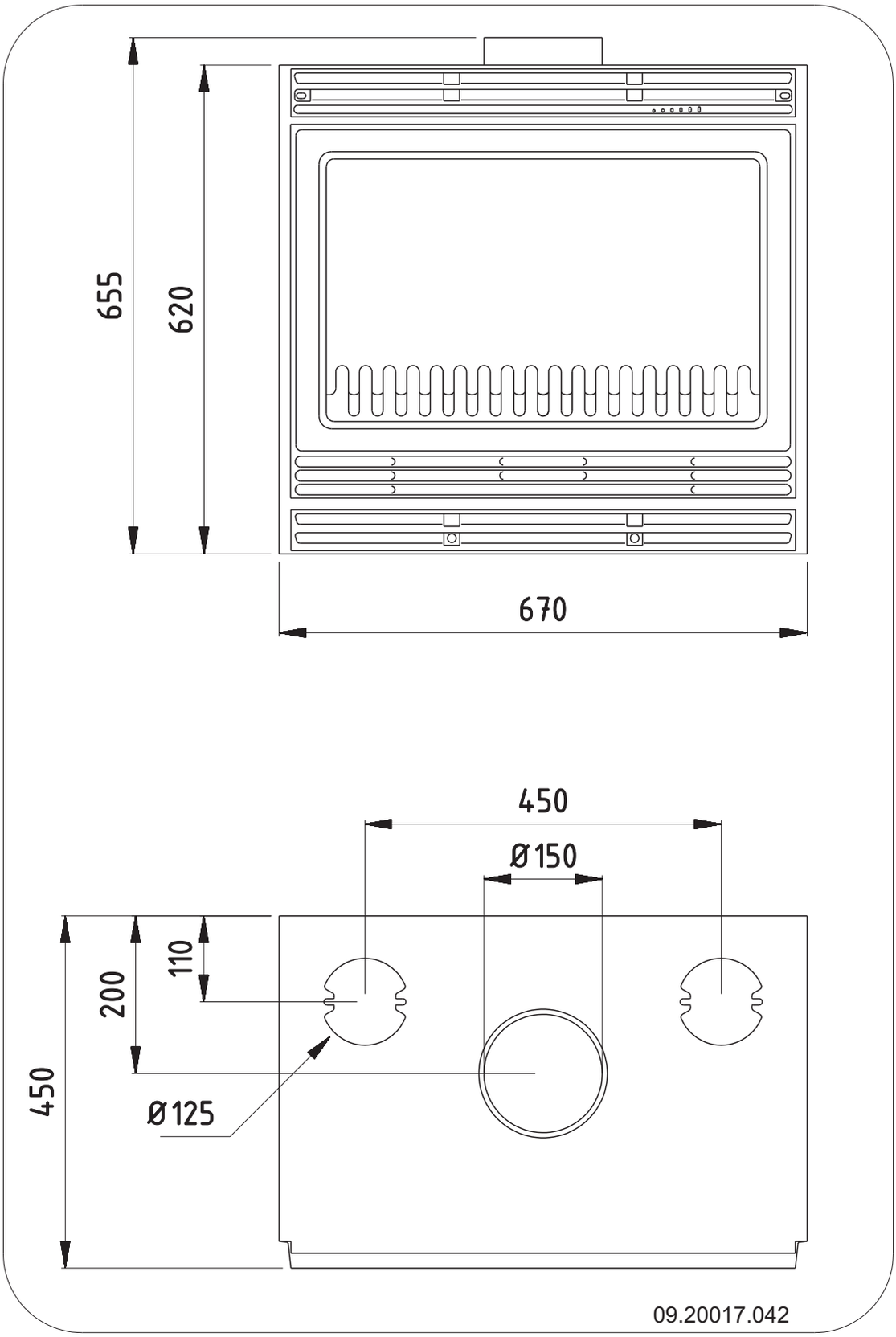

Español

2510

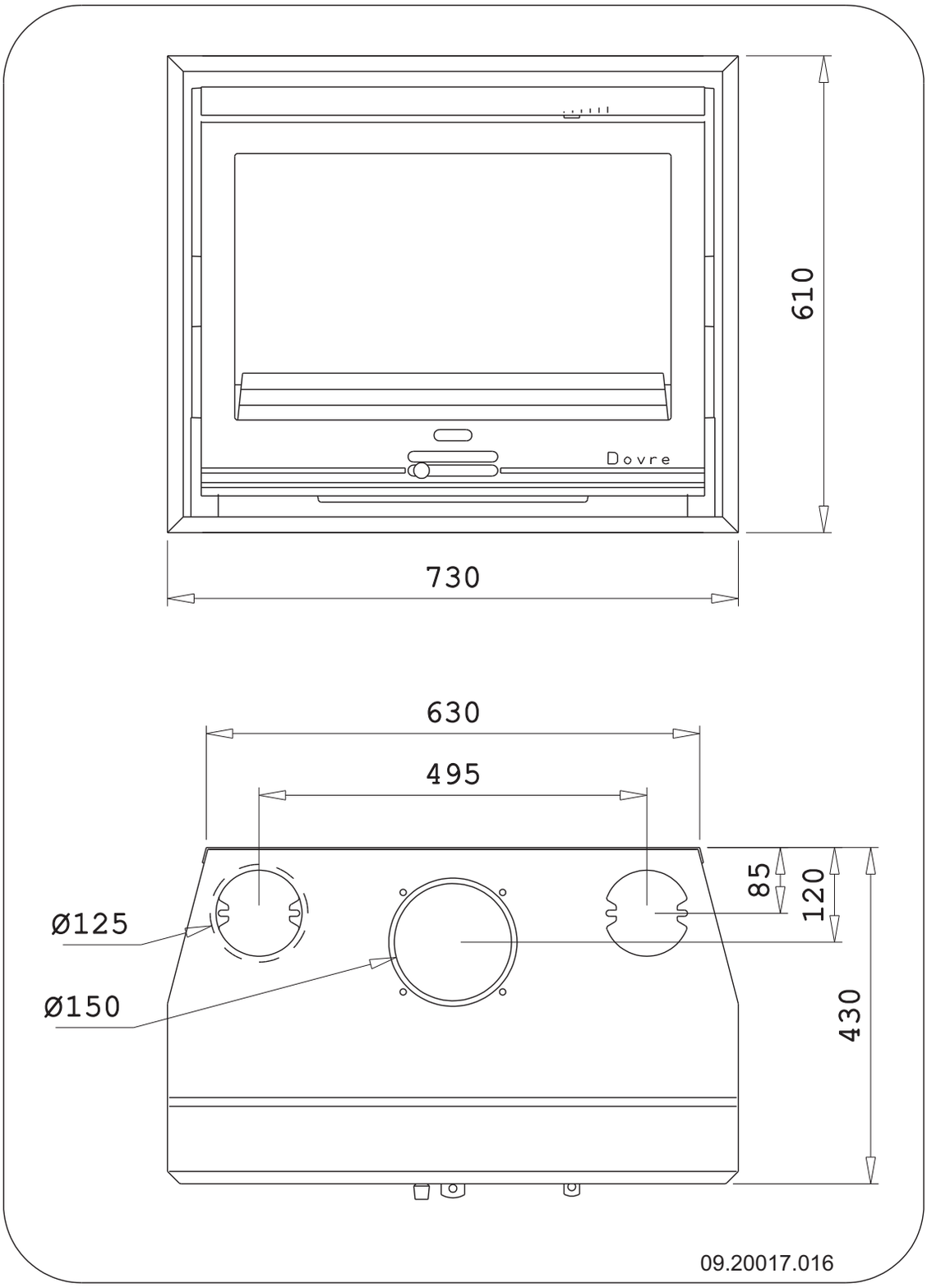

Dovre se reserva el derecho de realizar cambios por razones técnicas.

2520

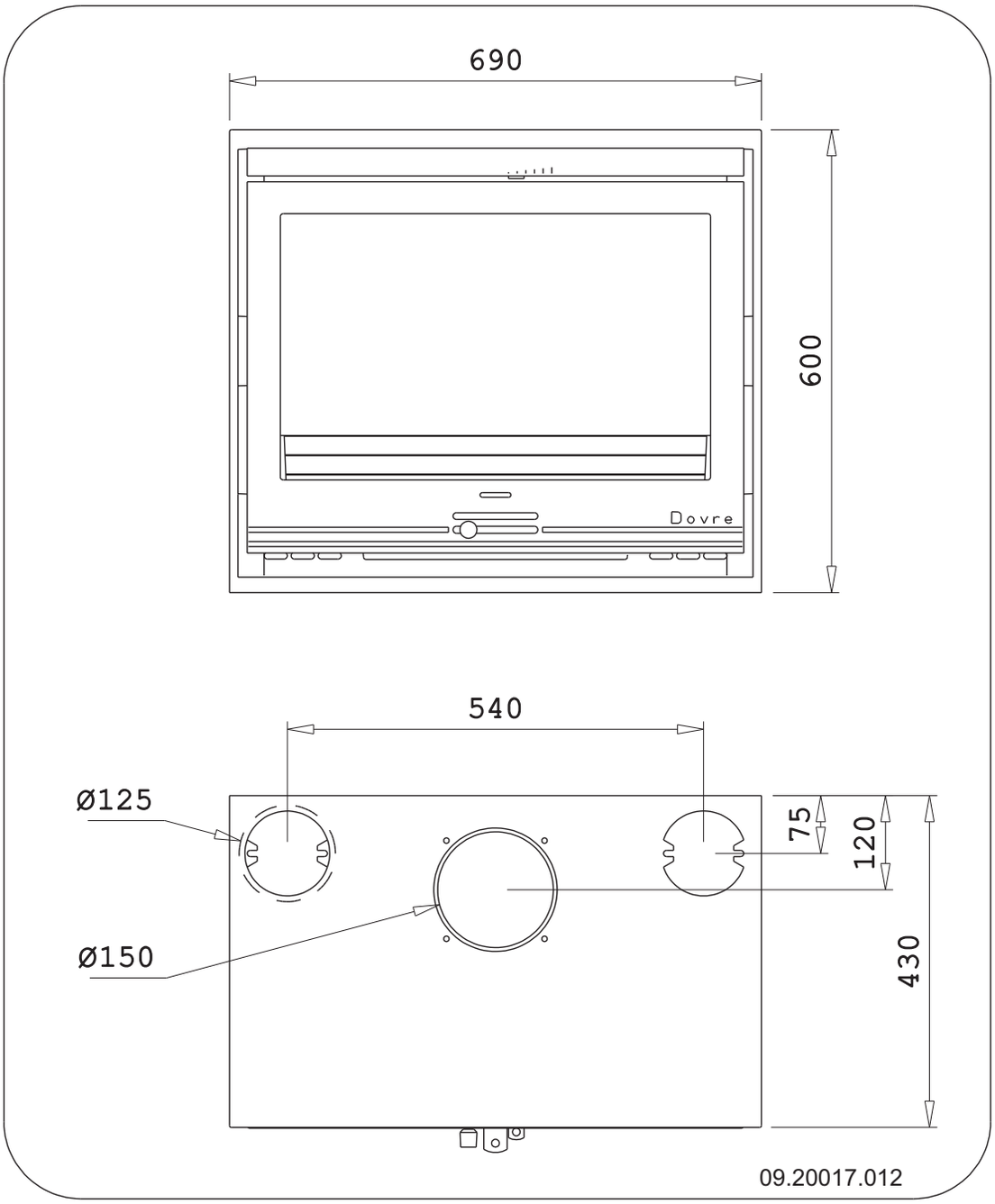

Español

2520BS

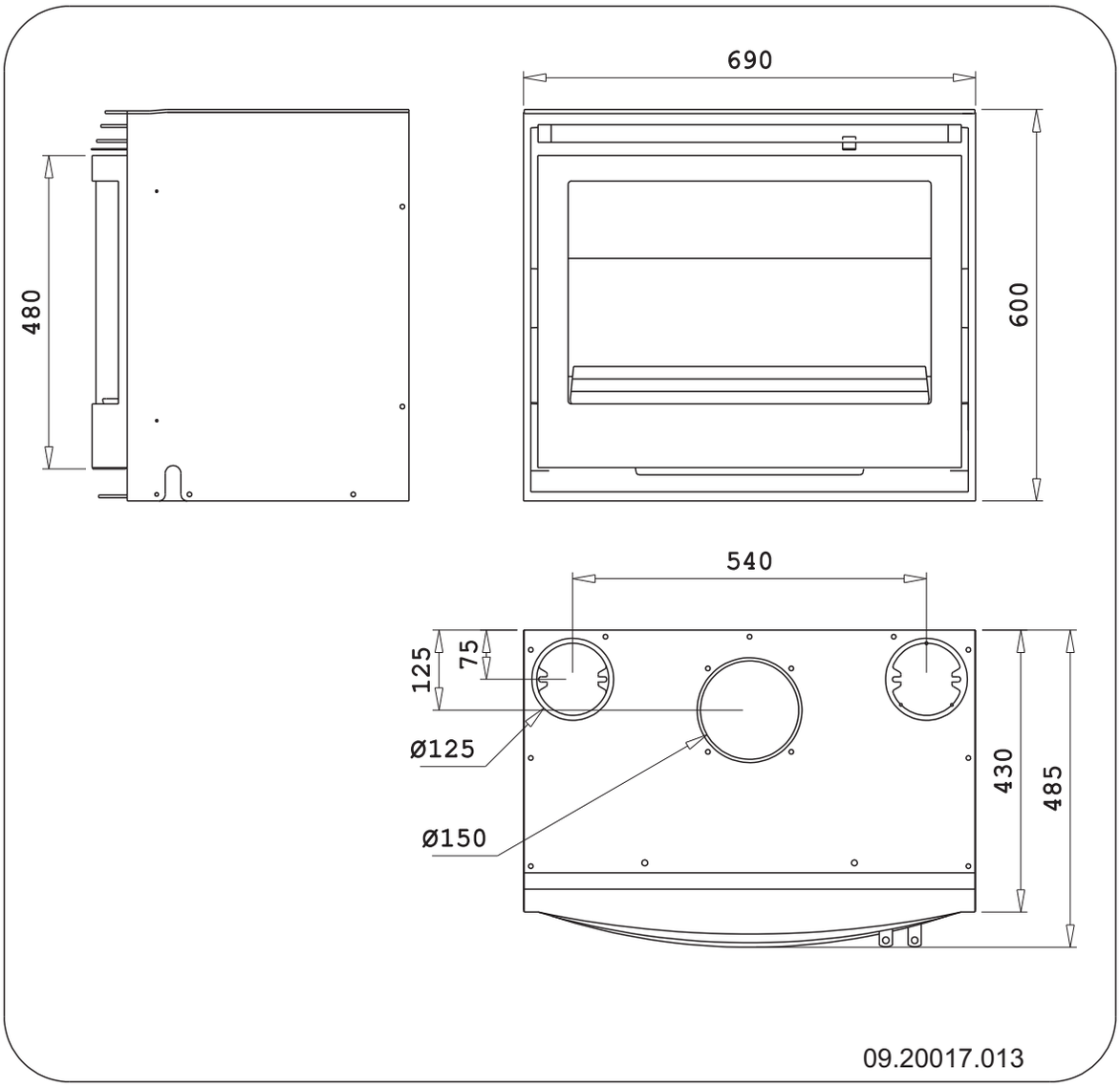

Dovre se reserva el derecho de realizar cambios por razones técnicas.

2620SC

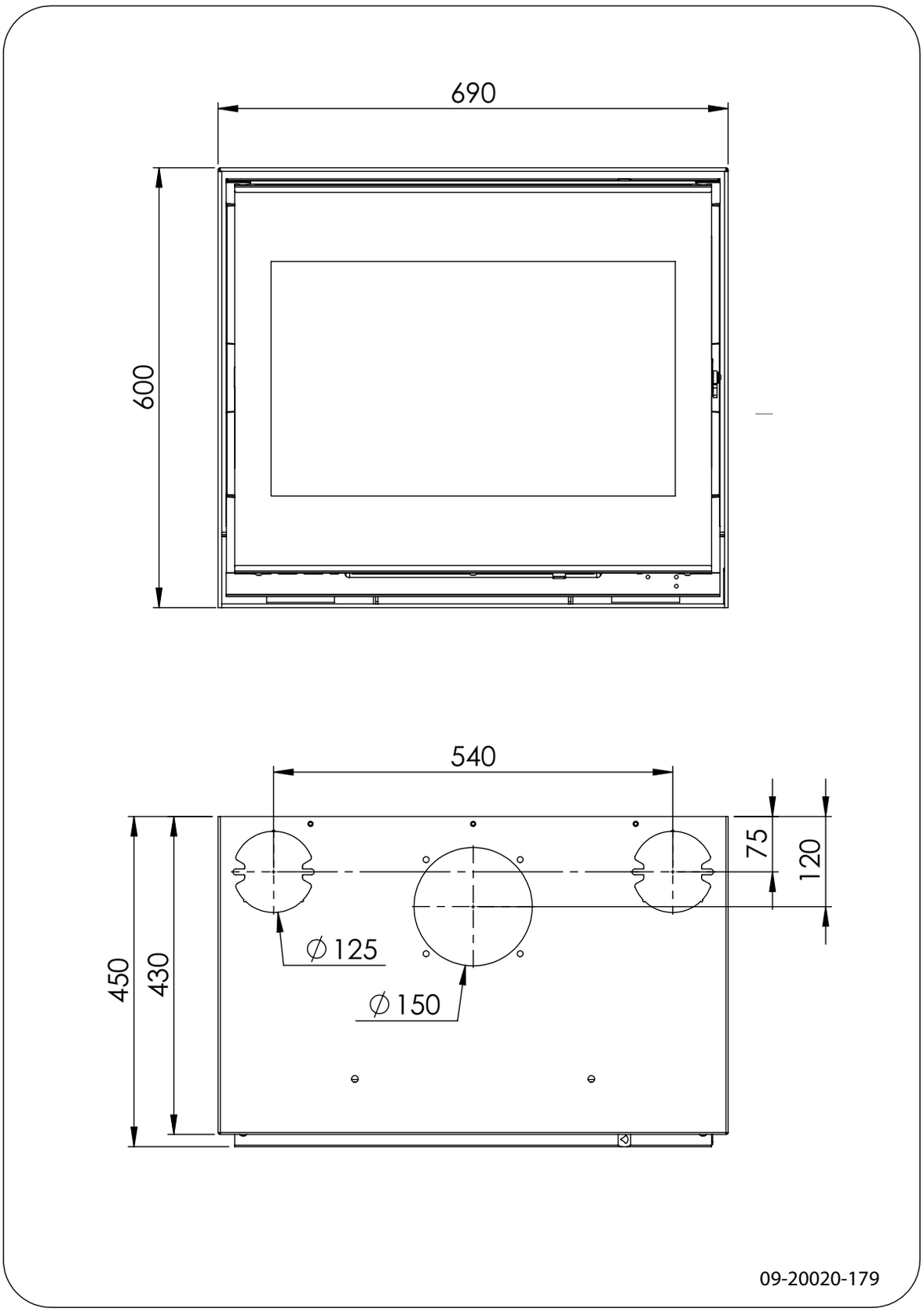

Español

Anexo 4: Distancia a materiales inflamables

Espacio mínimo de ventilación fuera del campo de acción

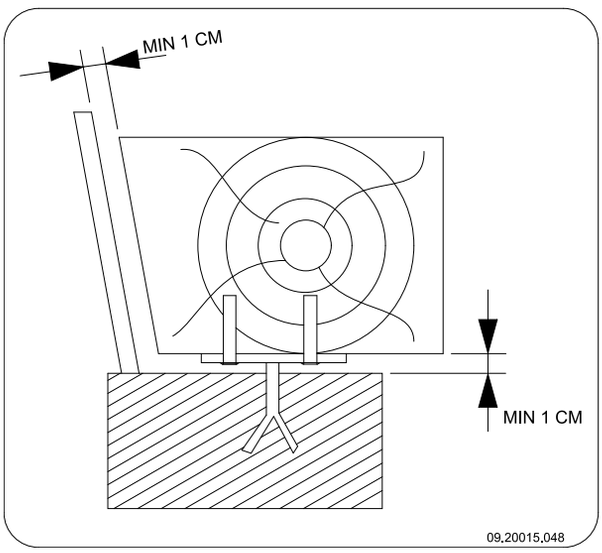

Medidas placa ignífuga en centímetros

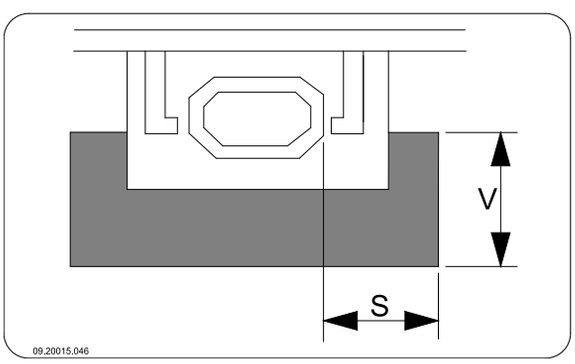

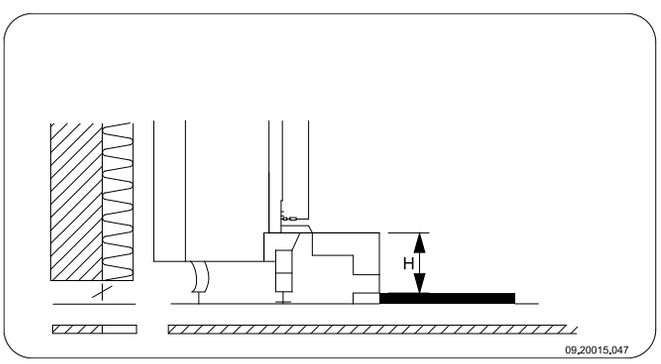

Medidas mínimas de la placa de apoyo ignífuga

V > H + 30 > 60
S > H + 20 > 40

Dovre se reserva el derecho de realizar cambios por razones técnicas.

Anexo 4: Diagnóstico de problemas

					Problema	
●					Leña no termina de arder	
	●				No da suficiente calor	
		●			Retorno de humo cuando se agrega combustible	
			●		El fuego arde demasiado fuerte, no se puede regular bien	
				●	El vidrio se opaca	
					posible causa	**posible solución**
●	●	●		●	Tiro insuficiente	Una chimenea fría produce casi siempre un tiro insuficiente. Siga las instrucciones sobre el encendido en el capítulo "Uso"; abra una ventana.
●	●	●		●	Leña demasiado húmeda	Utilice siempre leña con una humedad máxima del 20%.
●	●	●		●	Leños demasiado grandes	Utilice trozos de leña pequeños. Utilice trozos de leña estallada con un diámetro máximo de 30 cm.
●	●	●	●	●	La leña no está bien apilada	Coloque la leña de tal manera que el aire pueda pasar entre los bloques (apilamiento abierto, véase "Alimentar con leña").
●	●	●		●	Funcionamiento insuficiente de la chimenea	Asegúrese de que la chimenea cumpla todos los requisitos: 4 metros de alto como mínimo, diámetro adecuado, bien aislada, interior liso, sin demasiados recovecos, sin obstrucciones (nidos de pájaro, depósito excesivo de hollín), herméticamente cerrada (sin fisuras).
●	●	●		●	La salida de la chimenea no es correcta	La salida debe estar situada por encima de la superficie del tejado y no tener cerca elementos que la obstruyan.
●	●	●	●	●	Tomas de aire en posición incorrecta	Abra completamente las entradas de aire.
●	●	●		●	La conexión entre el aparato y la chimenea no es correcta	La conexión debe estar herméticamente cerrada.
●	●	●		●	Presión mínima en el espacio donde se encuentra el aparato	Apague los sistemas de extracción de aire.
●	●	●		●	Suministro insuficiente de aire fresco	Cree una corriente de aire fresco, por ejemplo utilizando una toma de aire exterior.
●	●	●		●	¿Condiciones climáticas adversas? Inversión térmica (cambio de dirección en la corriente de aire dentro de la chimenea debido a las elevadas temperaturas exteriores), vientos de fuerza extrema	En los casos de inversión térmica, desaconsejamos el uso del aparato. Si fuera necesario, instale una caperuza en la chimenea.
		●			Corrientes en la habitación	Evite las corrientes de aire en la habitación; no instale el aparato en las cercanías de puertas o de fuentes de aire caliente.
				●	Las llamas tocan el cristal	Evite poner los leños demasiado cerca del cristal. Cierre un poco más el acceso de aire principal.
			●		El aparato tiene fugas de aire	Compruebe la junta de sellado de la puerta y las juntas del aparato.

Español

Índice

A

Abrir
cajón cenicero 21
Acabado
moldura 15
Advertencia
condiciones de seguro 8
limpiador de cristales de estufa 22
Agregar combustible
retorno de humo 41
Alfombras 10
Alimentación máxima del aparato 19
Alimentar
briquetas de lignito 19
Almacenar madera 17
Alquitrán 20
Apilado de leños 18
Aumento de la temperatura
sección de medición 24-25
Aviso
carga en la puerta 8
cristal roto o agrietado 8, 22
incendio de la chimenea 17
incendio en la chimenea 8, 20
materiales inflamables 8
normativas 8
placas refractarias 16
superficie caliente 8
ventilación 8-9

B

Bisagra
ajustar 23
Briquetas de lignito 17
Bruma, no encender 21

C

Cajón cenicero
abrir 21
Calor, insuficiente 21, 41
Capacidad de carga del suelo 10
Caperuza 9
Caperuza sobre chimenea 9
Carbón
contenido de ceniza 17
Carbón de antracita 17
Chimenea
altura 9
condiciones 9
conexión a 14
diámetro de conexión 24-25
mantenimiento 21
Colocación
medidas 29
Combustibl
briquetas de lignito 17
Combustible 17
adecuado 17
alimentación 19
cantidad necesaria 21
carbón de antracita 17
leña 17
lignito 17
madera 17
rellenar 20
Combustible adecuado 17
Combustible inadecuado 17
Condiciones climatológicas, no encender 21
Conexiones
medidas 29
Convección
espacios externos 11, 14
extracción 11, 14
Creosota 20
Cristal
limpiar 22
opacamiento 41
Cristales
limpiar 22

D

Deflector de llama
montar 22
Dirección de apertura
cambiar 11

E

Eliminado de cenizas 20
Eliminar
cenizas 20
Eliminar cenizas 20
lignito 19
Emisión de partículas 24-25

Dovre se reserva el derecho de realizar cambios por razones técnicas.

Encendido 17-18
agregar combustible 19
briquetas de lignito 19
calor insuficiente 21, 41
carbón de antracita 19
el aparato no se puede regular bien 41
el fuego arde demasiado fuerte 41
rellenar combustible 18, 20
Encendido del fuego 17
Engrasado 22
Entrada de aire principal 18
Entrada de aire secundaria 18
Entradas de aire 18
Espacio de convección
placa de cierre 14
Extinguir el fuego 20
Extracción
calor de convección 11, 14

F

Fuego
encendido 17
extinción 20
Fuga de aire 22

G

Gas residual
temperatura 5, 7
Gases
caudal másico 24-25
Grasa para engrasado 22

H

Humo
en el primer uso 16

I

inadecuado 17

J

Junta de sellado de la puerta 22

L

Laca 16
Leña 17
conservar 17
húmeda 17
no termina de arder 41
secar 17
tipo adecuado 17
Leña menuda 41
Lignito
cenizas 19
encendido 19
Limpiador para estufas 22
Limpiar
cristal 22
Limpieza
aparato 21
Limpieza de la chimenea 21

M

Madera de coníferas 17
Madera húmeda 17
Mantenimiento
chimenea 21
engrasado 22
limpiar aparato 21
limpiar cristal 22
placas refractarias 21
sellado 22
Mantenimiento del acabado 22
Marco
montaje 15
Materiales inflamables
distancia a 40
Medidas 29
Moldura
montaje 15

N

Niebla, no encender 21

P

Paredes
seguridad contra incendios 10
Peso 24-25
Placa de cierre
espacio de convección 14
Placas refractarias
aviso 16
mantenimiento 21
vermiculita 12
Potencia nominal 21, 24-25
Prevenir incendio en la chimenea 20

Español

Puerta
ajustar 23
cambiar dirección de apertura 11
cierre 23
junta de sellado 22

R

Regulación aire 20
Regulación aire de combustión 20
Regular la entrada de aire 20
Rejilla de ventilación 9
Rellenar
briquetas de lignito 20
carbón de antracita 20
Rellenar combustible 20
Rendijas en el aparato 22
Rendimiento 5, 7, 24-25
Retorno de humo 8, 41

S

Secar madera 17
Seguridad contra incendios
distancia a materiales inflamables 40
muebles 10
paredes 10
suelo 10
Solución de problemas 21, 41
Suelos
capacidad de carga 10
seguridad contra incendios 10

T

Temperatura 24-25
Tiro 24-25
Toma de aire exterior
conexión a 14

U

Uso continuo 11

V

Válvula
montar 22
Ventilación 9
regla sencilla 9
Ventilación del fuego 20
Ventilador
eléctrico 11
termostático 11
Vermiculita
refractarias 12
Vidrios
opacamiento 41

Dovre se reserva el derecho de realizar cambios por razones técnicas.

Contenuto

Introduzione **3**

Dichiarazione di prestazione **4**

Sicurezza **8**

Requisiti per l'installazione **8**
Generalità 8
Canna fumaria 8
Aerazione dell'ambiente 9
Pavimento e pareti 10
Descrizione del prodotto 10

Installazione **11**
Preparazione 11
Incorporare in un camino esistente 12
Incorporare in un camino nuovo 13
Montare la cornice esterna 15

Uso **16**
Prima accensione 16
Combustibile 17
Accensione 17
Funzionamento a legna 18
Funzionamento con mattonelle di lignite 19
Funzionamento con antracite 19
Regolazione dell'aria di combustione 20
Estinguere il fuoco 20
Rimozione della cenere 21
Foschia e nebbia 21
Eventuali problemi 21

Manutenzione **21**
Canna fumaria 21
Pulizia e manutenzione periodica 21

Allegato 1: Dati tecnici **24**

Allegato 2: Schemi di connessione **26**

Allegato 3: Dimensioni **29**

Allegato 4: Distanza da materiali infiammabili **40**

Allegato 4: Schema diagnostico **41**

Indice **42**

Introduzione

Gentile cliente,
Acquistando questo apparecchio da riscaldamento di DOVRE, Lei ha scelto un prodotto di alta qualità. Questo prodotto fa parte di una nuova generazione di apparecchi da riscaldamento ecologici a basso consumo energetico, in grado di sfruttare in modo ottimale sia il calore di convezione sia quello di irraggiamento.

- Il Suo apparecchio DOVRE è stato realizzato con processi di produzione all'avanguardia. Qualora dovessero presentarsi difetti o irregolarità, Le consigliamo vivamente di contattare il servizio clienti DOVRE.
- Non è consentito apportare modifiche all'apparecchio. Si raccomanda di usare sempre parti di ricambio originali.
- L'apparecchio è stato progettato per la collocazione in ambienti abitativi e deve essere collegato ermeticamente a una canna fumaria funzionante.
- Le consigliamo di affidare l'installazione dell'apparecchio a un tecnico qualificato.
- DOVRE declina ogni responsabilità per problemi o danni causati da un'installazione non a regola d'arte.
- Per l'installazione e per l'uso devono essere osservate le norme di sicurezza riportate nel manuale.

Questo manuale contiene tutte le istruzioni per l'installazione, l'uso e la manutenzione dell'apparecchio da riscaldamento DOVRE. Se desidera ricevere informazioni o dati tecnici aggiuntivi, Le consigliamo di contattare in un primo momento il fornitore dell'apparecchio.

© 2015 DOVRE NV

Dichiarazione di prestazione

In conformità al Regolamento sui prodotti da costruzione 305/2011

N. 102-CPR-2013

1. **Codice di identificazione unico del tipo di prodotto:**

   2020S / 2200 / 2210 / 2220 / 2120 / 2320

2. **Numero di modello, lotto o serie, o altro mezzo identificativo per il prodotto da costruzione, come previsto dall'articolo 11, paragrafo 4:**

   Numero di serie unico.

3. **Usi previsti del prodotto in conformità alle relative specifiche tecniche armonizzate, come stabilito dal fabbricante:**

   Stufa per combustibile solido senza produzione di acqua calda in conformità aEN 13240.

4. **Denominazione, denominazione commerciale registrata o marchio commerciale registrato e indirizzo di contatto del fabbricante, come previsto dall'articolo 11, paragrafo 5:**

   Dovre N.V. Nijverheidsstraat 18 2381 Weelde Belgio.

5. **Se applicabile, nome e indirizzo di contatto del delegato il cui mandato prevede lo svolgimento dei compiti descritti nell'articolo 12, paragrafo 2:**

   -

6. **Il sistema o i sistemi per la valutazione e la verifica della costanza della prestazione del prodotto da costruzione, menzionati nell'allegato V:**

   Sistema 3

7. **Se la dichiarazione di prestazione fa riferimento ad un prodotto da costruzione che rientra in una norma armonizzata:**

   L'istanza designata RRF, registrata con il numero 1625, ha eseguito una certificazione di tipo sul sistema 3 e ha rilasciato il rapporto di prova n. 2905903.

8. **Se la dichiarazione di prestazione fa riferimento ad un prodotto da costruzione per il quale è stata consegnata una valutazione tecnica europea:**

   -

9. Prestazioni dichiarate:

La norma armonizzata	**EN 13240 :2001/A2 :2004/AC :2007**		
Caratteristiche essenziali	**Prestazioni Legna**	**Prestazioni Lignite**	**Prestazioni Carbone**
Misure antincendio			
Resistenza al fuoco	A1	A1	A1
Distanza da materiali infiammabili (distanza minima in mm)	Retro: 100 Lato: 100	Retro: 100 Lato: 100	Retro: 100 Lato: 100
Rischio di caduta di brace	Conforme	Conforme	Conforme
Emissione prodotti della combustione	CO: 0,10% (13% O_2)	CO: 0,06% (13% O_2)	CO: 0,04% (13% O_2)
Temperatura della superficie	Conforme	Conforme	Conforme
Sicurezza elettrica	-	-	-
Facile da pulire	Conforme	Conforme	Conforme
Pressione massima di servizio	-	-	-
Temperatura dei fumi di combustione in caso di potenza termica nominale	295 °C	289 °C	272 °C
Resistenza meccanica (sostenere il peso della canna fumaria)	Non stabilito	Non stabilito	Non stabilito
Potenza termica nominale	7 kW	7 kW	8 kW
Rendimento	78,3 %	75,4 %	76,4 %

10. Le prestazioni del prodotto descritto nei punti 1 e 2 sono conformi alle prestazioni previste dal punto 9.

La presente dichiarazione di prestazione viene rilasciata sotto esclusiva responsabilità del fabbricante menzionato nel punto 4:

T. Gehem

26/08/2013 Weelde

Tom Gehem
CEO

In conformità al Regolamento sui prodotti da costruzione 305/2011

N. 105-CPR-2013

1. **Codice di identificazione unico del tipo di prodotto:**

   2500 / 2510 / 2520 / 2620

2. **Numero di modello, lotto o serie, o un altro mezzo identificativo per il prodotto da costruzione, come previsto nell'articolo 11, paragrafo 4:**

   Numero di serie unico.

3. **Usi previsti del prodotto in conformità alle relative specifiche tecniche armonizzate, come stabilito dal fabbricante:**

   Stufa per combustibile solido senza produzione di acqua calda in conformità aEN 13240.

4. **Denominazione, denominazione commerciale registrata o marchio commerciale registrato e indirizzo di contatto del fabbricante, come previsto dall'articolo 11, paragrafo 5:**

   Dovre N.V. Nijverheidsstraat 18 2381 Weelde Belgio.

5. **Se applicabile, nome e indirizzo di contatto del delegato il cui mandato prevede lo svolgimento dei compiti descritti nell'articolo 12, paragrafo 2:**

   -

6. **Il sistema o i sistemi per la valutazione e la verifica della costanza della prestazione del prodotto da costruire, menzionati nell'allegato V:**

   Sistema 3

7. **Se la dichiarazione di prestazione fa riferimento ad un prodotto da costruzione che rientra in una norma armonizzata:**

   L'istanza designata RRF, registrata con il numero 1625, ha eseguito una certificazione di tipo sul sistema 3 e ha rilasciato il rapporto di prova n. 2905904.

8. **Se la dichiarazione di prestazione fa riferimento ad un prodotto da costruzione per il quale è stata consegnata una valutazione tecnica europea:**

   -

9. **Prestazioni dichiarate:**

La norma armonizzata	**EN 13240 :2001/A2 :2004/AC :2007**		
Caratteristiche essenziali	**Prestazioni Legna**	**Prestazioni Lignite**	**Prestazioni Carbone**
Misure antincendio			
Resistenza al fuoco	A1	A1	A1

La norma armonizzata	EN 13240 :2001/A2 :2004/AC :2007		
Caratteristiche essenziali	**Prestazioni Legna**	**Prestazioni Lignite**	**Prestazioni Carbone**
Distanza da materiali infiammabili (distanza minima in mm)	Retro: 100 Lato: 100	Retro: 100 Lato: 100	Retro: 100 Lato: 100
Rischio di caduta di brace	Conforme	Conforme	Conforme
Emissione prodotti della combustione	CO: 0,10% (13% O_2)	CO: 0,09% (13% O_2)	CO: 0,05% (13% O_2)
Temperatura della superficie	Conforme	Conforme	Conforme
Sicurezza elettrica	-	-	-
Facile da pulire	Conforme	Conforme	Conforme
Pressione massima di servizio	-	-	-
Temperatura dei fumi di combustione in caso di potenza termica nominale	264 °C	318 °C	314 °C
Resistenza meccanica (sostenere il peso della canna fumaria)	Non stabilito	Non stabilito	Non stabilito
Potenza termica nominale	10 kW	10 kW	10 kW
Rendimento	80,0 %	76,4 %	79,0 %

10. Le prestazioni del prodotto descritto nei punti 1 e 2 sono conformi alle prestazioni previste dal punto 9.

La presente dichiarazione di prestazione viene rilasciata sotto esclusiva responsabilità del fabbricante menzionato nel punto 4:

T. Gehem

26/08/2013 Weelde

Tom Gehem
CEO

Nell'ambito del costante miglioramento del prodotto, le specifiche tecniche dell'apparecchio fornito potrebbero differire dalla descrizione in questo manuale, ogni obbligo di preavviso escluso.

DOVRE N.V.
Nijverheidsstraat 18 Tel : +32 (0) 14 65 91 91
B-2381 Weelde Fax : +32 (0) 14 65 90 09
Belgio E-mail : info@dovre.be

Sicurezza

Attenzione! È obbligatoria l'osservanza di tutte le norme di sicurezza.

Leggere attentamente le istruzioni per l'installazione, l'uso e la manutenzione in dotazione, prima di mettere in funzione l'apparecchio.

L'apparecchio deve essere installato in conformità alle disposizioni tecniche e di legge vigenti nel Suo paese.

Durante l'installazione dell'apparecchio è obbligatorio osservare tutte le disposizioni locali e quelle riferibili alla normativa europea.

Si consiglia di affidare l'installazione dell'apparecchio a un tecnico qualificato che è costantemente informato sulle disposizioni e sulle norme vigenti.

L'apparecchio è stato progettato per il riscaldamento domestico. Tutte le sue superfici, vetro e raccordo di collegamento compresi, possono raggiungere temperature elevate (superiori ai 100°C)! Usare un guanto isolante o una maniglia mobile ("mano fredda") per eseguire operazioni a stufa accesa.

Provvedere a un'adeguata protezione se bambini piccoli, invalidi, anziani o animali si trovano in prossimità dell'apparecchio.

Le distanze di sicurezza da materiali infiammabili devono essere rigorosamente rispettate.

Non collocare tende, indumenti, biancheria o altri materiali infiammabili sopra o nelle vicinanze dell'apparecchio.

Non usare sostanze infiammabili o esplosive nelle vicinanze della stufa accesa.

Per evitare incendi della canna fumaria, provvedere alla pulizia periodica della stessa. Non accendere mai l'apparecchio con la porta aperta.

In caso di incendio della canna fumaria: chiudere le prese d'aria dell'apparecchio e chiamare i vigili del fuoco.

Qualora il vetro dello sportello sia rotto o crepato, non usare l'apparecchio fino a quando il vetro non sarà sostituito.

Non esercitare una forza eccessiva sulla porta, evitare che i bambini la aprano, non posizionarsi mai davanti alla porta aperta e non appoggiarvi oggetti pesanti.

Assicurarsi che vi sia sufficiente aerazione nel locale di posa. In caso di scarsa ventilazione, la combustione non sarà completa causando eventualmente l'emissione di gas tossici nel locale. Per ulteriori informazioni sull'aerazione, si veda il capitolo "Requisiti per l'installazione".

Requisiti per l'installazione

Generalità

- L'apparecchio deve essere collegato ermeticamente a una canna fumaria funzionante.
- Per le dimensioni di collegamento: si veda l'allegato "Dati tecnici".
- I vigili del fuoco e/o la società di assicurazione possono informarla relativamente a eventuali requisiti e prescrizioni particolari.

Canna fumaria

La canna fumaria serve per:

- L'evacuazione dei prodotti di combustione grazie al tiraggio naturale.

  L'aria calda presente nella canna fumaria tende a salire in alto perché è più leggera dell'aria esterna.

- L'aspirazione dell'aria necessaria alla combustione del combustibile nell'apparecchio.

Qualora il tiraggio della canna fumaria non sia sufficiente, durante l'apertura della porta potrebbe fuoriuscire del fumo. Il danno causato da ritorno di fumo è escluso dalla garanzia.

Non collegare più di un apparecchio (a.e. una caldaia) alla medesima canna fumaria, a meno che non sia consentito dalle norme locali o

nazionali. In caso di due collegamenti, provvedere a mantenere tra di essi un dislivello minimo di 200 mm.

Si consiglia di consultare l'installatore riguardo alla canna fumaria. La norma europea EN13384 contiene i parametri per il calcolo della capacità di camini e canne fumarie.

La canna fumaria deve soddisfare i seguenti **requisiti**:

- La canna fumaria deve essere realizzata in materiale resistente al fuoco, preferibilmente ceramica refrattaria o acciaio inox.
- Deve essere pulita e perfettamente a tenuta stagna, con una sufficiente capacità di tiraggio.

  Un tiraggio/depressione di 15 - 20 Pa durante l'esercizio normale è il valore ideale.
- Il percorso della canna fumaria - a partire dall'uscita dei fumi dell'apparecchio - deve essere il più verticale possibile. Gomiti e raccordi orizzontali ostacolano l'evacuazione dei prodotti di combustione, causando depositi di fuliggine.
- Le dimensioni interne dovrebbero essere contenute, onde evitare che i fumi di combustione si raffreddino eccessivamente diminuendo così il tiraggio naturale.
- Di regola il diametro della canna fumaria dovrebbe corrispondere a quello del manicotto di collegamento.

  Per il diametro nominale: si veda l'allegato "Dati tecnici". Quando la canna fumaria è ben isolata, è consentito anche un diametro maggiore (al massimo il doppio del diametro del manicotto di collegamento).
- Il diametro (superficie) del canale dei fumi deve essere regolare. Eventuali allargamenti, e soprattutto i restringimenti, ostacolano lo scarico dei prodotti di combustione.
- Nell'applicare un cappello antipioggia/cappello di aspirazione alla canna fumaria: assicurarsi che il comignolo non restringa l'uscita del camino e non ostacoli l'evacuazione dei prodotti di combustione.
- La parte terminale della canna fumaria deve essere situata in una posizione sufficientemente distante da edifici circostanti, alberi o altri ostacoli.
- La parte che emerge dal tetto dell'edificio deve essere opportunamente isolata.
- La canna fumaria deve avere un'altezza minima di 4metri.
- Di norma, il comignolo 60 cm rispetto al colmo del tetto.
- Quando il colmo del tetto dista più di 3 metri dalla canna fumaria: mantenere le misure indicate nella figura seguente. A = il punto più alto del tetto entro una distanza di 3 metri.

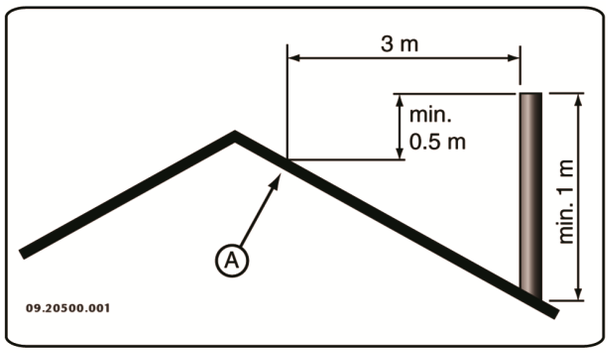

Aerazione dell’ambiente

Per garantire una regolare combustione, l'apparecchio ha bisogno di aria (ossigeno). L'aria viene aspirata dall'ambiente dove l'apparecchio è stato installato, attraverso le prese dell'aria regolabili.

In caso di scarsa ventilazione, la combustione non sarà completa causando eventualmente l'emissione di gas tossici nel locale.

La regola prescrive un apporto d'aria pari a 5,5 cm²/kW. Si dovrà provvedere a un'aerazione supplementare:

- Qualora l'apparecchio sia stato installato in un locale ben isolato.
- In presenza di ventilazione meccanica forzata, es. sistema di ventilazione centralizzato o cappa nell'angolo cottura.

L'aerazione può essere migliorata installando una griglia di aerazione nella parete esterna dell'edificio.

Si raccomanda di provvedere a una presa d'aria esterna indipendente per gli altri apparecchi che consumano aria (quali asciuguatrici, altri apparecchi di riscaldamento o ventilatori da bagno) o di spegnerli durante il funzionamento della stufa.

Pavimento e pareti

La portata di carico della superficie di appoggio dell'apparecchio deve essere sufficiente. Per il peso dell'apparecchio: si veda l'allegato "Dati tecnici".

- Il pavimento sotto l'apparecchio e le pareti intorno allo stesso devono essere assolutamente liberi da condutture elettriche.
- Tutti i materiali combustibili sotto l'apparecchio devono essere rimossi o protetti da una piastra di calcestruzzo con uno spessore minimo di 6 cm.
- Eventuali pareti combustibili nelle vicinanze dell'apparecchio devono essere protette da una parete in pietra da 10 cm e 5 cm di isolamento.
- Per prevenire la formazione di crepe, proteggere le pareti non combustibili nelle vicinanze dell'apparecchio con 2,5 cm di isolamento.
- Pavimenti in materiale infiammabile devono essere protetti per mezzo di una piastra ignifuga contro l'irraggiamento di calore e l'eventuale caduta di cenere. Si veda l'allegato "Distanza da materiale infiammabile".
- Assicurarsi che la distanza tra la stufa e materiali infiammabili, a.e. mobili, sia sufficiente.
- Assicurarsi che vi sia sufficiente ventilazione intorno ai materiali infiammabili, come travi decorative. Si veda l'allegato "Distanza da materiale infiammabile".
- Tenere tappeti e moquette a una distanza minima di 80 cm dal fuoco.
- Non collocare materiali infiammabili in un raggio di 50 cm dalle eventuali uscite dei canali di convezione.

Descrizione del prodotto

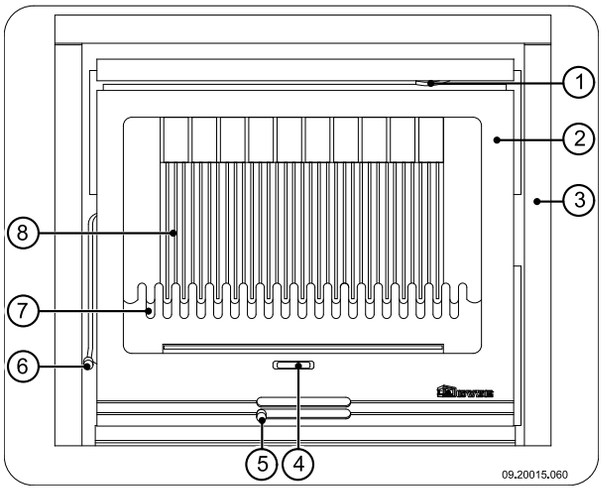

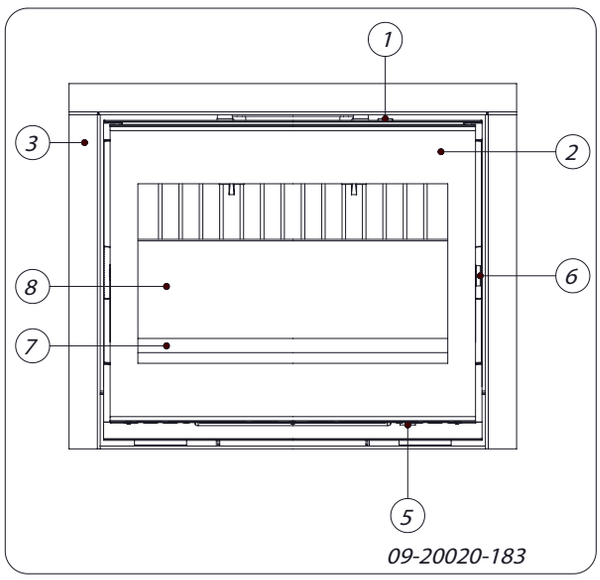

1. Presa dell'aria secondaria
2. Porta
3. Cornice decorativa esterna
4. Asta
5. Presa dell'aria primaria
6. Chiavistello
7. Paracenere
8. Piastre refrattarie interne

Caratteristiche dell'apparecchio

- L'apparecchio viene fornito con una maniglia mobile per l'apertura della porta, la cosiddetta "mano fredda".
- L'apparecchio viene fornito con una seconda maniglia mobile per la rimozione del cassetto raccoglicenere, la cosiddetta "mano fredda"; si veda la figura seguente.

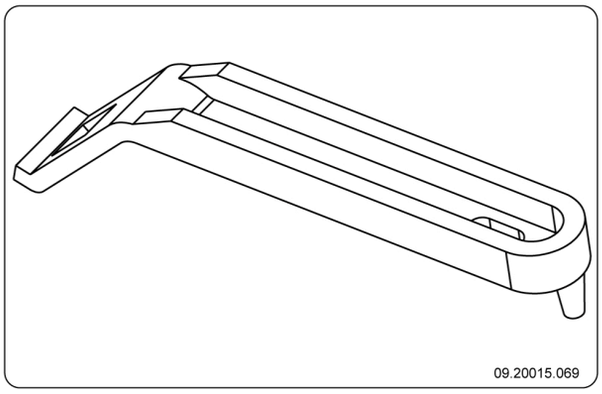

- Il senso di rotazione della porta può essere modificato. L'apparecchio è dotato di una porta che si apre verso destra. Per aprire la porta girando verso sinistra, occorre utilizzare un'apposita cerniera opzionale. Le istruzioni per modificare il senso di rotazione vengono fornite insieme alla cerniera.
- Il senso di rotazione della porta può essere modificato. L'apparecchio viene fornito con una porta che si apre verso sinistra. Per aprire la porta verso destra, occorre utilizzare un'apposita cerniera opzionale. Le istruzioni per modificare il senso di rotazione vengono fornite insieme alla cerniera.
- L'apparecchio viene fornito con un set di collegamento per l'apporto di aria esterna.
- L'apparecchio **non**è adatto a un utilizzo continuo.
- L'inserto ha un sistema di convezione integrato. Durante la messa in opera dell'apparecchio non occorre quindi creare una camera di convezione separata, e non è necessario inserire griglie d'entrata e di uscita dell'aria per favorire la convezione.

  Lo spazio fra la stufa in ghisa e la cassa di convezione in acciaio funge da camera di convezione. L'aria ambiente viene aspirata da sotto l'apparecchio e quindi condotta nella stufa, dove viene riscaldata. In seguito l'aria calda fuoriesce dal lato anteriore della camera di convezione attraverso l'apertura per l'aria sul lato superiore della stufa.
- L'apparecchio è dotato di due collegamenti supplementari per trasportare il calore di convezione in altri ambienti.
- L'apparecchio è dotato di due ventole incorporate che favoriscono la convezione. Un apposito regolatore, fornito con l'apparecchio, permette di modificare la velocità delle ventole. Le ventole e il regolatore sono connessi alla rete elettrica; si veda il paragrafo "Connessione della ventola alla rete elettrica".

  La ventola è termostatica, ovvero entra in funzione quando l'inserto comincia a produrre sufficiente calore e si arresta automaticamente quando l'inserto è sufficientemente raffreddato.
- L'apparecchio può essere dotato di una cornice esterna sulla quale è possibile applicare una cornice decorativa. La cornice decorativa è disponibile su richiesta.

Installazione

Preparazione

- Controllare, alla consegna, che l'apparecchio non presenti danni (di trasporto) o eventuali altri difetti.

  In caso di danni (di trasporto) o difetti, non installare l'apparecchio e contattare il fornitore.
- Prima dell'installazione togliere tutti i componenti amovibili (piastre refrattarie interne, piastra di combustione, paracenere, griglia scuoticenere e cassetto raccoglicenere).

  Senza il peso di questi componenti è più facile spostare l'apparecchio, evitando eventuali danni.

  È importante ricordarsi la posizione esatta dei componenti amovibili che devono essere riassemblati dopo la posa dell'apparecchio.

1. Aprire la porta della stufa.
2. Rimuovere le piastre refrattarie interne.

Le piastre interne in vermiculite sono molto leggere. Quando sono nuove sono di colore ocra. Isolano la camera di combustione, migliorando quindi il processo di combustione.

Montare la maniglia

L'apparecchio viene fornito con una maniglia mobile, la cosiddetta "mano fredda".

La forma della maniglia mobile (“mano fredda”) dipende dalla versione dell’apparecchio.

Fissare l'impugnatura di legno al riduttore con la vite M8x50 in dotazione; si veda la figura seguente.

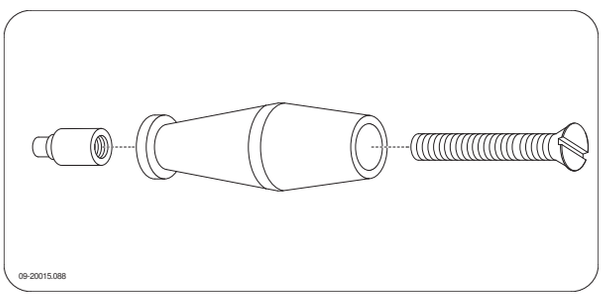

Per aprire la porta si veda la figura seguente.

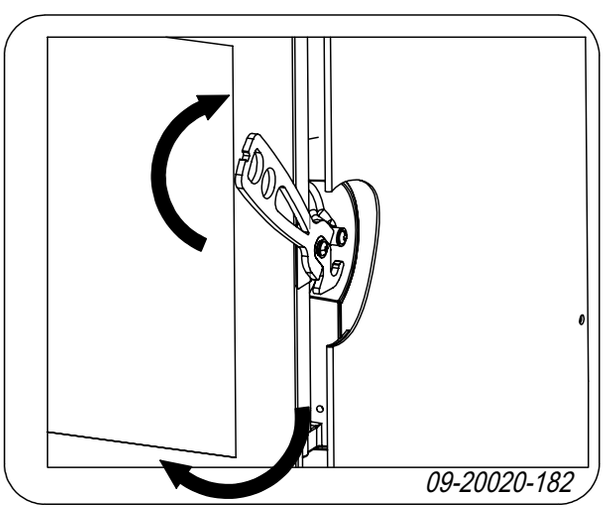

Modificare il senso di rotazione della porta

Se lo si desidera, il senso di rotazione della porta può essere modificato. L'apparecchio è dotato di una porta che si apre girando verso destra. Seguire le istruzioni qui riportate.

1. Svitare il chiavistello della porta.
2. Svitare la testa della porta dallo stipite.
3. Estrarre i perni dalle relative cerniere.

   Assicurarsi di offrire un sostegno adeguato alla porta: senza i perni la porta può sganciarsi inaspettatamente dalla stufa.
4. Rimuovere la porta dall’apparecchio.
5. Estrarre le rondelle della base delle cerniere e posizionarle sull’altro lato dell’apparecchio.
6. Collocare la porta sulle basi delle cerniere e installare i perni nelle cerniere.
7. Avvitare il chiavistello sull’altro lato della porta.
8. Avvitare la testa sull’altro lato della porta.

Nota: Per la regolazione della chiusura della porta, si veda il capitolo "Manutenzione".

Connettere la ventola alla rete elettrica

L’inserto viene fornito con due ventole incorporate e con un regolatore separato. L’apparecchio è inoltre dotato di un interruttore termico che attiva e disattiva la ventola ad una temperatura preimpostata.

Questi componenti devono essere connessi alla rete elettrica secondo uno dei seguenti schemi di connessione.

Lo schema di connessione varia a seconda del modello della stufa.

La connessione deve essere affidata ad un installatore specializzato.

L’inserto è dotato di un cavo a tre anime.

L’inserto deve essere separato dalla rete elettrica tramite un interruttore bipolare.

Assicurarsi di provvedere ad una messa a terra ottimale dell’inserto.

Si veda l’Allegato 2 per gli schemi di collegamento nel dettaglio.

Incorporare in un camino esistente

Per incorporare la stufa in un camino esistente, seguire le istruzioni riportate di seguito:

1. Posizionare l'apparecchio all'altezza giusta, su una superficie piana e orizzontale.

⚠ Lasciare libero il cavo elettrico della stufa.

2. Se si desidera applicare alla stufa una cornice esterna, occorre fissare ai lati dell'apparecchio le piastre di giunzione in dotazione senza serrare completamente le viti. La cornice esterna si inserisce infatti tra l'apparecchio e le piastre di giunzione; si veda la figura seguente.

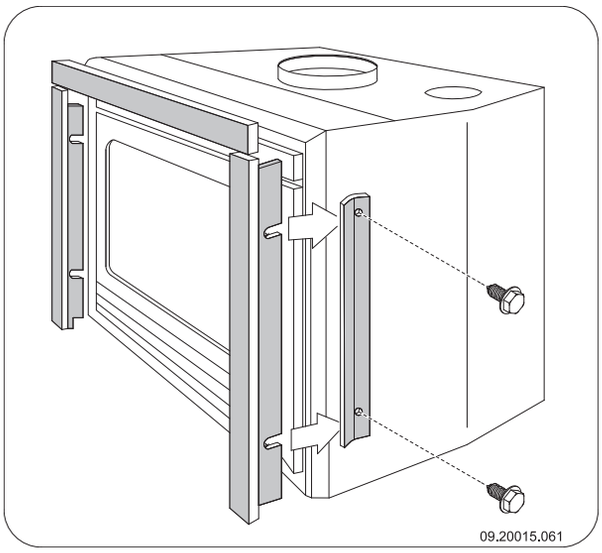

3. Chiudere la base della canna fumaria con materiale non infiammabile.
4. Effettuare nella base un'apertura del diametro di 150 mm per il tubo di scarico.
5. Centrare l'apertura nella base con il manicotto di collegamento sulla stufa.
6. Collocare il tubo di scarico nell'apertura. Assicurarsi che il tubo possa essere tirato verso il basso in modo da poterlo inserire nel manicotto di collegamento. Utilizzare per esempio un tubo di lunghezza regolabile.

ℹ Se si utilizza un tubo flessibile in acciaio inox: avvitare il tubo al pezzo di collegamento in dotazione, collocare il pezzo di collegamento nel manicotto di collegamento e fissare il pezzo piegando verso l'esterno le due linguette.

La seguente figura rappresenta un esempio di installazione della stufa ad incasso in un camino costruito seguendo le istruzioni e le norme sopra riportate.

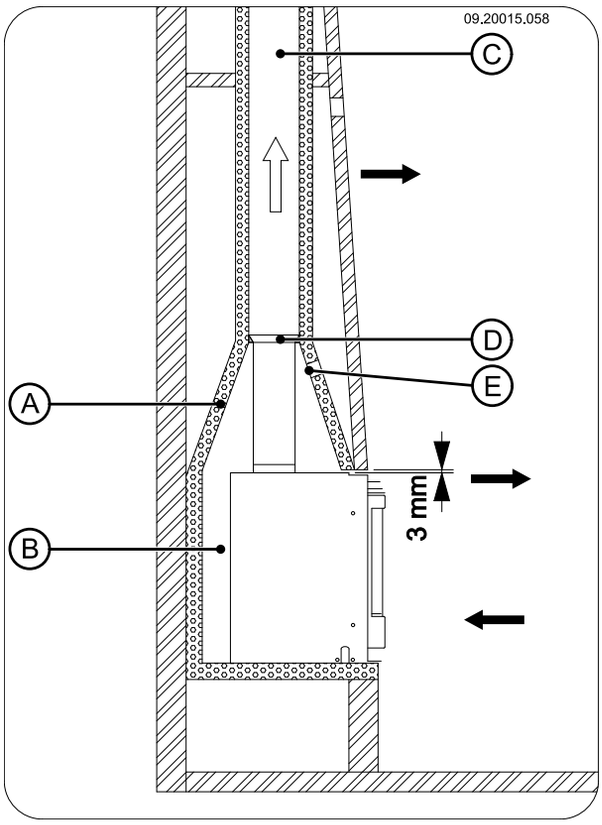

A	Camino esistente
B	Spazio di ventilazione (minimo 15 mm)
C	Canna fumaria esistente
D	Materiale refrattario o pezzo di collegamento
E	Apertura per evitare risalita di pressione

Incorporare in un camino nuovo

L'installazione della stufa ad incasso è divisa in due fasi:

- L'installazione e il collegamento della stufa ad incasso
- La costruzione del camino intorno alla stufa ad incasso.

Installare e collegare la stufa ad incasso

1. Posizionare l'apparecchio all'altezza giusta, su una superficie piana e orizzontale.
2. Se si desidera applicare alla stufa una cornice esterna, occorre fissare ai lati dell'apparecchio le piastre di giunzione in dotazione senza serrare

completamente le viti. La cornice esterna si inserisce infatti tra l'apparecchio e le piastre di giunzione; si veda la figura seguente.

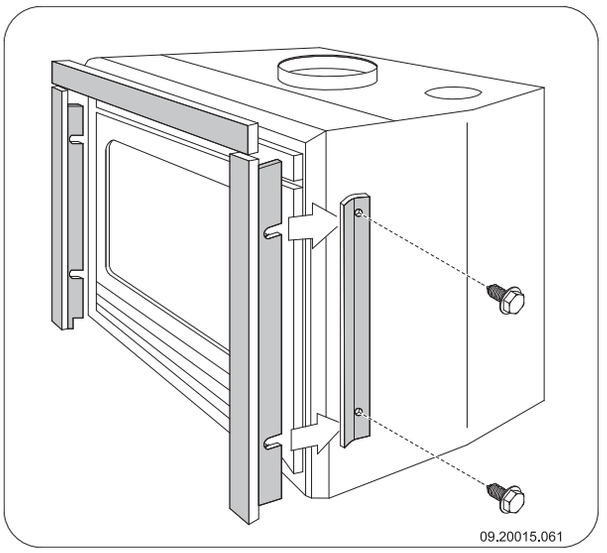

3. Assicurarsi di lasciare una camera di convezione di minimo 15 mm tra le pareti esistenti, dotate dell'isolamento necessario (si veda il capitolo "Requisiti per l'installazione"), e il lato posteriore dell'apparecchio.
4. La stufa ad incasso non può sostenere il peso dell'opera muraria. Se lo si desidera, utilizzare un sostegno quale, ad esempio, una barra di supporto. Lasciare una spazio libero di minimo 3 mm tra il sostegno e l'apparecchio.
4. Collegare l'apparecchio alla canna fumaria per mezzo di un manicotto a tenuta stagna.
5. Controllare il tiraggio della canna fumaria e la chiusura ermetica del collegamento al condotto di scarico dei fumi accendendo un fuoco di prova piccolo e intenso con carta di giornali e legnetti sottili e asciutti.

⚠ Attendere che l'opera muraria sia sufficientemente asciutta prima di procedere con i lavori.

Uso dell'aria di convezione

L'apparecchio è dotato di due collegamenti supplementari per trasportare il calore di convezione in altri ambienti. In questi ambienti devono essere presenti griglie di uscita dell'aria. Per usare questa funzione procedere nel seguente modo:

1. Rimuovere le due piastre a pressione sopra la cassa di convezione colpendole con un martello.
2. Montare i due manicotti di collegamento in dotazione del diametro di 125 mm sulle aperture risultanti facendo uso delle viti M8x16 e dei bulloni M8 in dotazione.
3. Collegare ai manicotti il tubo flessibile del diametro di 125 mm e inserirlo negli ambienti desiderati.
4. Collegare il tubo flessibile alle griglie di uscita negli ambienti.

Struttura del camino nuovo

Creare nel camino la camera di convezione dove l'aria è libera di circolare. Deve essere garantito l'apporto di aria per la combustione e l'aria riscaldata dalla stufa ad incasso (l'aria di convezione) deve poter circolare liberamente nell'ambiente da riscaldare; si veda la figura seguente.

Per la costruzione del camino seguire le norme riportate di seguito:

- La parte superiore del camino deve essere chiusa ermeticamente mediante una piastra di copertura costituita da materiale non infiammabile e resistente ad alte temperature.
- La piastra di copertura deve essere posizionata orizzontalmente, ad una distanza minima di 30 cm dal foro per i fumi di combustione sul soffitto.
- Se lo si desidera, è possibile installare una griglia supplementare di uscita dell'aria sul lato superiore del camino, proprio sotto la piastra di copertura.

⚠ Non utilizzare materiali infiammabili nella camera ad incasso e impedire la creazione di ponti termici evitando l'uso di materiali termovettori.

Per la costruzione del camino seguire le istruzioni riportate di seguito:

1. Costruire la base della stufa.

⚠ Assicurarsi che la porta della stufa possa ruotare liberamente sulla piattaforma.

2. Proseguire con la costruzione della stufa fino alla cappa di scarico.

⚠ Assicurarsi che rimangano sempre 2 mm di spazio libero tra la stufa ad incasso e l'opera in muratura per ammortizzare la dilatazione termica della stufa ad incasso.

3. Rivestire eventualmente la parte interna del camino con materiale isolante riflettente.

ℹ L'ulteriore rivestimento della camera ad incasso evita l'irradiamento del calore verso eventuali muri esterni e/o ambienti adiacenti e previene inoltre danni all'isolamento di muri a intercapedine.

4. Terminare la costruzione del camino fino al foro per i fumi di combustione sul soffitto.

⚠ La stufa ad incasso non può sostenere il peso dell'opera muraria. Si consiglia pertanto di utilizzare un sostegno quale, ad esempio, una barra di supporto. Lasciare uno spazio libero di minimo 3 mm tra il sostegno e l'apparecchio.

5. Chiudere la camera ad incasso mediante la piastra di copertura.
6. Collocare sotto la piastra di copertura una griglia per l'aria per garantire l'areazione dell'apparecchio.
7. Creare un'apertura al di sopra della piastra di copertura per evitare un'eventuale risalita di pressione.

La seguente figura rappresenta un esempio di installazione della stufa ad incasso in un camino costruito seguendo le istruzioni e le norme sopra riportate.

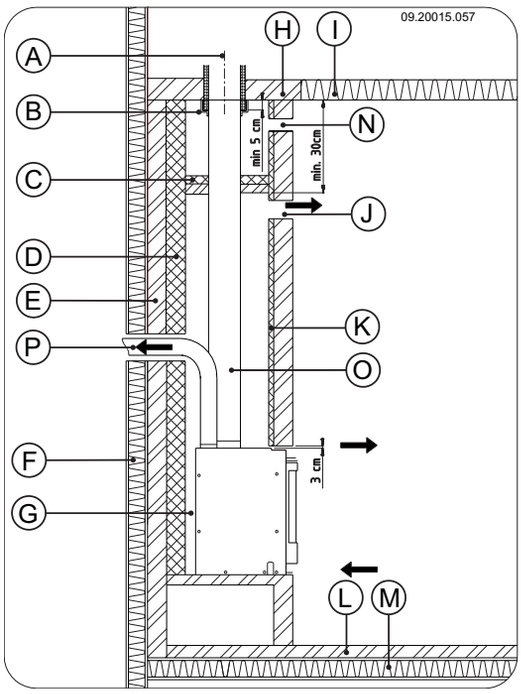

A	Canna fumaria
B	Materiale refrattario o pezzo di collegamento
C	Piastra di copertura
D	Materiale isolante (minimo 5 cm)
E	Parete non infiammabile
F	Parete infiammabile
G	Spazio di ventilazione (minimo 15 mm)
H	Soffitto non infiammabile
I	Soffitto infiammabile
J	Apertura per l'aria di convezione
K	Isolamento (opzionale)
L	Pavimento non infiammabile
M	Pavimento infiammabile
N	Apertura contro risalite di pressione
O	Tubo di collegamento
P	Aria di convezione altro ambiente

Montare la cornice esterna

L'apparecchio può essere dotato di relativa cornice esterna con tre o quattro lati. È inoltre disponibile su richiesta una cornice decorativa da fissare alla cornice esterna.

1. Montare la cornice esterna collegando fra loro i lati mediante due viti; si veda la figura seguente.

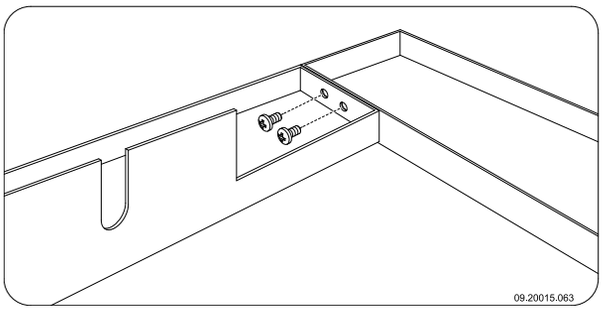

2. Montare la cornice decorativa unendo i lati mediante l'elemento di collegamento, quindi fissarli avvitando le due viti (A) dell'elemento di collegamento; si veda la figura seguente.

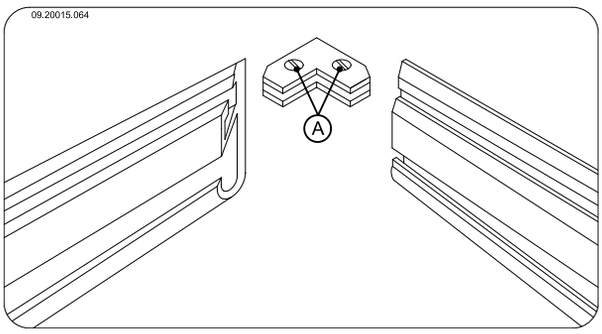

3. Centrare la cornice decorativa nella cornice esterna; si veda la figura seguente.

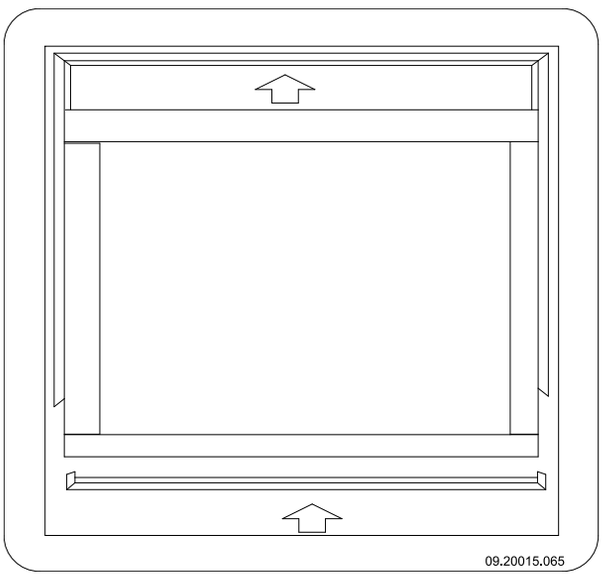

4. Collocare su ciascun lato tre piastrine di sostegno tra la cornice decorativa e la cornice esterna; si veda la figura seguente.

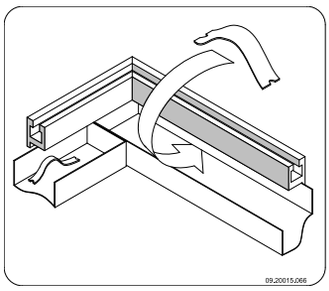

5. Fissare la cornice (assemblata) all'apparecchio infilando i gancetti di fissaggio, presenti sui lati verticali della cornice, tra l'apparecchio e le piastre di giunzione; si veda la figura seguente.

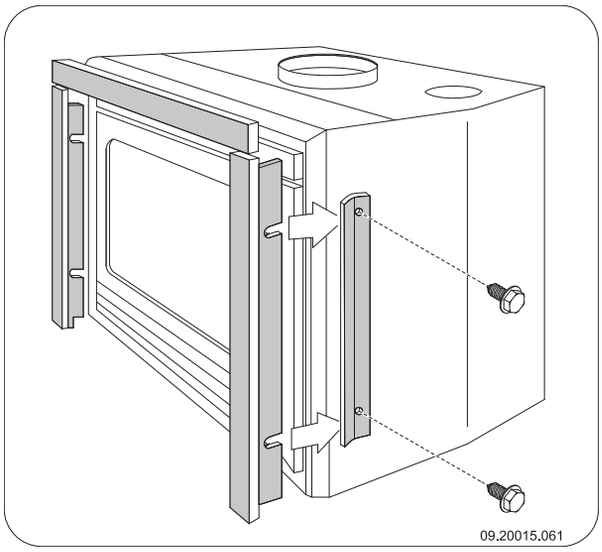

Completamento

1. Rimettere nella posizione originale tutti i componenti precedentemente tolti.
2. Assicurarsi che il camino di nuova costruzione sia sufficientemente asciutto prima di metterlo in funzione.

⚠ Non usare la stufa senza le piastre interne refrattarie.

L'apparecchio è ora pronto per l'uso.

Uso

Prima accensione

Alla prima accensione l'apparecchio deve funzionare a piena capacità per alcune ore. In questo modo, si consente il completo indurimento della vernice resistente al calore. L'eventuale presenza di fumo e

cattivi odori è solo temporanea. Aprire eventualmente le porte e le finestre del locale per cambiare l'aria.

Combustibile

I combustibili adatti a questo apparecchio sono legna naturale (tagliata, spaccata e sufficientemente essiccata), mattonelle di lignite e antracite.

Non usare altri combustibili: possono provocare gravi danni all'apparecchio.

Non è consentito alimentare la stufa con i seguenti tipi di combustibile poiché inquinano l'ambiente e depositano nell'apparecchio e nella canna fumaria residui di combustione che potrebbero provocare incendi di camino:

- Legno trattato, come legno verniciato, impregnato, multistrato, compensato e di demolizione.
- Materia plastica, carta e rifiuti domestici.

Legna

- Usare preferibilmente legna dura di latifogli come la quercia, il faggio, la betulla e alberi da frutto. Questi tipi di legna bruciano lentamente a fiamma moderata. La legna di conifere contiene più resina, si consuma velocemente e produce scintille.
- Usare legname essiccato con un tasso di umidità inferiore al 20% che è stato immagazzinato per almeno 2 anni. Il legname con un tasso di umidità del 20% fornisce 4,2 kWh per ogni kg. Il legname con un tasso di umidità del 15% fornisce 4,4 kWh per ogni kg. La legna verde ha un tasso di umidità del 60% e fornisce solo 1,6 kWh per ogni kg.
- Tagliare la legna nella misura adatta e spaccarla quando è ancora verde. La legna verde si lascia spaccare più facilmente; inoltre, una volta spaccata, si secca rapidamente. Stoccare la legna sotto una tettoia esposta al vento.
- Non usare legna umida. La legna umida non produce calore perché l'energia viene utilizzata per l'evaporazione dell'umidità, un processo che produce anche molto fumo e fuliggine sulla porta e nella canna fumaria. Il vapore acqueo si condensa nell'apparecchio e potrebbe non solo sgocciolare dalle giunture della stufa creando macchie nere sul pavimento, ma anche condensarsi nella canna fumaria formando creosoto. Il creosoto è una sostanza facilmente infiammabile e la causa principale di incendi di camino.

Mattonelle di lignite

Le mattonelle di lignite hanno pressoché le stesse proprietà di combustione del legno.

- Provvedere ad un buon letto di brace prima di accendere le mattonelle di lignite.
- Per accendere la stufa, seguire le istruzioni contenute nel paragrafo "Accensione".

Antracite

Il carbone antracite è suddiviso in categorie sulla base di caratteristiche in alcuni casi stabilite dalla legge quali, ad esempio, la percentuale di sostanze volatili. Il tenore in ceneri del carbone antracite varia dal 3% al 13%. Quanto minore è il tenore in ceneri tanto maggiore è il potere calorifico e minore la frequenza con cui è necessario rimuovere la cenere.

- Usare preferibilmente carbone antracite di categoria A con un basso tenore in ceneri.
- Usare il formato consigliato 12/22 o 20/30.
- Per accendere la stufa, seguire le istruzioni contenute nel paragrafo "Accensione".

Accensione

È possibile controllare il tiraggio della canna fumaria accendendo una palla di carta da giornale sopra il deflettore. Quando la canna fumaria è fredda, spesso il tiraggio è insufficiente e il fumo potrebbe propagarsi nella stanza. Accendendo la stufa secondo la procedura sottostante, questo problema non si presenterà:

1. Accatastare due strati di ceppi medi, riponendoli perpendicolarmente (incrociati).
2. Riporre sopra i ceppi due o tre strati incrociati di legnetti accendifuoco.
3. Inserire un cubetto accendifuoco tra i legnetti del primo strato e accenderlo secondo le istruzioni sulla relativa confezione.

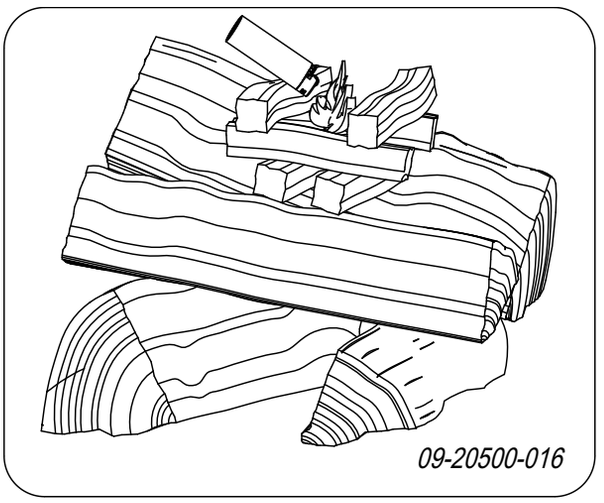

4. Chiudere la porta della stufa e aprire sia la presa dell'aria primaria che quella secondaria; si veda la figura seguente.
5. Far avviare bene il fuoco iniziale fino a quando non sarà diventato un letto di brace ardente. Successivamente si può caricare altro combustibile e regolare il funzionamento della stufa; si veda il paragrafo "Funzionamento a legna".

Funzionamento delle prese d'aria

L'apparecchio è dotato di due prese d'aria. La presa dell'aria primaria si trova sotto la porta e regola l'apporto di aria sotto la griglia. Sopra la porta si trova la presa d'aria secondaria che regola l'apporto di aria per il vetro (sistema di pulizia air-wash).

La presa d'aria può essere azionata mediante la maniglia mobile ("mano fredda"). La forma della maniglia mobile ("mano fredda") dipende dalla versione dell'apparecchio.

Per la posizione aperta e chiusa della presa d'aria, si vedano le seguenti figure.

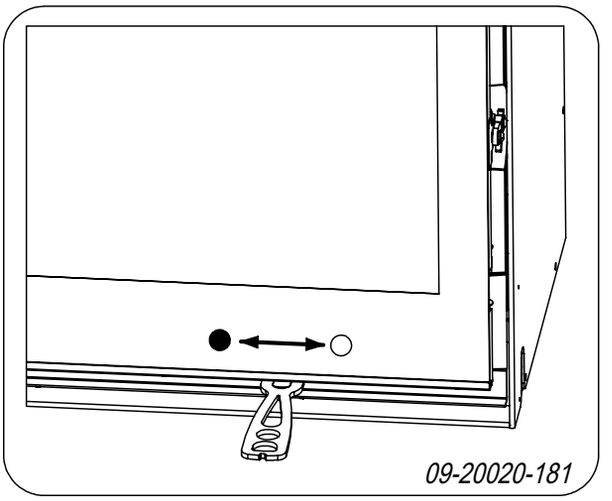

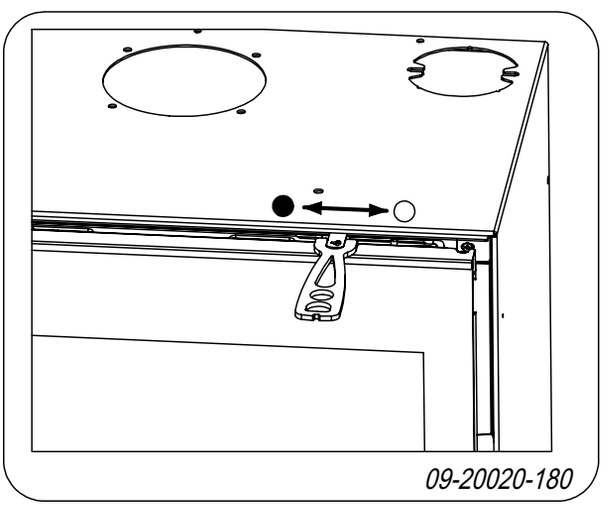

• = Chiusa ○ = Aperta

Funzionamento a legna

Dopo aver seguito le istruzioni per l'accensione:

1. Aprire lentamente la porta della stufa.
2. Distribuire il letto di brace in modo uniforme sulla piastra di combustione.
3. Accatastare alcuni ceppi di legna sul letto di brace.

Accatastamento disunito

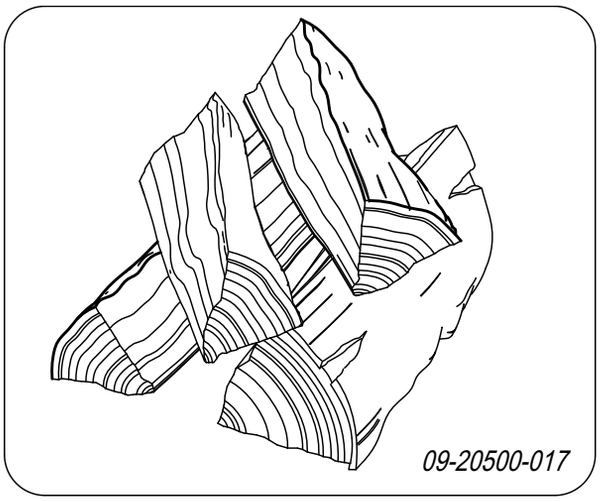

In caso di accatastamento disunito, la legna si consuma più rapidamente a causa della buona ossigenazione. Adottare questo sistema quando la stufa deve rimanere accesa per poco tempo.

Accatastamento compatto

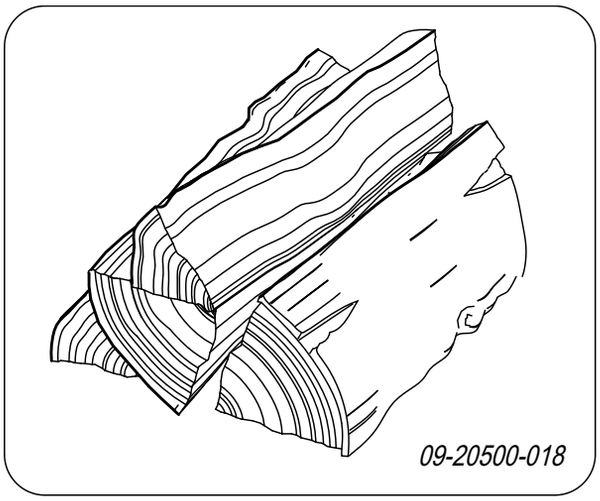

In caso di accatastamento compatto, la legna si consuma più lentamente perché l'ossigeno arriva soltanto ai ceppi esterni. Adottare questo sistema quando la stufa deve rimanere accesa per lungo tempo.

4. Chiudere la porta della stufa.
5. Chiudere la presa dell'aria primaria e lasciare aperta quella dell'aria secondaria.

⚠ Ricaricare la stufa per al massimo un terzo della capacità.

Funzionamento con mattonelle di lignite

Bruciare mattonelle di lignite circa nello stesso modo della legna. Utilizzare la presa d'aria primaria per assicurare un sufficiente apporto d'aria sotto il fuoco. Si veda più avanti il paragrafo "Funzionamento a legna".

Le mattonelle di lignite producono molta cenere. Rimuovere regolarmente la cenere in eccesso. Per istruzioni, si veda il paragrafo "Rimozione della cenere".

ℹ Per le caratteristiche e l'uso delle mattonelle di lignite, consultare il fornitore oppure fare riferimento alle istruzioni riportate sulla confezione.

Dopo aver seguito le istruzioni per l'accensione:

1. Aprire lentamente la porta della stufa.
2. Distribuire il letto di brace in modo uniforme sulla piastra di combustione.
3. Posizionare le mattonelle di lignite sul letto di brace.
4. Chiudere la porta.

Funzionamento con antracite

Collocare l’antracite in un contenitore; si veda la figura seguente. Il contenitore è disponibile su richiesta.

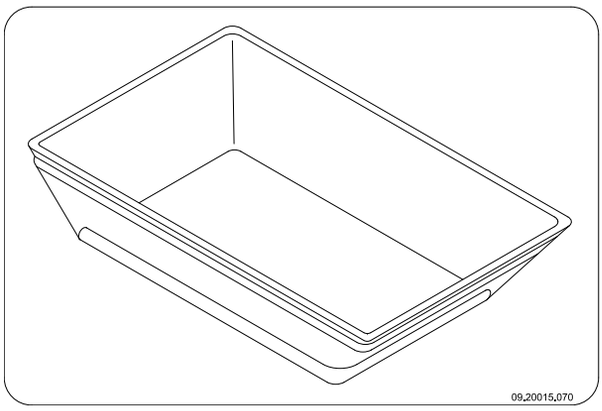

⚠ In caso di funzionamento ad antracite, chiudere sempre la presa d'aria secondaria.

⚠ Aprire la griglia scuoticenere tirando in avanti l’asta.

Dopo aver seguito le istruzioni per l'accensione:

1. Aprire completamente la presa d'aria primaria.
2. Aprire lentamente la porta della stufa.
3. Distribuire il letto di brace in modo uniforme sulla piastra di combustione.
4. Distribuire il contenuto di una paletta di carbone sul letto di brace e attendere che arda prima di ripetere l'operazione.
5. Aggiungere quindi altro carbone.

   ⚠ Fare attenzione a non spegnere il fuoco aggiungendo troppo carbone in una sola volta.

   ⚠ Quando si intravvede appena il rosso del carbone sottostante è stata raggiunta la quantità massima di caricamento.
6. Chiudere la porta.
7. Lasciar bruciare il carbone dai 20 ai 30 minuti regolando l'apporto d'aria mediante la presa d'aria primaria.
8. Utilizzare l'apposita asta per scuotere la griglia fino a far cadere la brace nel cassetto raccoglicenere.
9. Aprire completamente la presa d'aria primaria.
10. Aggiungere altro carbone fino a raggiungere il massimo caricamento.

    ⚠ Assicurarsi che la griglia sia aperta tirando in avanti l'apposita asta.
11. Dopo alcuni minuti spostare la presa d'aria primaria nella posizione desiderata.

    ⚠ Se il paracenere o la griglia scuoticenere iniziano a diventare rossi, è necessario diminuire la potenza. Una potenza eccessiva può causare deformazioni alla griglia scuoticenere e/o al paracenere.

Regolazione dell'aria di combustione

L'apparecchio è dotato di diversi dispositivi per la regolazione dell'aria.

La presa dell'aria primaria regola l'apporto di aria sotto la griglia.

La presa d'aria secondaria regola l'apporto d'aria per il vetro (sistema di pulizia air-wash).

Consigli

⚠ Non tenere aperta la porta della stufa quando questa è accesa.

⚠ Di tanto in tanto la stufa deve funzionare a regime massimo.

In caso di prolungato funzionamento a basso regime, si possono formare depositi di catrame e creosoto. Catrame e creosoto sono sostanze altamente infiammabili. Un eccessivo deposito di queste sostanze può causare l'incendio della canna fumaria quando la temperatura dei fumi sale eccessivamente in poco tempo. Un saltuario funzionamento a regime massimo fa sì che gli eventuali depositi di catrame e creosoto vengano eliminati.
Inoltre, il funzionamento a basso regime può provocare il deposito di catrame sul vetro e sulla porta della stufa.
Quindi, nella mezza stagione è preferibile far funzionare la stufa a regime alto per un paio di ore e non continuamente a regime basso.

- Regolare l'apporto d'aria mediante la presa d'aria secondaria.

  ℹ La presa dell'aria secondaria non alimenta soltanto il fuoco ma crea anche ventilazione sul vetro prevenendo così il deposito di sporco.
- Aprire temporaneamente la presa dell'aria primaria quando l'apporto d'aria secondaria è insufficiente o la fiamma è troppo bassa.
- È meglio aggiungere regolarmente piccole quantità di legna e non caricare troppo la stufa.
- È consigliabile aggiungere regolarmente piccole quantità di mattonelle di lignite o di antracite invece di grandi quantità in una sola volta.

Estinguere il fuoco

Non aggiungere altro combustibile e aspettare che la stufa si spenga. Quando la fiamma viene smorzata riducendo l'apporto di aria, si liberano delle sostanze tossiche. Pertanto, è preferibile che il fuoco si spenga lentamente. Aspettare che il fuoco sia completamente spento e chiudere tutte le prese dell'aria di combustione.

Rimozione della cenere

La combustione di legna produce quantità limitate di cenere. Il letto di cenere costituisce un buon isolante e facilita la combustione. Si consiglia pertanto di mantenere sempre uno strato sottile di cenere sul fondo.

Il funzionamento con mattonelle di lignite e con antracite produce una quantità relativamente alta di cenere. Rimuovere periodicamente la cenere in eccesso.

⚠ Evitare che la cenere venga in contatto con la parte inferiore della griglia. La griglia potrebbe risultarne surriscaldata e danneggiata.

Tuttavia, l'apporto di aria attraverso la piastra di combustione non deve essere ostacolato e la cenere non si deve accumulare dietro le piastre interne. Pertanto la cenere deve essere eliminata periodicamente.

1. Aprire la porta della stufa.
2. Utilizzare l’apposita asta per far cadere la cenere in eccesso, attraverso la griglia, nel cassetto sottostante.
3. Rimuovere il cassetto raccoglicenere con l'aiuto della mano fredda in dotazione e svuotarlo; si vedano le due figure seguenti.

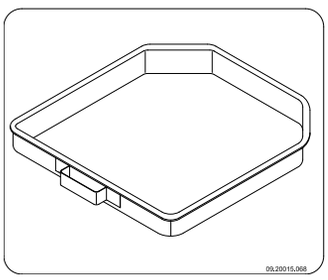

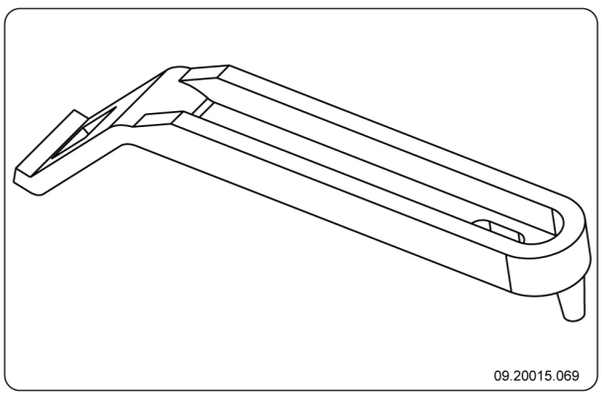

4. Riposizionare il cassetto raccoglicenere e chiudere la porta dell’apparecchio.

Foschia e nebbia

Foschia e nebbia possono ostacolare l'evacuazione dei fumi di combustione attraverso la canna fumaria. L'eventuale ritorno dei fumi provoca cattivi odori. Quindi, in caso di foschia e nebbia, è meglio non accendere l'apparecchio.

Eventuali problemi

Consultare l'allegato "Schema diagnostico" per risolvere eventuali problemi relativi al funzionamento dell'apparecchio.

Manutenzione

Seguire le istruzioni per la manutenzione per mantenere a livelli ottimali l'efficienza dell'apparecchio.

Canna fumaria

In molti Paesi vige l'obbligo di manutenzione e controllo della canna fumaria.

- All'inizio della stagione invernale: far pulire la canna fumaria da un tecnico specializzato.
- Durante la stagione invernale e dopo un lungo periodo di inutilizzo: far controllare che nella canna fumaria non sia presente fuliggine.
- Terminata la stagione invernale: chiudere la canna fumaria con carta di giornale appallottolata.

Pulizia e manutenzione periodica

⚠ Non pulire la stufa quando è ancora calda.

- Pulire la superficie esterna dell'apparecchio con un panno asciutto senza pilucchi.

La pulizia della parte interna dell'apparecchio può essere effettuata alla fine della stagione invernale:

- Rimuovere eventualmente le piastre refrattarie. Si veda il capitolo "Installazione" per la rimozione e il riposizionamento delle piastre interne.
- Pulire eventualmente le prese dell'aria.

- Sfilare eventualmente il tagliafiamma dalla parte superiore dell'apparecchio e pulirlo.

Controllo delle piastre refrattarie interne

Le piastre interne ignifughe sono parti consumabili soggette a usura. Le piastre interne in vermiculite sono vulnerabili. Non urtare le piastre interne con ceppi di legna. Controllare a intervalli regolari lo stato delle piastre interne e sostituirle se necessario.

- Si veda il capitolo "Installazione" per la rimozione e il riposizionamento delle piastre interne.

È possibile che con il tempo le piastre interne isolanti in vermiculite o chamotte presentino delle fessure capillari che, comunque, non pregiudicano la loro funzionalità.

Le piastre interne in ghisa durano di più quando la cenere accumulatasi dietro le piastre viene rimossa a intervalli regolari. La presenza di cenere dietro la piastra in ghisa ostacola la cessione del calore, provocando così la deformazione o la rottura della piastra stessa.

Non usare la stufa senza le piastre refrattarie.

Smontare la valvola e il tagliafiamma

Sia la valvola che il tagliafiamma sono smontabili. Per smontare il tagliafiamma è prima necessario rimuovere la valvola e il relativo stelo.

1. Aprire la porta della stufa.
2. Sollevare leggermente la valvola chiusa e spostarla al di sopra del tagliafiamma per liberare entrambi.
3. Rimuovere la valvola e il relativo stelo dall’apparecchio.
4. Svitare la piastrina di sostegno allentando il dado M8. La piastrina di sostegno si trova al centro, contro il coperchio dell’apparecchio.
5. Sollevare il lato anteriore del tagliafiamma, tirarlo in avanti ed estrarlo dall’apparecchio.

Nota: Per il montaggio della valvola e del tagliafiamma prima della messa in opera dell’apparecchio, seguire le istruzioni sopra riportate in ordine inverso.

Pulizia del vetro

Un vetro pulito attira meno sporco. Seguire la seguente procedura:

1. Rimuovere la polvere e la fuliggine con un panno asciutto.
2. Pulire il vetro con un detergente vetri per stufe.
   a. Applicare il detergente per vetri su una spugnetta, passare il prodotto su tutta la superficie del vetro e lasciar riposare per un po'.
   b. Rimuovere lo sporco con un panno umido o con carta da cucina.
3. Pulire il vetro un'altra volta con un normale detergente per vetri.
4. Asciugare il vetro con un panno asciutto o con carta da cucina.

- Per la pulizia del vetro non usare prodotti abrasivi o aggressivi.
- Usare guanti di plastica per proteggere le mani.

Qualora il vetro dello sportello sia rotto o crepato, non usare l'apparecchio fino a quando il vetro non sarà sostituito.

Assicurarsi che il detergente per vetri non sgoccioli fra il vetro e lo sportello in ghisa.

Ingrassaggio

Nonostante la ghisa abbia proprietà autolubrificanti, le parti mobili devono essere ingrassate di tanto in tanto.

- Ingrassare le parti mobili (i sistemi di guida, le cerniere, la chiusura dello sportello e le prese dell'aria) con grasso per alte temperature disponibile in ferramenta.

Riparazione del rivestimento

È possibile rimediare a piccole imperfezioni della vernice per mezzo di una bombola spray di vernice resistente ad alte temperature, disponibile presso il fornitore di fiducia.

Controllo guarnizione

- Controllare che la guarnizione della porta garantisca una buona tenuta. La guarnizione si consuma e deve essere sostituita a intervalli regolari.
- Controllare che non vi siano spifferi d'aria e chiudere le eventuali fessure con mastice per alte temperature.

⚠ Il mastice deve indurirsi prima della prossima accensione per evitare che l'umidità presente nel mastice formi bolle d'aria, creando nuove fessure.

Regolare la porta

Controllare che la porta si chiuda bene e, se necessario, registrare lo stipite della cerniera; si veda la figura seguente.

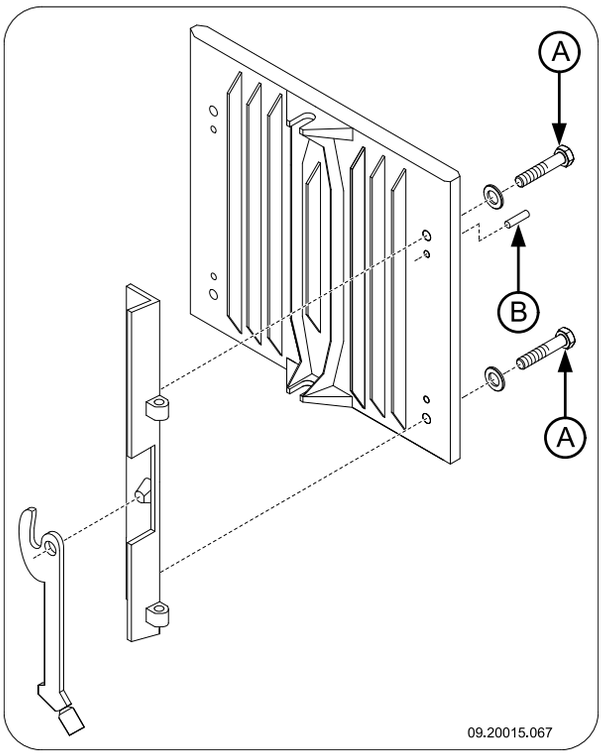

1. Aprire la porta dell'apparecchio: lo stipite è ora visibile e accessibile.
2. Svitare leggermente i due bulloni di fissaggio dallo stipite della cerniera. I bulloni di fissaggio si trovano nella parte interna della stufa.
3. Spostare lo stipite della cerniera nella posizione desiderata.
4. Fare uso delle viti di regolazione per posizionare lo stipite nel senso della larghezza dell'apparecchio.
5. Avvitare i due bulloni di fissaggio e controllare che la porta si chiuda bene.

Allegato 1: Dati tecnici

Modello 2200 / 2210 / 2220 / 2320 / 2020 / 2120

Modello	**2200**	**2210**	**2220 / 2320**	**2020 / 2120**
Potenza nominale	8 kW	8 kW	8 kW	7 kW
Collegamento canna fumaria (diametro)	150 mm	150 mm	150 mm	150 mm
Peso	140 kg	175 kg	150 kg	130 kg
Combustibile consigliato	Legna	Legna	Legna	Legna
Caratteristiche combustibile, lunghezza max. legna	50 cm	50 cm	50 cm	40 cm
Connessione elettrica	230 V, 50 Hz, 0,5 A			

Combustibile	**Legna**	**Mattonelle di lignite**	**Antracite**
Portata massima dei fumi di combustione	7,7 g/s	8,9 g/s	7,8 g/s
Innalzamento della temperatura rilevato nella sezione di misura	295 K	289 K	272 K
Temperatura rilevata all'uscita dell'apparecchio	340 °C	-	-
Tiraggio minimo	14 Pa	14 Pa	14 Pa
Emissione di CO (13% O_2)	0,10 %	0,06 %	0,04 %
Emissione di NOx (13% O_2)	106 mg/Nm³	-	-
Emissione di CnHm (13% O_2)	51 mg/Nm³	-	-
Emissione di polveri	31 mg/Nm³	-	-
Rendimento	78,3 %	75,4 %	76,4 %

Modello 2500 / 2510 / 2520 / 2620

Modello	**2500**	**2510**	**2520**	**2620**
Potenza termica nominale	10 kW	10 kW	10 kW	10 kW
Collegamento canna fumaria (diametro)	150 mm	150 mm	150 mm	150 mm
Peso	150 kg	180 kg	160 kg	160 kg
Combustibile consigliato	Legna	Legna	Legna	Legna
Caratteristiche combustibile, lunghezza max. legna	50 cm	50 cm	50 cm	50 cm
Connessione elettrica	230 V, 50 Hz, 0,5 A			

Combustibile	**Legna**	**Mattonelle di lignite**	**Antracite**
Portata massima dei fumi di combustione	9,2 g/s	9,7 g/s	8,1 g/s
Innalzamento della temperatura rilevato nella sezione di misura	264 K	318 K	314 K
Temperatura rilevata all'uscita del-l'apparecchio	320 °C	-	-
Tiraggio minimo	14 Pa	14 Pa	14 Pa
Emissione di CO (13% O_2)	0,10 %	0,09 %	0,05 %
Emissione di NOx (13% O_2)	52 mg/Nm³	-	-
Emissione di CnHm (13% O_2)	21 mg/Nm³	-	-
Emissione di polveri	16 mg/Nm³	-	-
Rendimento	80,0 %	76,4 %	79,0 %

Allegato 2: Schemi di connessione

Le indicazioni contenute negli schemi hanno il seguente significato:

T1	interruttore termico
V1	ventola
V2	ventola
L1	lampada
R1	resistenza
S1	interruttore a 2 posizioni

Modello 2020 / 2120

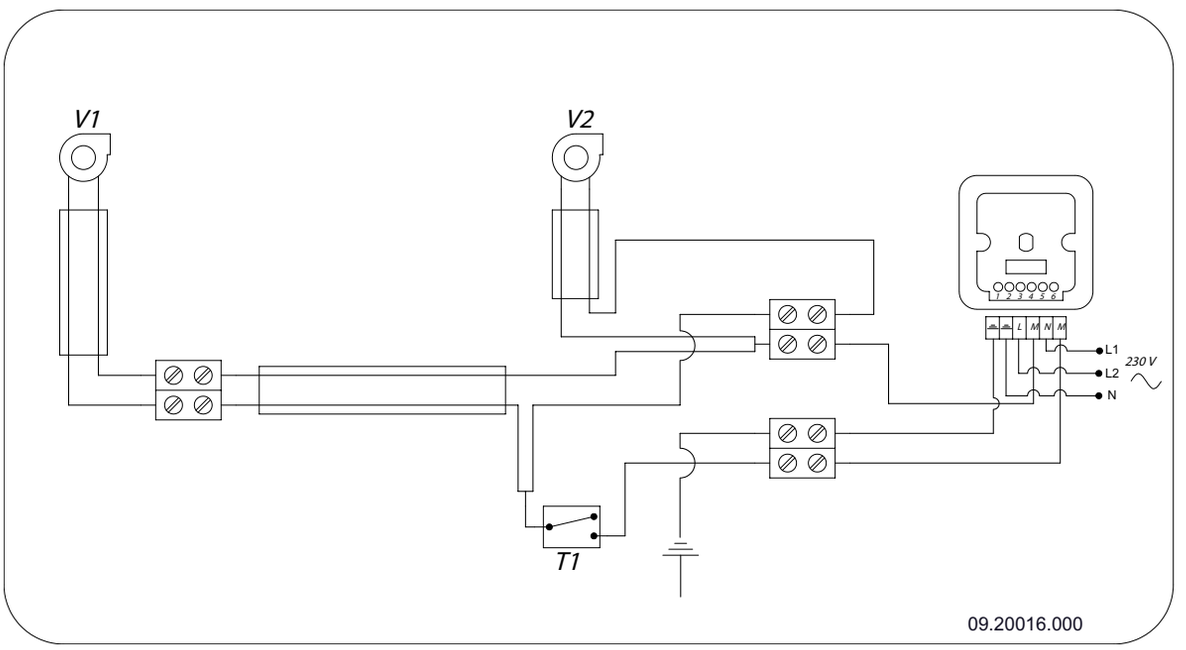

Modello 2220 / 2320 / 2520 / 2620

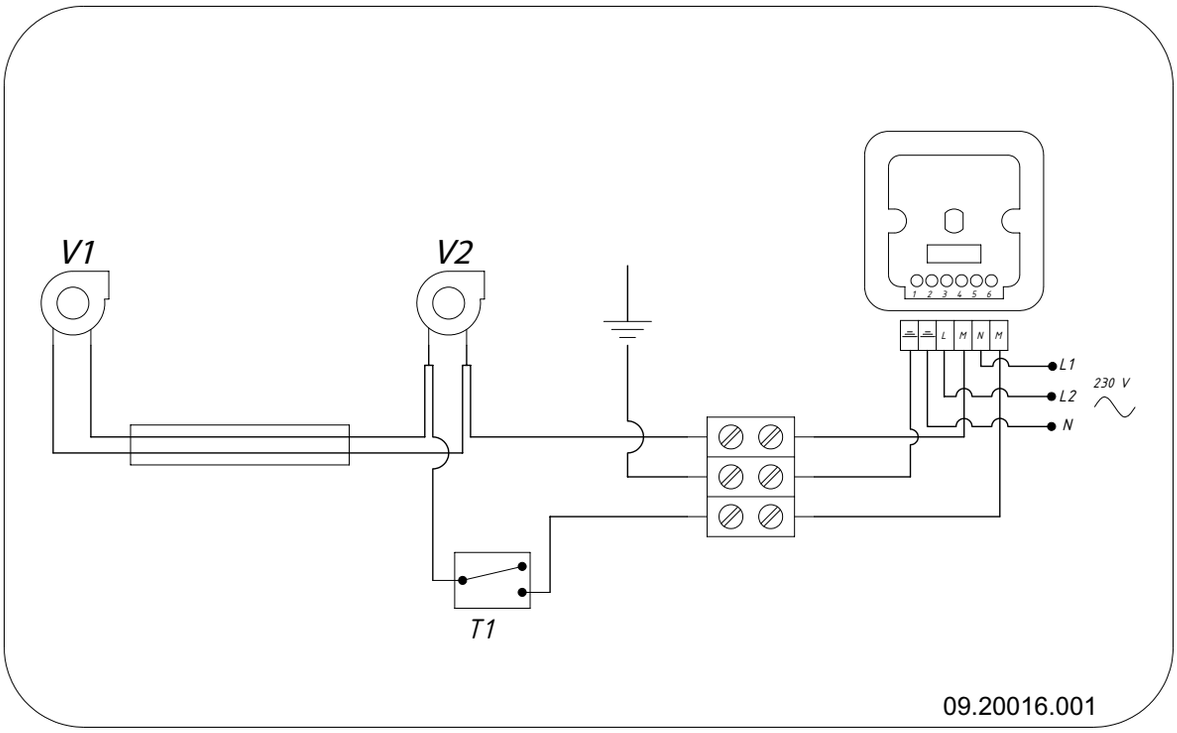

Modello 2210 / 2510

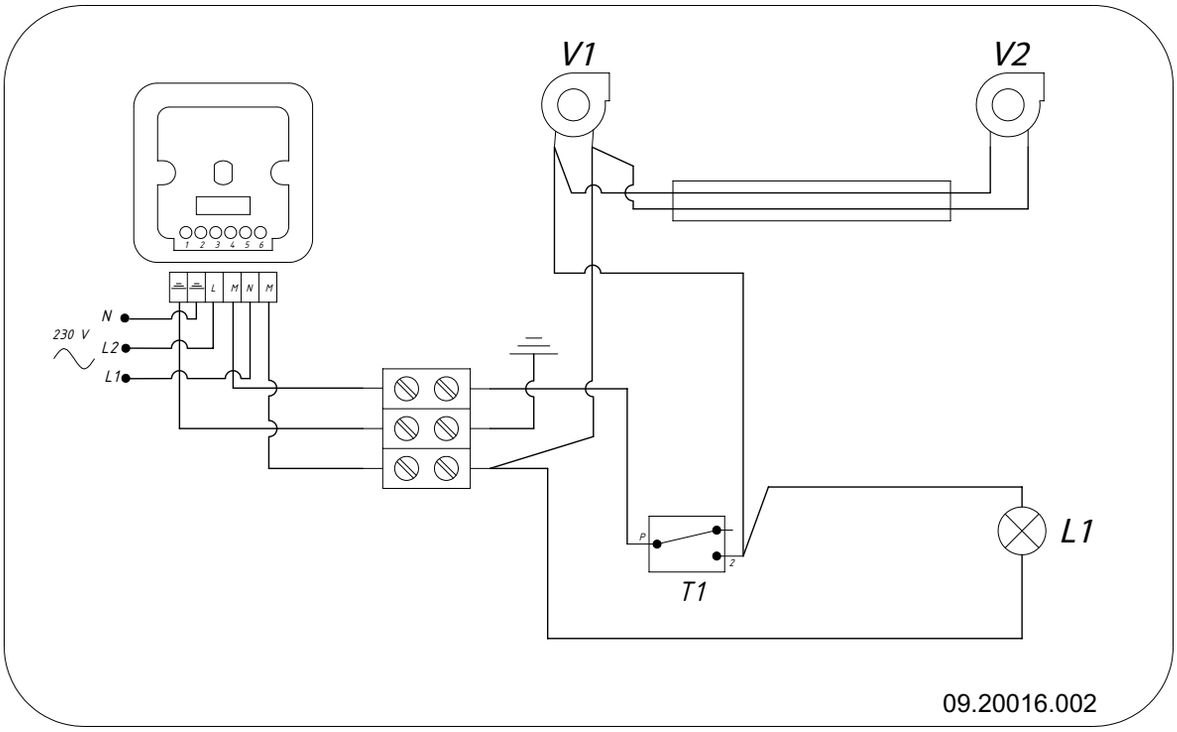

Modello 2200 / 2500

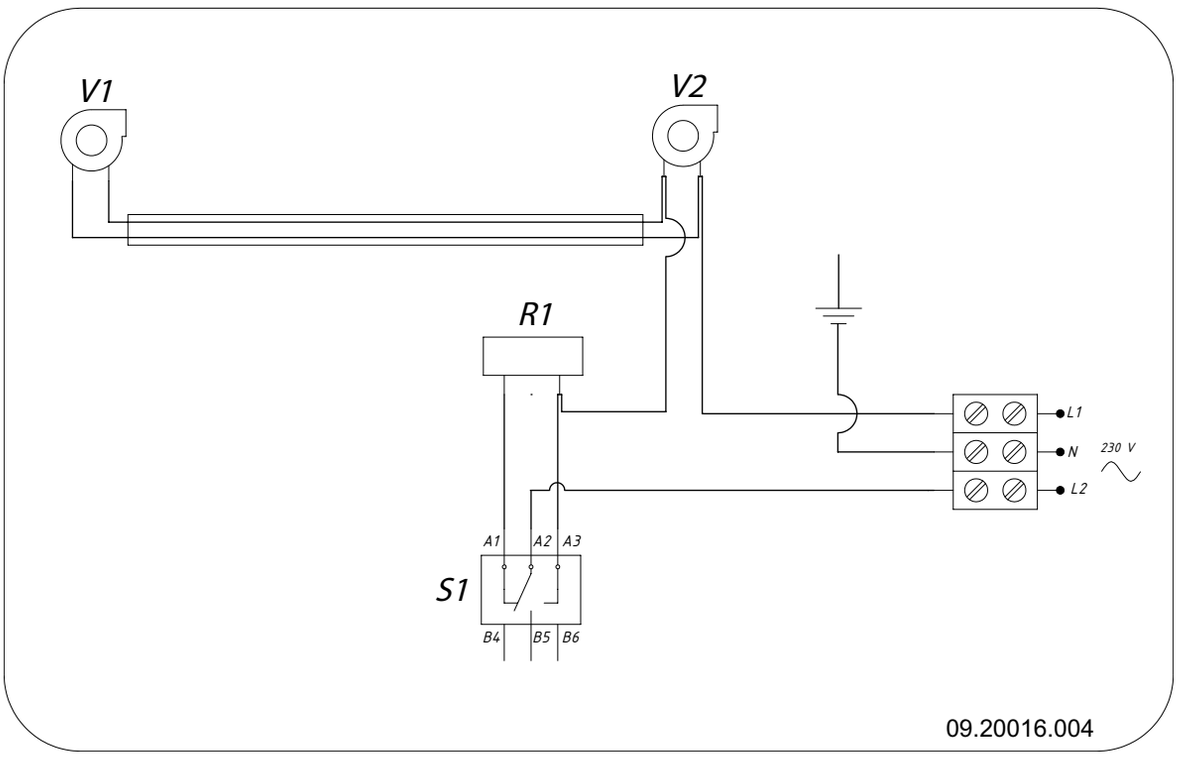

I modelli 2200 e 2500 sono dotati di un interruttore a due posizioni per la regolazione della velocità mentre non è presente la funzione termostato.

Allegato 3: Dimensioni

2020

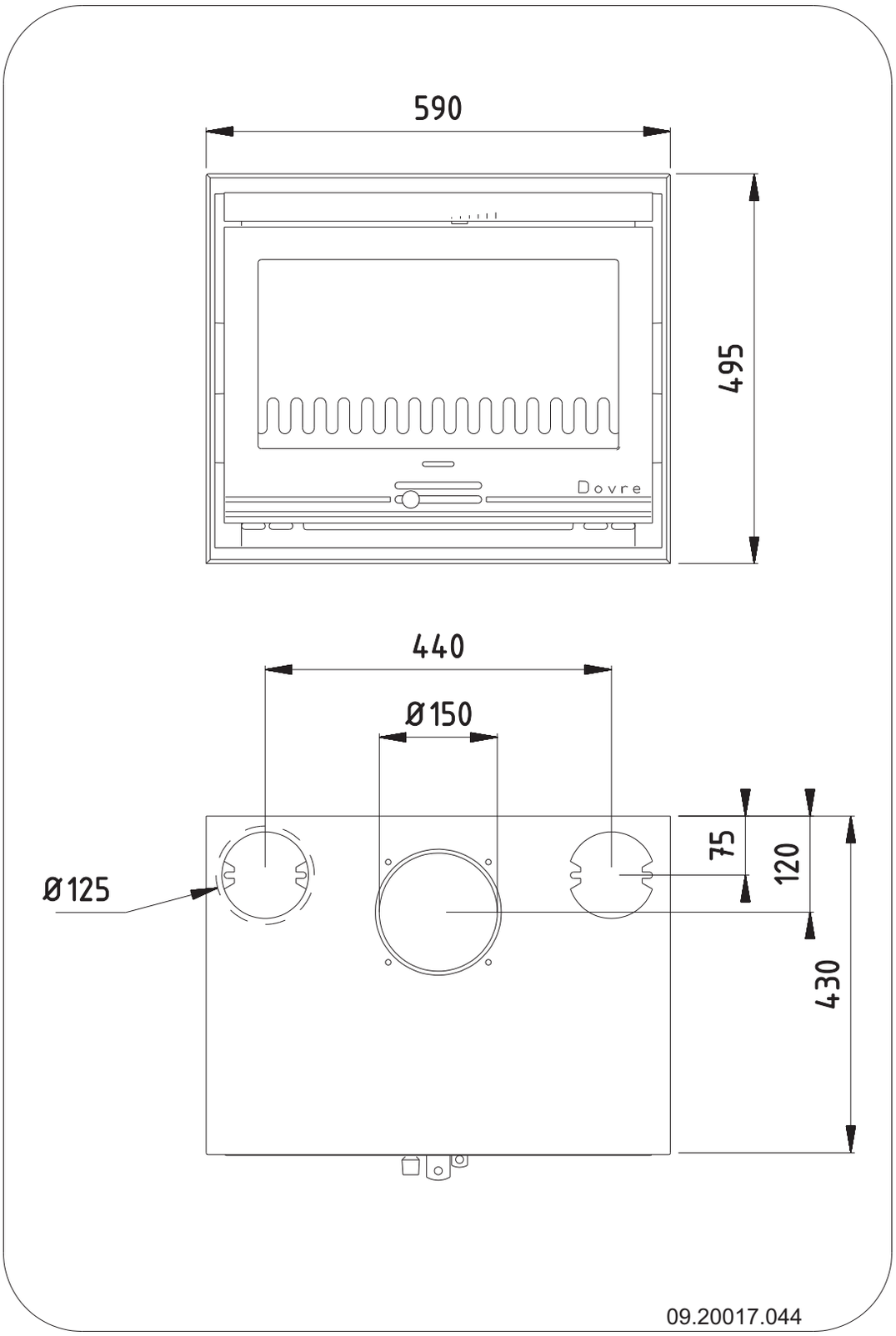

2120

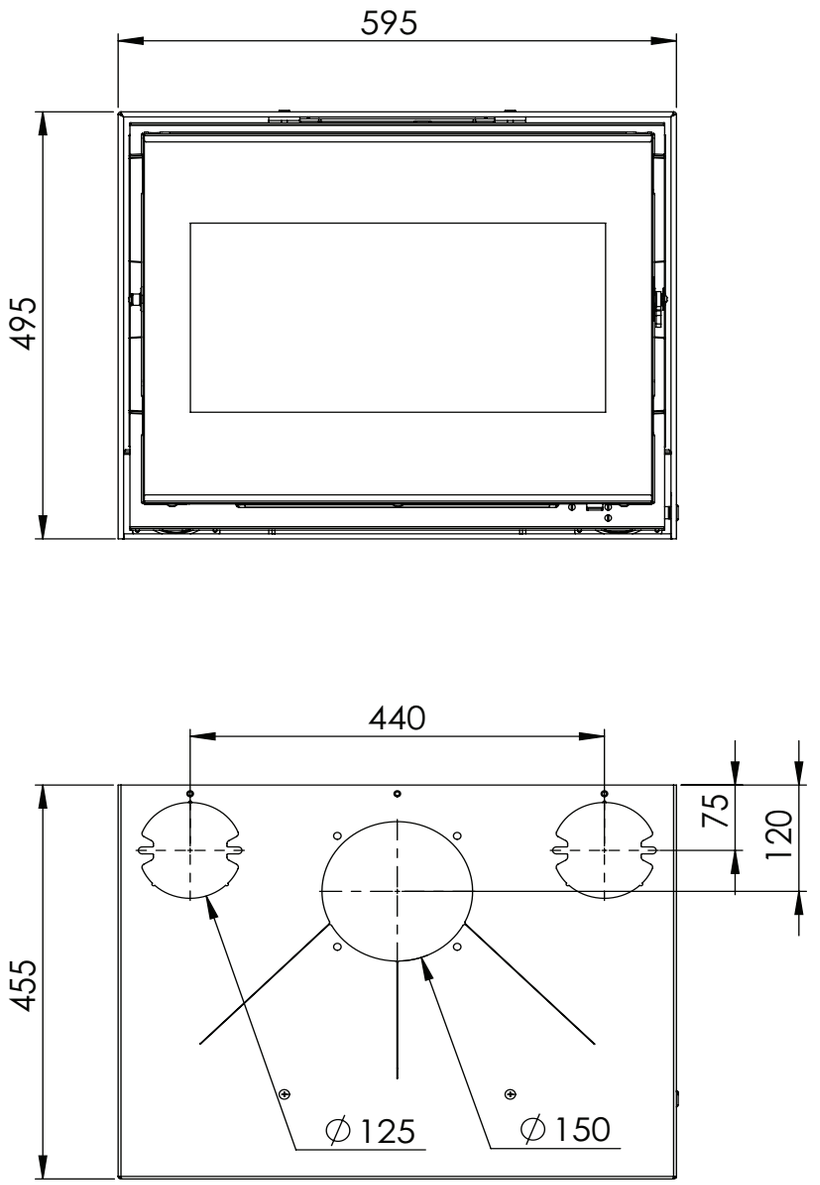

09-20021-143

Con riserva di modifiche per miglioramenti tecnici

2200

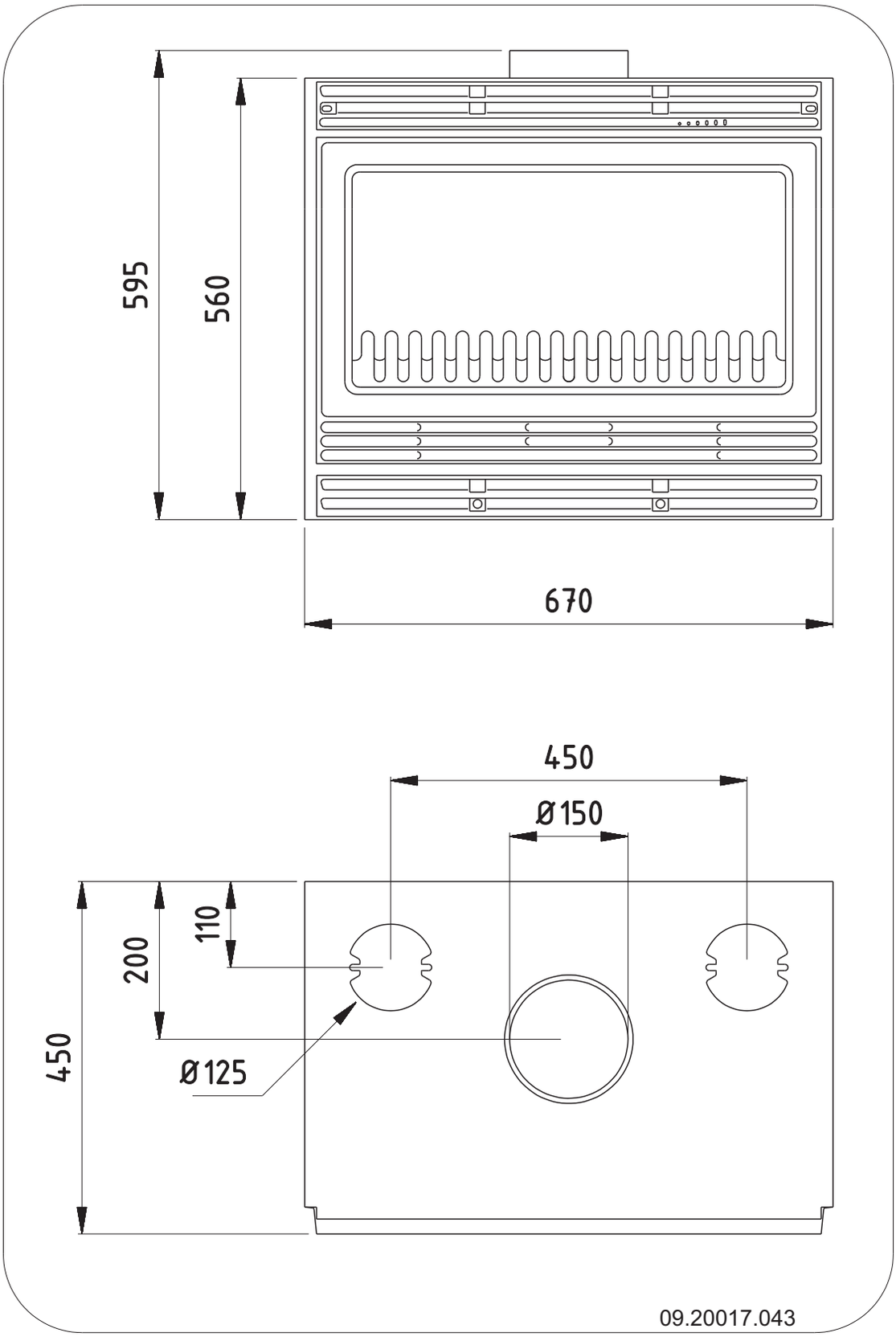

2210

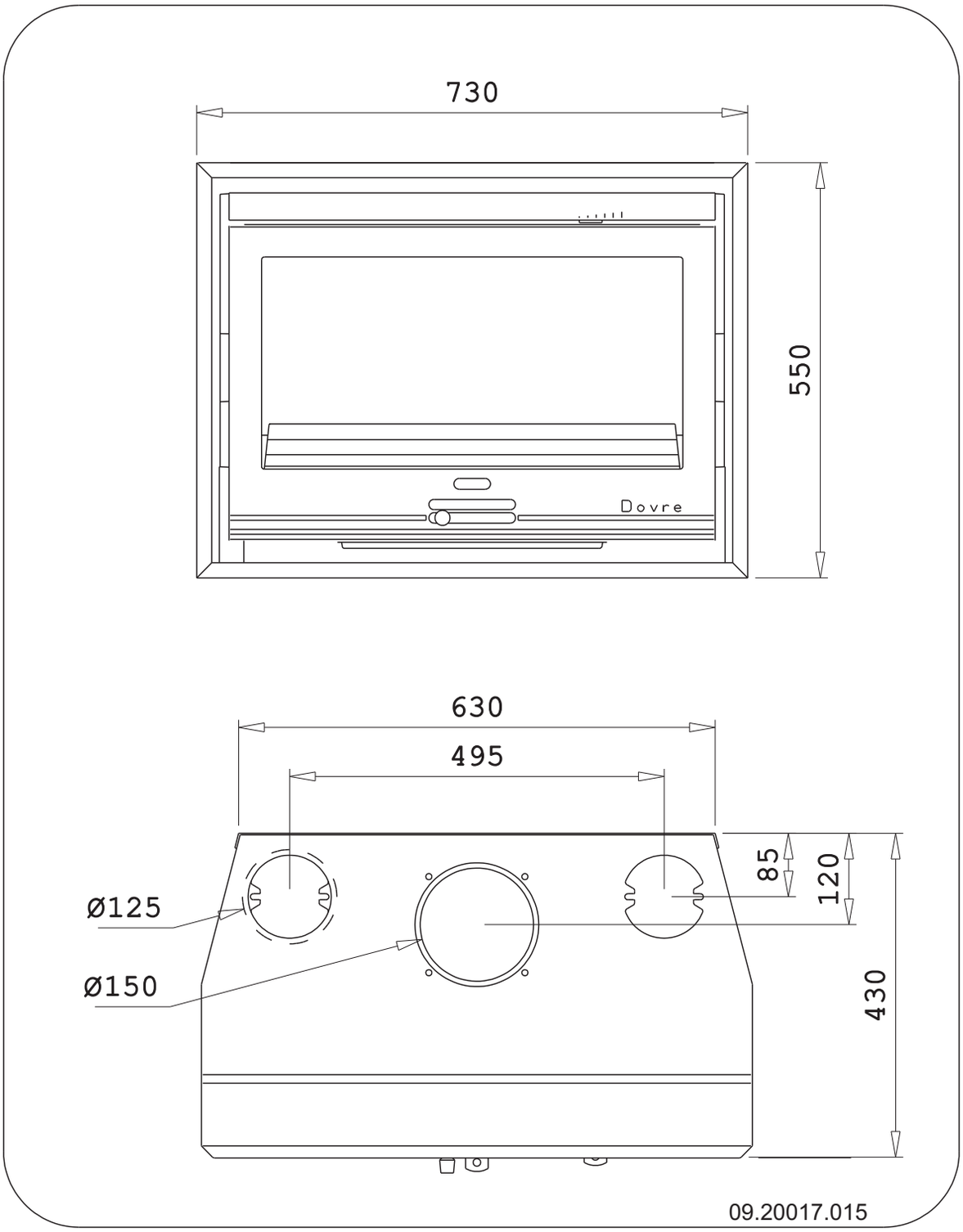

2220

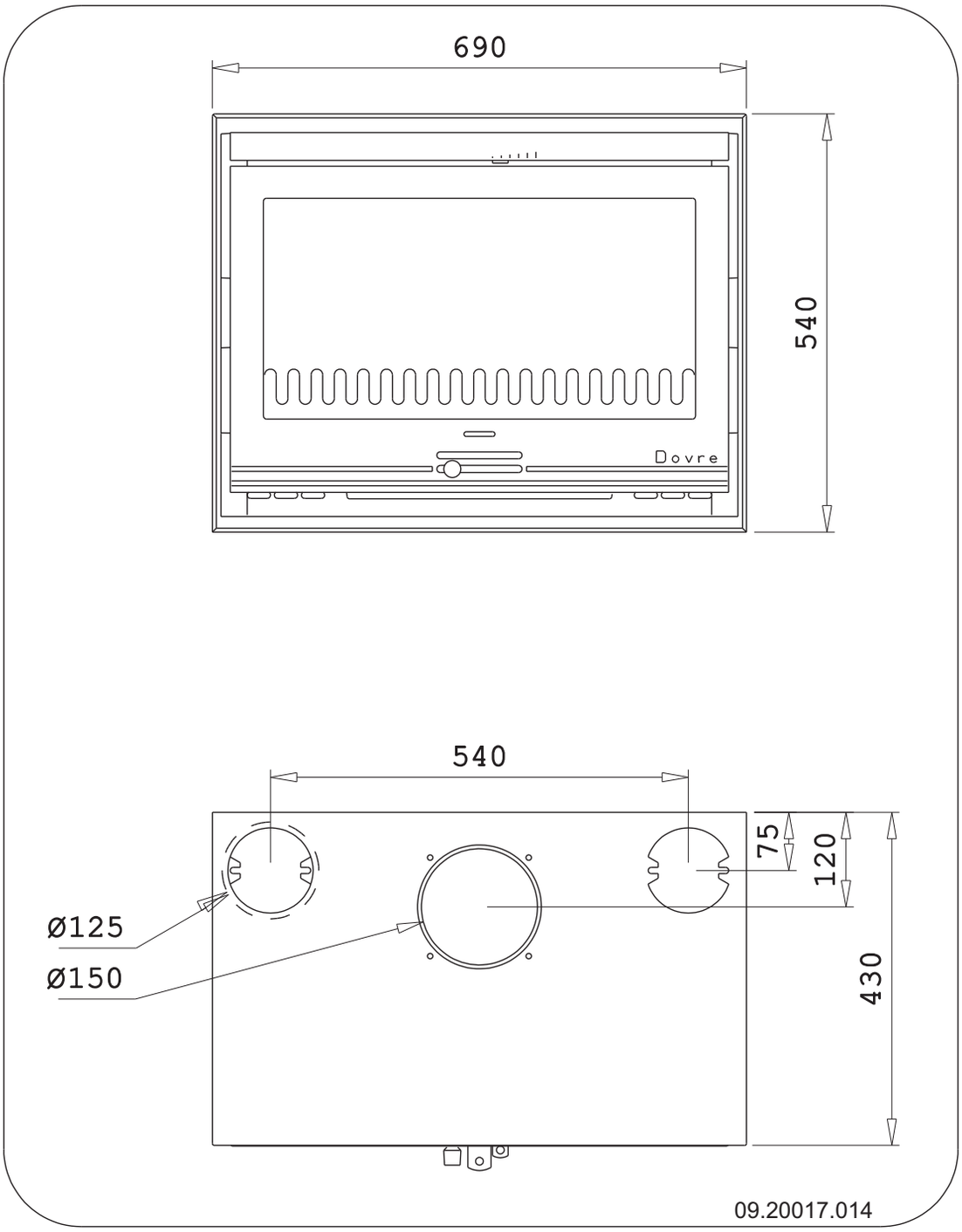

2320

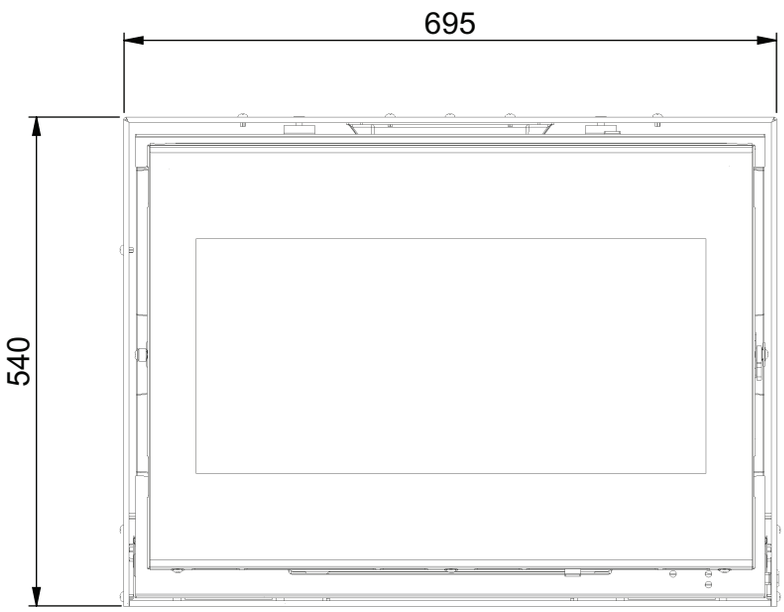

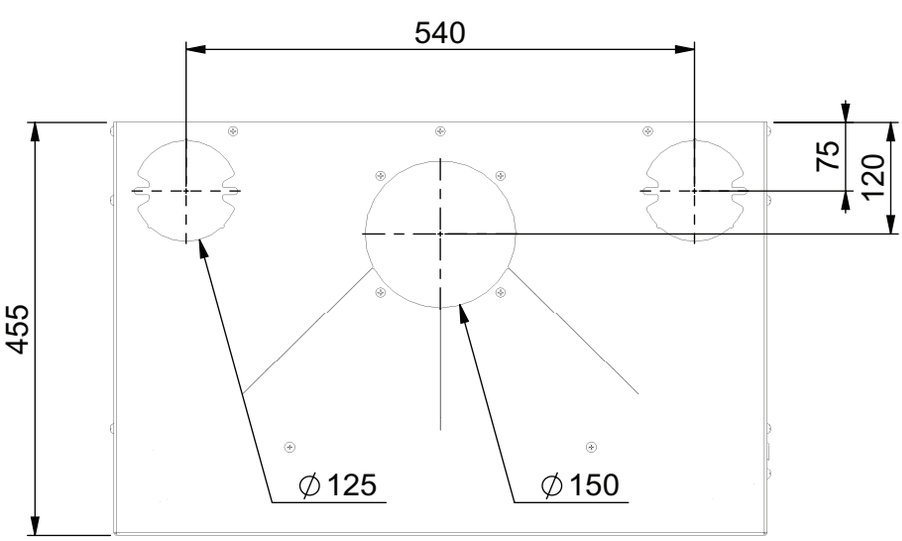

09-20021-144

2500

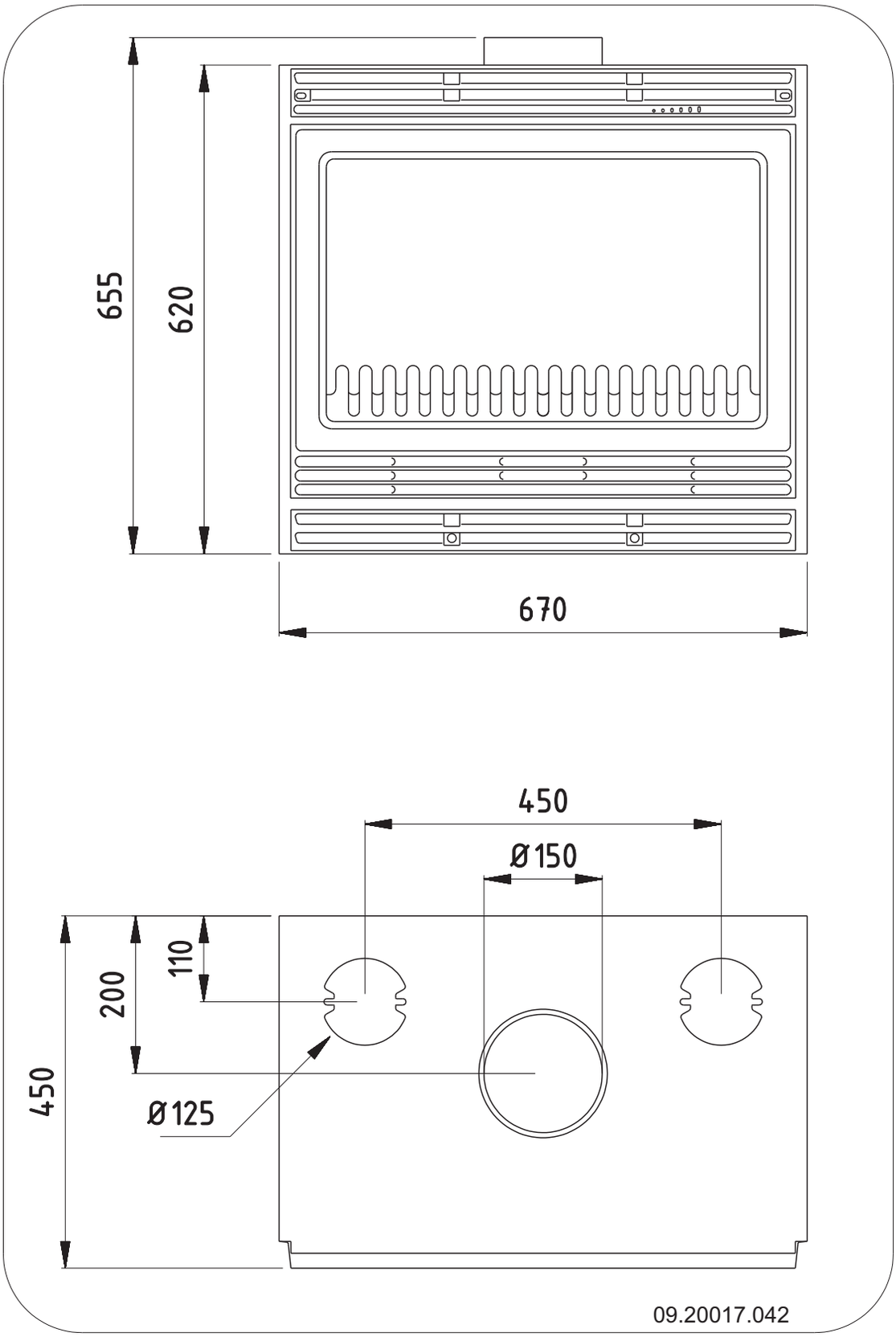

2510

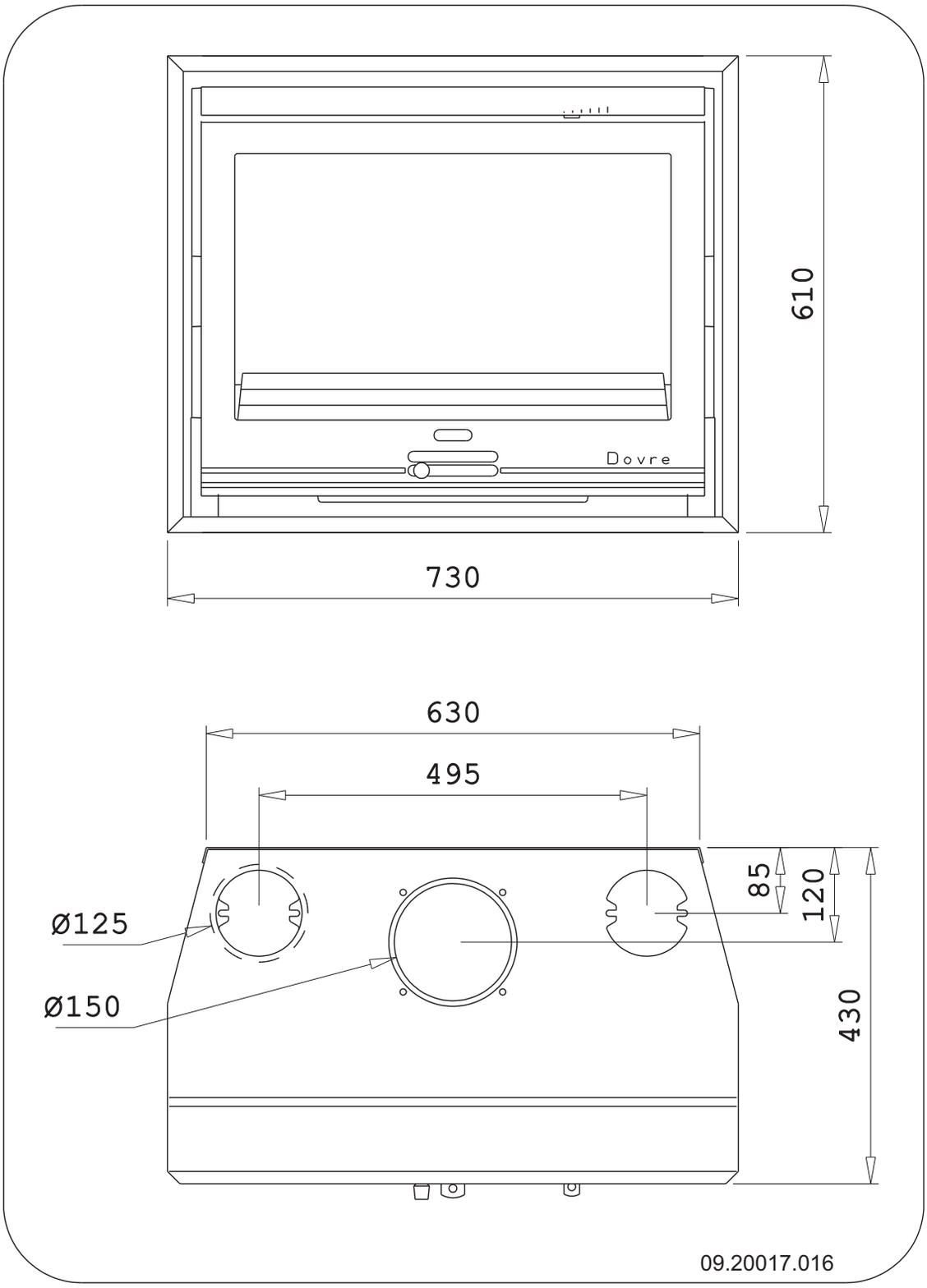

Con riserva di modifiche per miglioramenti tecnici

2520

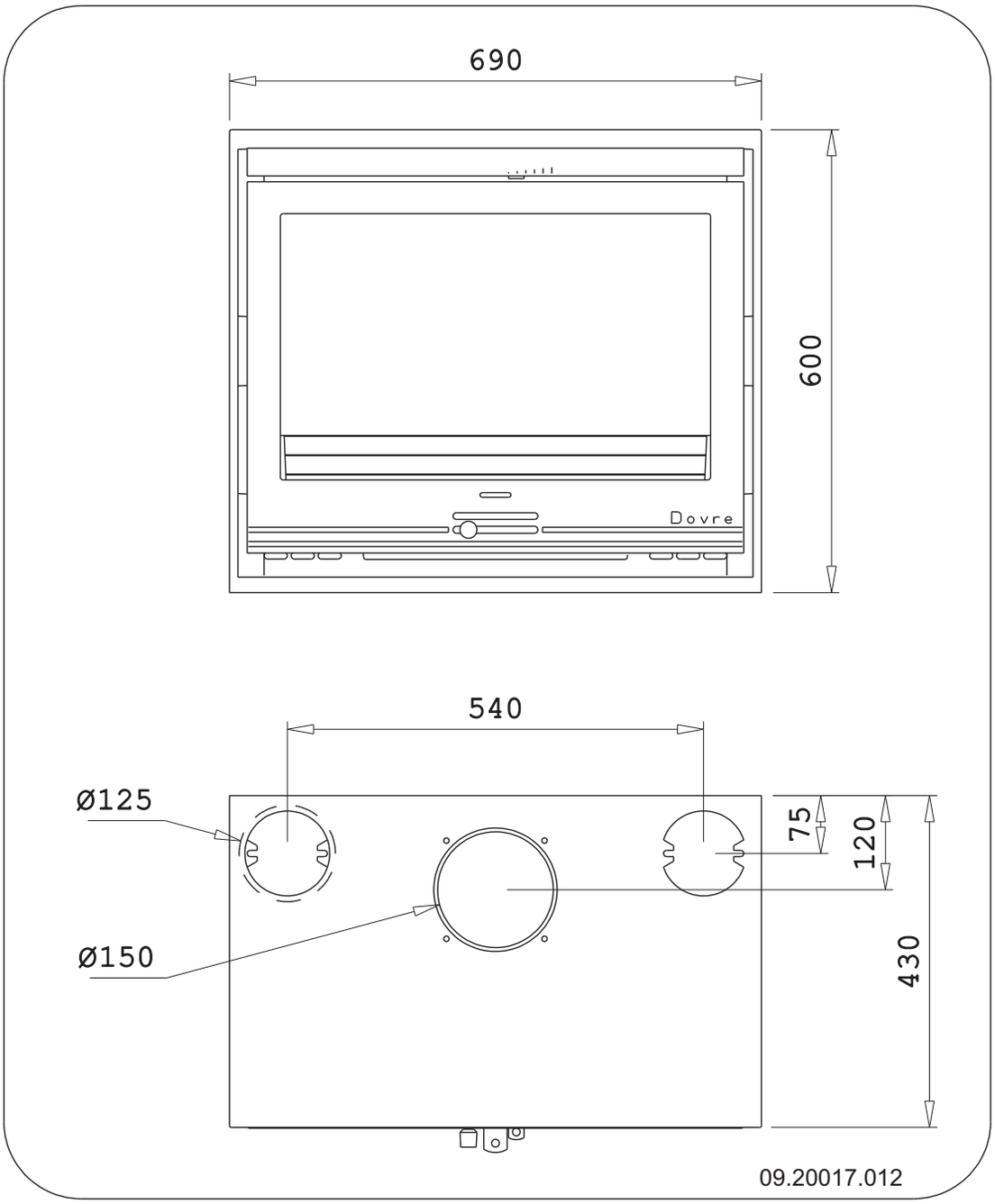

2520BS

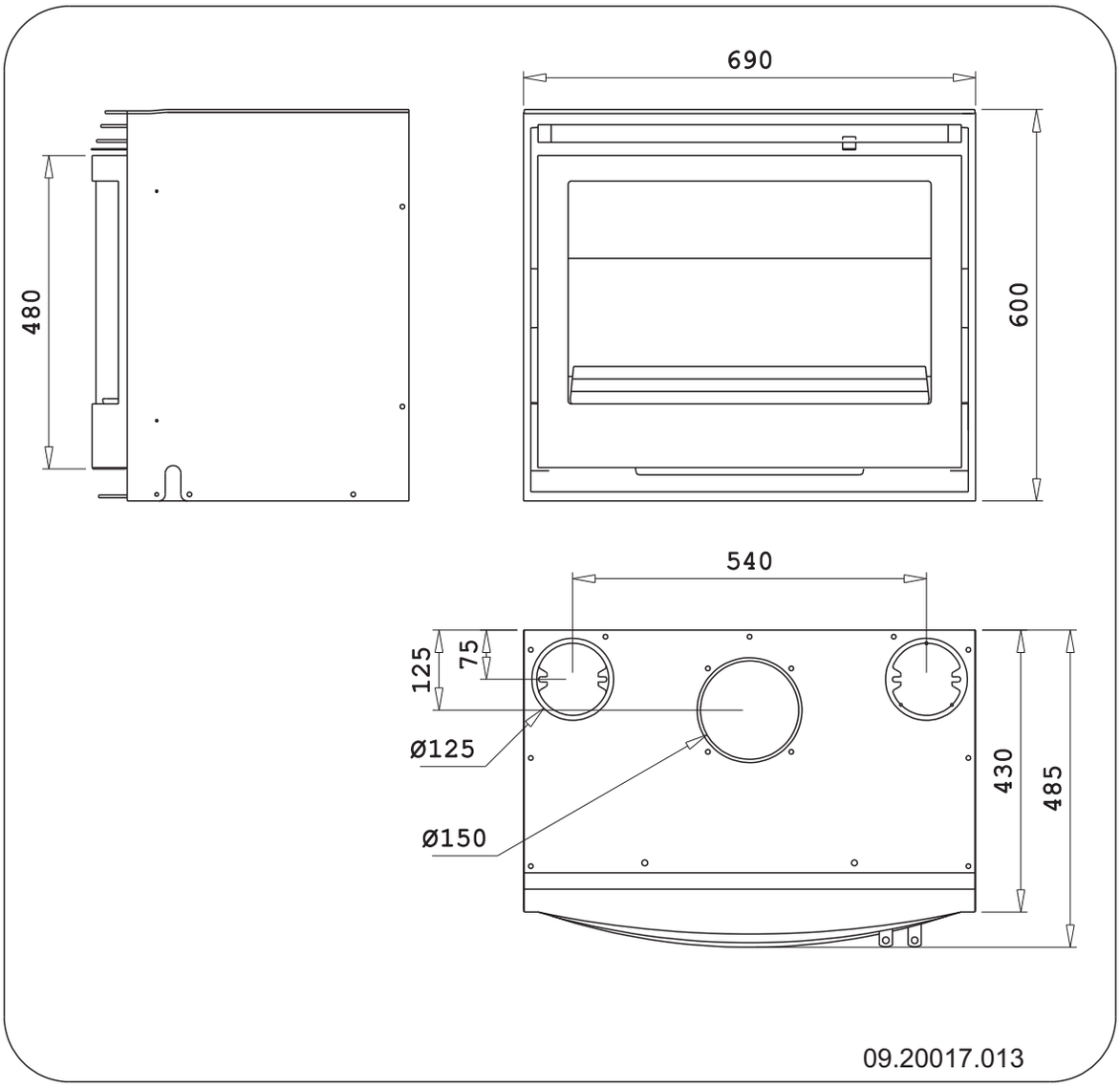

Con riserva di modifiche per miglioramenti tecnici

2620SC

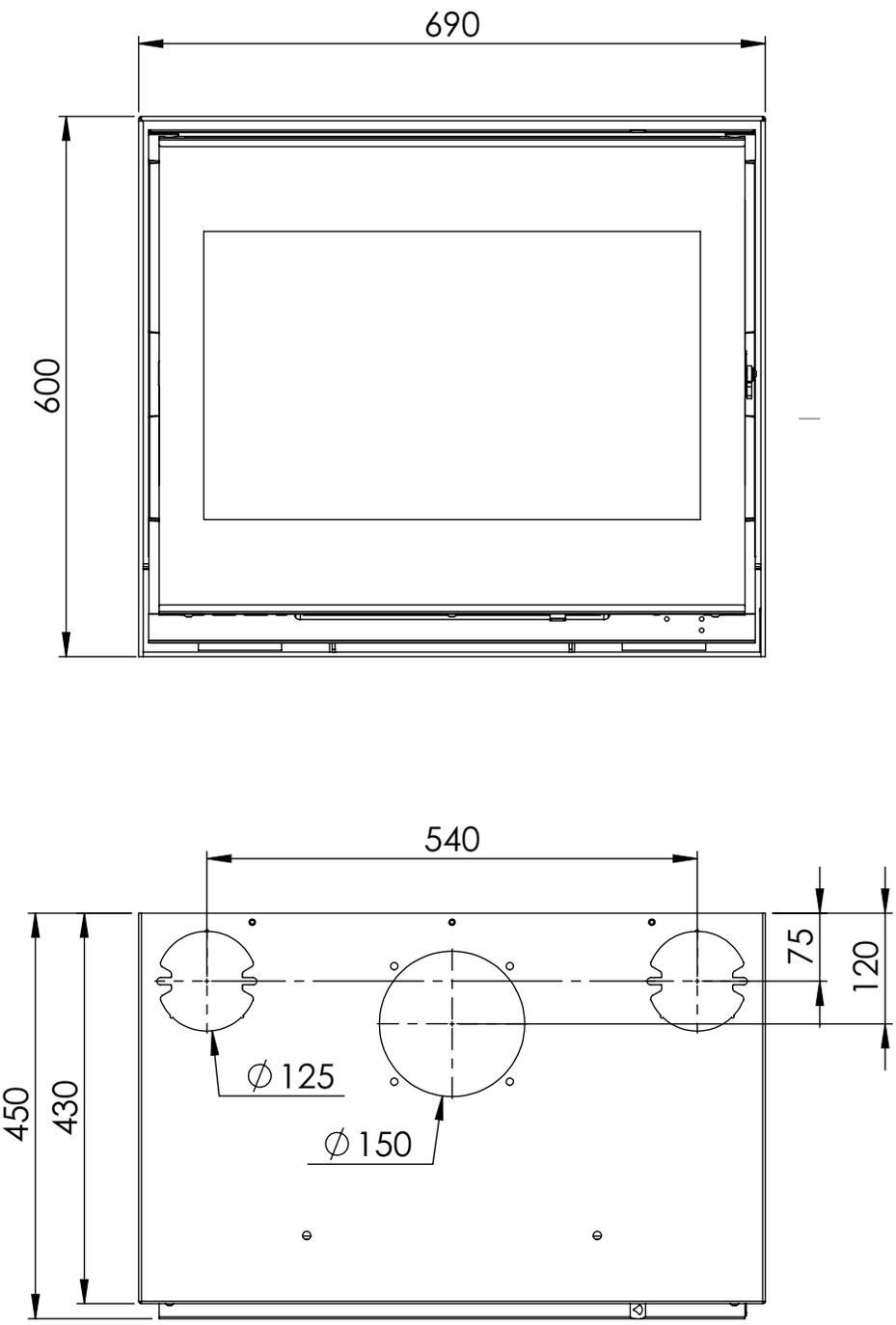

09-20020-179

Allegato 4: Distanza da materiali infiammabili

Spazio minimo di ventilazione al di fuori del campo di irradiazione

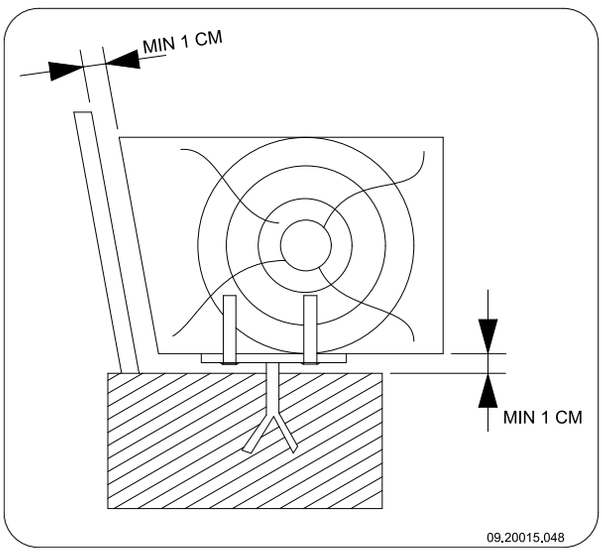

Dimensioni della piastra salvapavimenti in centimetri

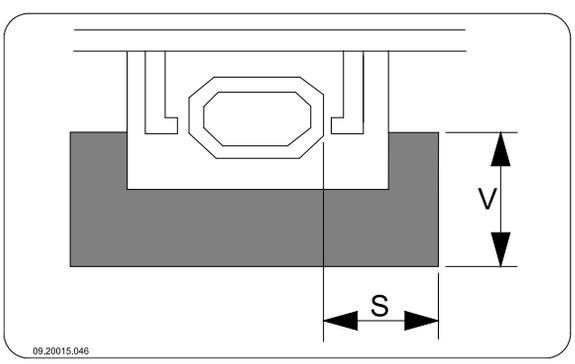

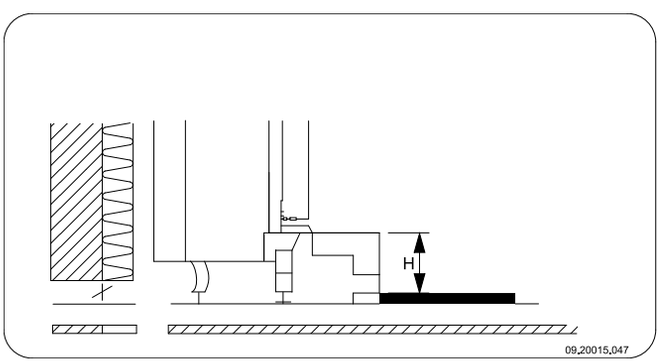

Dimensioni minime della piastra salvapavimenti

V > H + 30 > 60
S > H + 20 > 40

Allegato 4: Schema diagnostico

					Problema	
●					La legna non brucia bene	
	●				Scalda poco	
		●			Ritorno del fumo durante il caricamento	
			●		L'apparecchio funziona a regime troppo elevato, non regolabile	
				●	Il vetro si sporca	
					possibile causa	**possibile rimedio**
●	●	●		●	Tiraggio insufficiente	Quando la canna fumaria è fredda, talvolta il tiraggio non è sufficiente. Seguire le istruzioni per l'accensione nel capitolo "Uso"; aprire una finestra.
●	●	●		●	La legna è troppo bagnata	Usare legna con un tasso di umidità inferiore al 20%.
●	●	●		●	Ceppi troppo grossi	Usare legnetti accendifuoco. Usare ceppi spaccati, con una circonferenza massima di 30 cm.
●	●	●	●	●	Legna non accatastata correttamente.	Accatastare la legna di modo che l'apporto di aria fra i ceppi sia sufficiente (accatastamento incrociato, si veda "Accendere con legna").
●	●	●		●	Insufficiente tiraggio della canna fumaria	Controllare che la canna fumaria soddisfi i requisiti: altezza minima 4 metri, diametro giusto, isolata bene, parete interna liscia, poche curve, libera da ostruzioni (nidi d'uccello, cumuli di fuliggine), tenuta stagna (senza fessure).
●	●	●		●	Posizione non idonea della canna fumaria	L'altezza giusta rispetto al colmo del tetto, nessun ostacolo nelle vicinanze.
●	●	●	●	●	Regolazione scorretta delle prese d'aria	Aprire completamente le prese dell'aria.
●	●	●		●	Collegamento scorretto dell'apparecchio alla canna fumaria	Il collegamento deve essere a tenuta stagna.
●	●	●		●	Depressione nel locale dove si trova l'apparecchio	Spegnere tutti i sistemi di aspirazione e ventilazione.
●	●	●		●	Apporto d'aria insufficiente	Provvedere a un buon apporto di aria, eventualmente per mezzo di una presa d'aria esterna.
●	●	●		●	Condizioni meteorologiche sfavorevoli? Inversione (flusso d'aria inverso nella canna fumaria a causa di elevate temperature esterne), vento forte	In caso di inversione, è meglio non usare l'apparecchio. Eventualmente installare un antivento sul comignolo.
		●			Corrente d'aria nel locale	Evitare correnti d'aria nel locale; non installare l'apparecchio nelle vicinanze di una porta o di canali d'aerazione.
				●	Le fiamme vengono in contatto con il vetro	Assicurarsi che la legna non sia troppo vicina al vetro. Chiudere ulteriormente la presa dell'aria primaria.
			●		Esce aria dall'apparecchio	Controllare la guarnizione della porta e le giunture dell'apparecchio.

Indice

A

Accatastamento dei ceppi di legna 19
Accendere 17
Aerazione 9
  regola 9
Aerazione del fuoco 20
Alle intemperie, non accendere l'apparecchio ... 21
Altezza di caricamento della stufa 19
Aprire
  cassetto raccoglicenere 21
Attenzione
  aerazione 9
  forzare la porta 8
Avvertenza
  condizioni assicurative 8
  detergente vetri per stufe 22
  incendi di camino 17
Avvertimento
  disposizioni 8
  incendio della canna fumaria 8
  materiali infiammabili 8
  piastre refrattarie interne 16
  superficie a temperatura elevata 8
  ventilazione 8
  vetro rotto o crepato 8, 22
Avviso
  incendio della canna fumaria 20

B

Bordo decorativo
  montare 15
Bruciare
  mattonelle di lignite 19

C

Calore, insufficiente 21, 41
Camera di convezione
  piastra di copertura 14
Canna fumaria
  altezza 9
  collegamento a 14
  diametro di collegamento 24-25
  manutenzione 21
  requisiti 9
Cappello canna fumaria 9
Cappello sulla canna fumaria 9
Carbone
  tenore in ceneri 17
Carbone antracite 17
Caricamento
  antracite 20
  mattonelle di lignite 20
Caricamento del combustibile 20
  ritorno del fumo 41
Cassetto raccoglicenere
  aprire 21
Catrame 20
Cerniera
  posizionare 23
Collegare
  dimensioni 29
Combustibile
  adatto 17
  aggiungere 19-20
  antracite 17
  carbone antracite 17
  caricamento 20
  inadatto 17
  legna 17
  lignite 17
  mattonelle di lignite 17
  quantità 21
Combustibile adatto 17
Combustibile inadatto 17
Completamento
  cornice decorativa 15
Convezione
  ambienti esterni 11, 14
  sfruttamento 11, 14
Cornice
  montare 15
Creosoto 20

D

Detergente vetri per stufe 22
Dimensioni 29

E

Eliminare la cenere
  lignite 19
Emissione di polveri 24-25
Essiccazione della legna 17

F

Fessure nell'apparecchio 23
Foschia, non accendere l'apparecchio 21
Fumi di combustione
  temperatura 5, 7
Fumo
  al primo utilizzo 16
Fumo di combustione
  portata massima 24-25
Funzionamento 18
  a regime troppo elevato 41
  aggiungere combustibile 20
  antracite 19
  calore insufficiente 21
  caricamento combustibile 19
  mattonelle di lignite 19
  poco calore 41
  regolazione insoddisfacente 41
  riempire di combustibile 18
Fuoco
  accensione 17
  estinguere 20
Fuoco iniziale 17
Fuoriuscita di fuoco 20

G

Grasso per ingrassaggio 22
Griglia di aerazione 9
Guarnizione dello sportello 23

I

Immagazzinamento della legna 17
Ingrassaggio 22
Innalzamento della temperatura
  sezione di misura 24-25
Installare
  dimensioni 29

L

Legna 17
  essiccazione 17
  non brucia bene 41
  stoccare 17
  tipi adatti 17
  umida 17
Legna di conifere 17
Legna umida 17
Legnetti accendifuoco 41
Lignite
  bruciare 19
  cenere 19

M

Manutenzione
  canna fumaria 21
  guarnizione 23
  ingrassaggio 22
  piastre interne ignifughe 22
  pulizia del vetro 22
  pulizia dell'apparecchio 21
Materiali infiammabili
  distanza da 40
Mattonelle di lignite 17
Misure antincendio
  distanza da materiali infiammabili 40
Muri
  sicurezza antincendio 10

N

Nebbia, non accendere l'apparecchio 21

P

Pareti
  sicurezza antincendio 10
Pavimenti
  portata di carico 10
  sicurezza antincendio 10
Peso 24-25
Piastra di copertura
  camera di convezione 14
Piastre interne
  vermiculite 12
Piastre interne ignifughe
  manutenzione 22
Piastre refrattarie interne
  avvertimento 16
Porta
  chiusura 23
  modificare il senso di rotazione 11
  regolare 23
Portata di carico del pavimento 10
Potenza nominale 21
Potenza termica nominale 24-25
Presa d'aria primaria 18
Presa d'aria secondaria 18

Presa d'aria esterna
collegamento a 14
Prese d'aria 18
Prevenire l'incendio della canna fumaria 20
Pulizia
apparecchio 21
vetro 22
Pulizia della canna fumaria 21

R

Regolare l'apporto d'aria 20
Regolazione dell'aria di combustione 20
Regolazione dell'aria 20
Rendimento 5, 7, 24-25
Rimozione della cenere 21
Rimuovere
cenere 21
Rimuovere la cenere 21
Risoluzione problemi 21, 41
Ritorno del fumo 41
Ritorno di fumo 8
Rivestimento, manutenzione 22

S

Senso di rotazione
modificare 11
Sfruttamento
calore di convezione 11, 14
Sicurezza antincendio
mobili 10
pareti 10
pavimento 10
Spifferi d'aria 23
Sportello
guarnizione 23

T

Tagliafiamma
montare 22
Tappeto 10
Temperatura 24-25
Tiraggio 24-25

U

Uso costante 11

V

Valvola
montare 22
Ventola
elettrica 11
termostatica 11
Vermiculite
ignifuga 12
Vernice 16
Vetri
pulizia 22
sporco 41
Vetro
pulizia 22
sporco 41

Innhold

Innledning **3**

Ytelseserklæring **4**

Sikkerhet **8**

Monteringsvilkår **8**
Generelt 8
Skorstein 8
Ventilasjon av rommet 9
Gulv og vegger 9
Produktbeskrivelse 10

Montering **11**
Forberedelser 11
Bygge inn i en eksisterende peiskåpe 12
Bygge inn i en ny peiskappe 13
Montere utvendig ramme 15

Bruk **16**
Første gangs bruk 16
Brensel 16
Opptenning 16
Fyring med ved 17
Fyring med brunkullbriketter 18
Fyring med antrasittkull 18
Regulere forbrenningsluften 19
Bålet slukker 19
Tømme aske 19
Tåke 20
Eventuelle problemer 20

Vedlikehold **20**
Skorstein 20
Rengjøring og annet regelmessig vedlikehold 20

Vedlegg 1: Tekniske data **23**

Vedlegg 2: Tilkoblingsskjemaer **25**

Vedlegg 3: Mål **28**

Vedlegg 4: Avstand til brennbart materiale **39**

Vedlegg 4: Diagnoseskjema **40**

Indeks **41**

Det tas forbehold om endringer p.g.a. tekniske forbedringer.

Innledning

Kjære bruker,
Ved å kjøpe dette ildstedet fra DOVRE har du valgt et kvalitetsprodukt. Dette produktet inngår i en ny generasjon med energieffektive og miljøvennlige ildsteder. Disse ildstedene gjør optimal bruk av både konveksjonsvarmen og strålingsvarmen.

- Ditt DOVRE ildsted er produsert ved hjelp av de mest moderne produksjonsmetoder. Hvis det skulle være noe i veien med ditt ildsted, kan du alltid få hjelp av DOVRE service.
- Ildstedet må ikke modifiseres; bruk kun originale deler.
- Ildstedet er beregnet på installasjon i en stue. Ildstedet må tilkobles til en skorstein som fungerer godt.
- Vi anbefaler at ildstedet tilsluttes av en autorisert installatør.
- DOVRE kan ikke holdes ansvarlig for problemer eller skade som skyldes feil montering.
- Ved montering og bruk må man følge sikkerhetsforskriftene som beskrives nedenfor.

I denne anvisningen leser du hvordan du monterer, bruker og vedlikeholder ditt DOVRE ildsted. Hvis du ønsker mer informasjon eller tekniske data eller hvis det oppstår problemer under monteringen, bør du først ta kontakt med leverandøren.

© 2015 DOVRE NV

Norsk

Ytelseserklæring

I samsvar med byggevareforordning 305/2011

Nr. 102-CPR-2013

1. **Unik identifikasjonskode for varetypen:**

   2020S / 2200 / 2210 / 2220 / 2120 / 2320

2. **2. Type-, parti- eller serienummer, eller annen identifiseringsmåte for byggeproduktet, som foreskrevet i paragraf 11, fjerde ledd:**

   Unikt serienummeret.

3. **Tilsiktet bruk av byggeproduktet, i overensstemmelse med den gjeldende harmoniserte tekniske spesifikasjonen, slik det er bestemt av produsenten:**

   Ildsted fyrt med fast brensel uten produksjon av varmtvann i henhold til EN 13240.

4. **Navn, registrert handelsnavn eller registrert handelsmerke og kontaktadresse til produsenten, som foreskrevet i paragraf 11, femte ledd:**

   Dovre N.V. Nijverheidsstraat 18 2381 Weelde Belgium.

5. **Hvis aktuelt, navn og kontaktadresse til fullmaktshaver hvis mandat omfatter de oppgaver nevnt i paragraf 12, andre ledd:**

   -

6. **Systemet eller systemene for bedømmelse og verifisering av prestasjonsbestandigheten til byggeproduktet, nevnt i vedlegg V:**

   System 3

7. **Hvis ytelseserklæringen gjelder et byggeprodukt som faller under den harmoniserte normen:**

   Instansen KVBG, registrert under nummer 1625, har under engasjement utført en typegodkjenning under system 3 og har levert testrapport nr. 2905903.

8. **Hvis ytelseserklæringen gjelder et byggeprodukt som det er avgitt en europeisk teknisk bedømmelse av:**

   -

9. **Angitt prestasjon:**

Den harmoniserte normen	**EN 13240 :2001/A2 :2004/AC :2007**		
Grunnleggende karakteristikker	**Prestasjoner Ved**	**Prestasjoner Brunkull**	**Prestasjoner Kull**
Brannsikkerhet			
Ildbestandighet	A1	A1	A1
Avstand til brennbart materiale (minimumsavstand i mm)	Bakside: 100 Side: 100	Bakside: 100 Side: 100	Bakside: 100 Side: 100
Risiko for utfallende glødende deler	Oppfyller kravet	Oppfyller kravet	Oppfyller kravet
Utslipp av forbrenningsprodukter	CO: 0,10 % (13 % O_2)	CO: 0,06 % (13 % O_2)	CO: 0,04 % (13 % O_2)
Overflatetemperatur	Oppfyller kravet	Oppfyller kravet	Oppfyller kravet
Elektrisk sikkerhet	-	-	-
Lett å rengjøre	Oppfyller kravet	Oppfyller kravet	Oppfyller kravet
Maksimalt arbeidstrykk	-	-	-
Røykgasstemperatur ved nominell effekt	295 °C	289 °C	272 °C
Mekanisk motstand (båret vekt av skorstein)	Ikke bestemt	Ikke bestemt	Ikke bestemt
Nominell effekt	7 kW	7 kW	8 kW
Virkningsgrad	78,3 %	75,4 %	76,4 %

10. **Prestasjonene til produktet som er beskrevet i punkt 1 og 2 oppfyller kravene til prestasjonene i punkt 9.**

Denne ytelseserklæringen gis under det eksklusive ansvaret til fabrikanten meldt i punkt 4:

T. Gehem

26.8.2013 Weelde

Tom Gehem
CEO

Norsk

I samsvar med byggevareforordning 305/2011

Nr. 105-CPR-2013

1. **Unik identifikasjonskode for varetypen:**

   2500 / 2510 / 2520 / 2620

2. **2. Type-, parti- eller serienummer, eller annen identifiseringsmåte for byggeproduktet, som foreskrevet i paragraf 11, fjerde ledd:**

   Unikt serienummeret.

3. **Tilsiktet bruk av byggeproduktet, i overensstemmelse med den gjeldende harmoniserte tekniske spesifikasjonen, slik det er bestemt av produsenten:**

   Ildsted fyrt med fast brensel uten produksjon av varmtvann i henhold til EN 13240.

4. **Navn, registrert handelsnavn eller registrert handelsmerke og kontaktadresse til produsenten, som foreskrevet i paragraf 11, femte ledd:**

   Dovre N.V. Nijverheidsstraat 18 2381 Weelde Belgium.

5. **Hvis aktuelt, navn og kontaktadresse til fullmaktshaver hvis mandat omfatter de oppgaver nevnt i paragraf 12, andre ledd:**

   -

6. **Systemet eller systemene for bedømmelse og verifisering av prestasjonsbestandigheten til byggeproduktet, nevnt i vedlegg V:**

   System 3

7. **Hvis ytelseserklæringen gjelder et byggeprodukt som faller under den harmoniserte normen:**

   Instansen KVBG, registrert under nummer 1625, har under engasjement utført en typegodkjenning under system 3 og har levert testrapport nr. 2905904.

8. **Hvis ytelseserklæringen gjelder et byggeprodukt som det er avgitt en europeisk teknisk bedømmelse av:**

   -

9. **Angitt prestasjon:**

Den harmoniserte normen	**EN 13240 :2001/A2 :2004/AC :2007**		
Grunnleggende karakteristikker	**Prestasjoner Ved**	**Prestasjoner Brunkull**	**Prestasjoner Kull**
Brannsikkerhet			
Ildbestandighet	A1	A1	A1

Det tas forbehold om endringer p.g.a. tekniske forbedringer.

Den harmoniserte normen	EN 13240 :2001/A2 :2004/AC :2007		
Grunnleggende karakteristikker	**Prestasjoner Ved**	**Prestasjoner Brunkull**	**Prestasjoner Kull**
Avstand til brennbart materiale (minimumsavstand i mm)	Bakside: 100 Side: 100	Bakside: 100 Side: 100	Bakside: 100 Side: 100
Risiko for utfallende glødende deler	Oppfyller kravet	Oppfyller kravet	Oppfyller kravet
Utslipp av forbrenningsprodukter	CO: 0,10 % (13 % O_2)	CO: 0,09 % (13 % $O2)_2$)	CO: 0,05 % (13 % $O2)_2$)
Overflatetemperatur	Oppfyller kravet	Oppfyller kravet	Oppfyller kravet
Elektrisk sikkerhet	-	-	-
Lett å rengjøre	Oppfyller kravet	Oppfyller kravet	Oppfyller kravet
Maksimalt arbeidstrykk	-	-	-
Røykgasstemperatur ved nominell effekt	264 °C	318 °C	314 °C
Mekanisk motstand (båret vekt av skorstein)	Ikke bestemt	Ikke bestemt	Ikke bestemt
Nominell effekt	10 kW	10 kW	10 kW
Virkningsgrad	80,0 %	76,4 %	79,0 %

10. Prestasjonene til produktet som er beskrevet i punkt 1 og 2 oppfyller kravene til prestasjonene i punkt 9.

Denne ytelseserklæringen gis under det eksklusive ansvaret til fabrikanten meldt i punkt 4:

T. Gehem

26.8.2013 Weelde

Tom Gehem
CEO

På grunn av fortløpende produktutvikling forbeholder vi oss retten til å endre spesifikasjonene i denne brosjyren uten forutgående kunngjøring.

DOVRE N.V.
Nijverheidsstraat 18 Tlf.: +32 (0) 14 65 91 91
B-2381 Weelde Faks: +32 (0) 14 65 90 09
Belgia E-post : info@dovre.be

Sikkerhet

NB! Alle sikkerhetsregler må følges nøye.

Les nøye anvisningene om montering, bruk og vedlikehold som medleveres til ildstedet, før du tar ildstedet i bruk.

Ildstedet må monteres i samsvar med reglene som gjelder i ditt land.

Alle lokale forskrifter og bestemmelser i nasjonale og europeiske standarder må overholdes ved montering av ildstedet.

Vi anbefaler at ildstedet monteres av en autorisert installatør. Denne kjenner til de gjeldende bestemmelsene og forskriftene.

Ildstedet er konstruert for oppvarming. Alle overflater, også glasset og tilkoblingsrøret, kan bli svært varme (over 100°C)! Bruk et kaldhåndtak eller en varmebestandig hanske.

Sørg for tilstrekkelig avskjerming hvis små barn, funksjonshemmede, eldre eller dyr befinner seg i nærheten av ildstedet.

Sikkerhetsavstandene til brennbart materiale må nøye overholdes.

Legg ikke gardiner, klær, klesvask eller annet brennbart materiale på eller i nærheten av ildstedet.

Bruk ikke lett antennelige eller eksplosive stoffer i nærheten av ildstedet mens det er i bruk.

Forebygg pipebrann ved å få utført regelmessig feiing av skorsteinen. Fyr aldri mens ildstedets dør er åpen.

Ved pipebrann: steng ildstedets luftregulatorer og tilkall brannvesenet.

Hvis ildstedets glass er knust eller sprukket, må glasset skiftes før ildstedet brukes igjen.

Ikke bruk makt på døren, unngå at barn trekker i den åpne døren, sitt eller stå aldri på den åpne døren, og plasser aldri tunge gjenstander på den.

Sørg for at det er tilstrekkelig ventilasjon i rommet hvor ildstedet står. Ved utilstrekkelig ventilasjon blir forbrenningen ufullstendig, slik at det kan komme giftige gasser inn i rommet. Se kapitlet "Monteringsvilkår" for mer informasjon om ventilasjon.

Monteringsvilkår

Generelt

- Ildstedet må tilkobles til en skorstein som fungerer godt.
- For tilkoblingsmålene: se vedlegget "Tekniske data".
- Forhør deg med brannvesenet og/eller forsikringsselskapet om eventuelle spesifikke krav og forskrifter.

Skorstein

Skorsteinen er nødvendig for:

- Fjerning av røykgassene ved naturlig trekk.

  Den varme luften i skorsteinen er lettere enn uteluften og vil derfor stige.

- Inntak av luft som er nødvendig for forbrenningen av brenselet i ildstedet.

En skorstein som ikke fungerer godt kan forårsake røyk i rommet når døren åpnes. Skade på grunn av tilbakeslag av røyk dekkes ikke av garantien.

Ikke tilknytt flere ildsteder (f.eks. sentralfyrkjele) på den samme skorsteinen, med mindre lokale eller nasjonale forskrifter tillater det. Hvis to ildsteder skal tilknyttes må det være en høydeforskjell på minimum 200 mm mellom dem.

Rådfør deg med din installatør vedrørende råd om skorsteinen. Se den europeiske standarden EN13384 for riktig beregning av skorsteinen.

Skorsteinen må oppfylle følgende **krav:**

- Skorsteinen må være laget av ildfast materiale, helst keramikk eller rustfritt stål.
- Skorsteinen må være lufttett, godt feid og ha tilstrekkelig trekk.

  15 - 20 Pa trekk/undertrykk ved normal belastning er ideelt.

- Skorsteinen må være mest mulig vertikal, fra ildstedets røykuttak. Bend og horisontale deler forstyrrer utslippet av røykgasser og kan føre til opphoping av sot.
- Den innvendige diameteren må ikke være for stor, for å unngå at røykgassene blir for mye avkjølt slik at trekken avtar.
- Skorsteinen bør helst ha samme diameter som røykrørstussen.

  For nominelle diameteren : se vedlegget "Tekniske data". Hvis skorsteinen er godt isolert, kan diameteren eventuelt være større (maksimalt det doble tverrsnittet av røykrørstussen).
- Tverrsnittet på skorsteinen må være konstant. Videre deler og (særlig) innsnevringer forstyrrer utslippet av røykgasser.
- Ved bruk av pipehatt/røykhatt: Pass på at pipehatten ikke innsnevrer skorsteinens utløp og at pipehatten ikke hindrer røykgassene.
- Skorsteinens munning må befinne seg i en sone som ikke forstyrres av bygninger, trær eller andre hindringer i nærheten.
- Den delen av skorsteinen som befinner seg utenfor huset må være isolert.
- Skorsteinen må ha en høyde på minst 4 meter.
- En tommelfingerregel: 60 cm over takets høyeste punkt.
- Hvis takets høyeste punkt befinner seg mer enn 3 meter fra skorsteinen: følg målene som vises i neste figur. A = takets høyeste punkt innenfor en avstand på 3 meter.

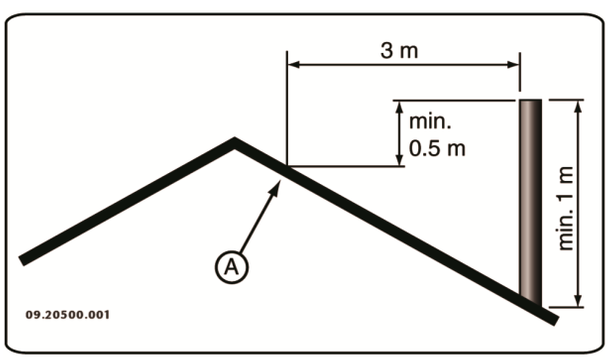

Ventilasjon av rommet

Ildstedet trenger luft (oksygen) for å oppnå god forbrenning. Luften tilføres fra rommet hvor ildstedet står gjennom luftregulatorer.

Ved utilstrekkelig ventilasjon blir forbrenningen ufullstendig, slik at det kan komme giftige gasser inn i rommet.

Tommelfingerregelen er at lufttilførselen skal være 5,5 cm²/kW. Det kreves ekstra ventilasjon hvis:

- Ildstedet står i et godt isolert rom.
- I rom med mekanisk ventilasjon, f.eks. sentralt avtrekkssystem eller avtrekksvifte i et åpent kjøkken.

Det oppnås ekstra ventilasjon ved å montere en ventilasjonsrist i ytterveggen.

Sørg for at annet utstyr som bruker luft (f.eks. tørketrommel, et annet ildsted eller baderomsvifte) har egen tilknytning til friskluft, eller er slått av når du fyrer med ildstedet.

Gulv og vegger

Gulvet som ildstedet monteres på må ha tilstrekkelig bæreevne. For ildstedets vekt: se vedlegget "Tekniske data".

Det må ikke ligge elektriske ledninger i gulvet under ildstedet eller i veggene omkring ildstedet.

Under ildstedet må alt brennbart materiale være fjernet, eller være beskyttet av en betongplate med en tykkelse på minimalt 6 cm.

Brennbare vegger nær ildstedet må beskyttes av en brannmur med en tykkelse på minimalt 10 cm og 5 cm isolasjon.

Beskytt ikke-brennbare vegger nær ildstedet med minimalt 2,5 cm tykk isolasjon for å forebygge sprekkdannelse.

Beskytt et brennbart gulv med en brannsikker gulvplate mot varmestråling og aske som kan falle ut av ildstedet. Se vedlegget "Avstand til brennbart materiale".

Sørg for tilstrekkelig avstand mellom ildstedet og brennbart materiale som f.eks. møbler.

Norsk

Sørg for tilstrekkelig ventilasjon til brennbart materiale som f.eks. bjelker. Se vedlegget "Avstand til brennbart materiale".

Et teppe må ligge minimal 80 cm fra ilden.

Legg ikke brennbart materiale nærmere enn 50 cm fra eventuelle konveksjonsutløp.

Produktbeskrivelse

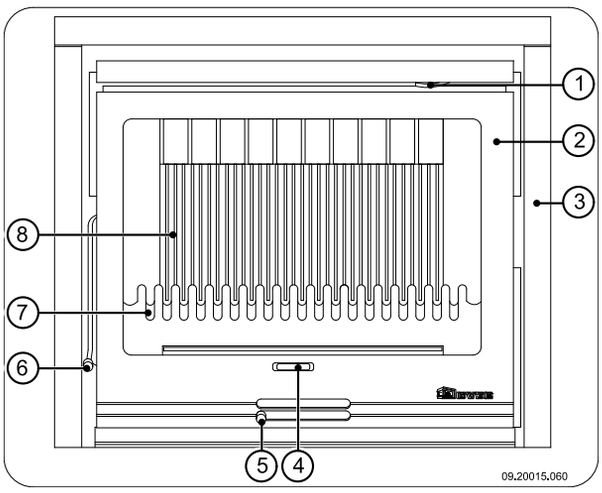

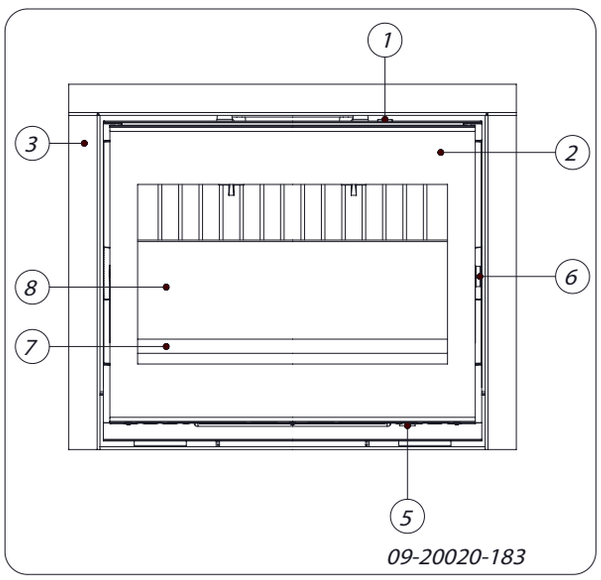

1. Sekundærluftregulator
2. Dør
3. Utvendig pynteramme
4. Ristestang
5. Primær luftregulator
6. Lukkemekanisme
7. Kubbestopper
8. Ildfaste brennplater

Informasjon om ildstedet

- Ildstedet leveres med et løst håndtak for å åpne døren, det såkalte «kaldhåndtaket».
- Ildstedet leveres med et andre løst håndtak for å ta ut askeskuffen, det såkalte «kaldhåndtaket», se neste figur.

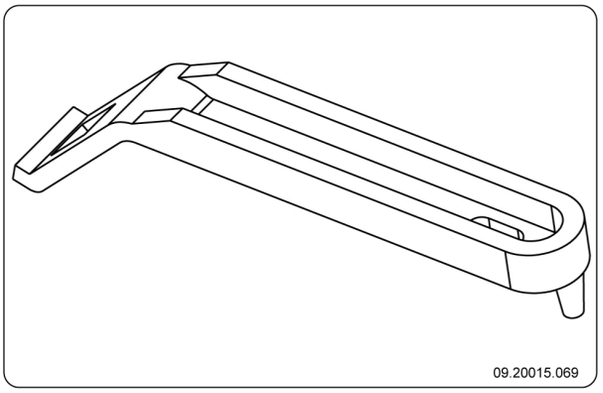

- Dørens dreieretning kan forandres. Ildstedet leveres med en dør som svinger til høyre. En låsestang kan leveres som tilleggsutstyr for å få en dør som dreier til venstre. Anvisninger for endring av dreieretningen medleveres til denne låsestangen.
- Dørens dreieretning kan forandres. Ildstedet leveres med en dør som svinger til venstre. En låsestang kan leveres som tilleggsutstyr for å få en dør som dreier til høyre. Anvisninger for endring av dreieretningen medleveres til denne låsestangen.
- Ildstedet leveres med et tilkoblingssett for forbrenningsluft.
- Ildstedet er **ikke** egnet til kontinuerlig bruk.
- Peisinnsatsen har et integrert konveksjonssystem. Ved montering av ildstedet er det derfor ikke nødvendig å bygge er eget konveksjonsrom og det er ikke nødvendig å bruke rister for luftinntak og luftutløp for konveksjon.

Rommet mellom ildstedet av støpejern og konveksjonskassen av stål fungerer som konveksjonsrom. Nederst i ildstedet suges omgivelsesluft inn. Luften ledes langs peisen slik at luften varmes. Deretter forlater den

Det tas forbehold om endringer p.g.a. tekniske forbedringer.

varme luften konveksjonsrommet på forsiden, gjennom luftåpningen på peisens overside.

- Ildstedet er utstyrt med to ekstra tilkoblinger for å lede konveksjonsvarme til andre rom.
- Ildstedet er utstyrt med to innebygde vifter som forbedrer konveksjonen. Viftenes turtall kan innstilles med en turtallsregulator. Denne medleveres. Viften og turtallsregulatoren tilkobles til strømnettet; se avsnittet "Tilkobling av vifte til strømnettet".

  Viften er termostatstyrt. Det betyr at den først begynner å gå når peisinnsatsen er tilstrekkelig varm og at den stopper når peisinnsatsen er tilstrekkelig avkjølt.

- Ildstedet kan leveres med en tilhørende utvendig ramme som du kan feste en pynteramme på. Pynterammen kan leveres som tilleggsutstyr.

Montering

Forberedelser

- Kontroller ildstedet på (transport)skade og eventuelle andre mangler umiddelbart etter at det er levert.

  Hvis du konstaterer (transport)skade eller mangler, må du ikke ta ildstedet i bruk men varsle leverandøren.

- Fjern de demonterbare delene (indre brennplater, brenselrist, kubbestopper, askeluke og askeskuff) fra ildstedet før du monterer ildstedet.

  Ved å fjerne de demonterbare delene, blir det lettere å flytte ildstedet og unngå skader.

  Pass på deres opprinnelige posisjon når du fjerner demonterbare deler, slik at de kan monteres på riktig sted senere.

1. Åpne ildstedets dør.
2. Fjern de indre brennplatene.

   Ildfaste indre brennplater av vermikulitt har lav vekt og er som regel okerfarget ved levering. De isolerer brennkammeret slik at forbrenningen blir bedre.

Montere håndtak

Ildstedet leveres med et løst kaldhåndtak.

Formen til kaldhåndtaket er avhengig av ildstedets utførelse.

Fest trehåndtaket til overgangen med den medleverte M8x50 skruen; se neste figur.

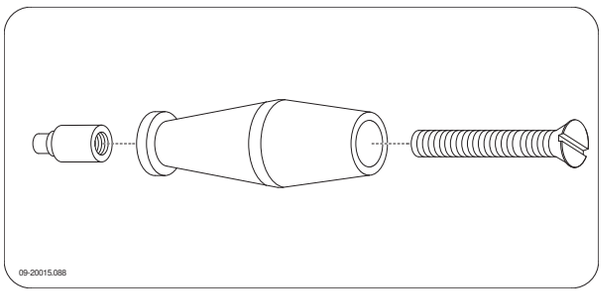

For å åpne døren; se neste figur.

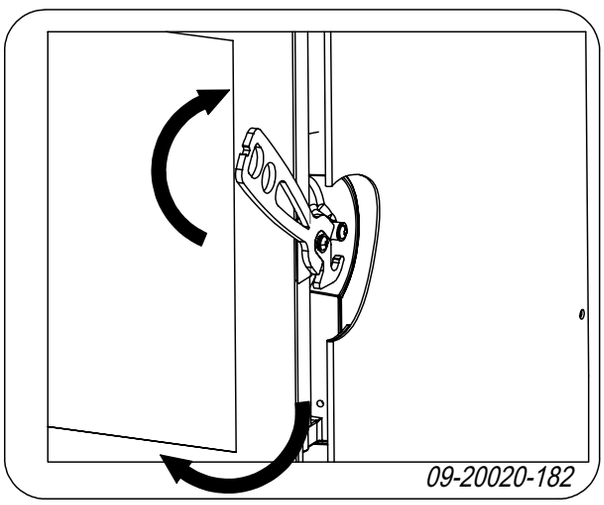

Endre dørens dreieretning.

Dørens dreieretning kan forandres om man ønsker det. Ildstedet leveres med en dør som svinger til høyre. Følg instruksjonene nedenfor.

1. Skru av dørens lukkemekanisme.
2. Skru tappen til døren ut av listen.
3. Trekk hengselpinnene ut av hengslene.

   Sørg for at du støtter døren tilstrekkelig, den kan falle av uten forvarsel når hengselpinnene er fjernet.

4. Fjern ildstedets dør.

Norsk

5. Ta lukkeringene av hengseltoppen og plasser dem på andre siden av ildstedet.
6. Posisjoner døren over hengseltoppene og sett hengselpinnene i hengslene.
7. Skru lukkemekanismen på den andre siden av døren.
8. Skru fast tappen på den andre siden av døren.

Kommentar: For å justere dørlukkingen se i kapitlet "Vedlikehold".

Tilkobling av vifte til strømnettet

Peisinnsatsen leveres med to innebygde vifter og med en løs turtallsregulator. I tillegg er ildstedet utstyrt med en termobryter som kobler viften inn og ut ved en bestemt temperatur.

Disse delene må kobles til strømnettet i henhold til koblingsskjemaet nedenfor.

⚠ Koblingsskjemaet er modellspesifikt.

⚠ La tilkoblingen gjøres av en erfaren installatør.

⚠ Peisinnsatsen er utstyrt med en ledning med tre ledere.

⚠ Peisinnsatsen må skilles fra elektrisitetsnettet ved hjelp av en bryter med doble poler.

⚠ Sørg for at peisinnsatsen er godt jordet.

Se vedlegg 2 for utvidede koblingsskjemaer.

Bygge inn i en eksisterende peiskåpe

Følg følgende instruksjoner for å bygge inn peisen i en eksisterende peiskåpe.

1. Sett ildstedet i riktig høyde, jevnt og i vater.

   ⚠ Sørg for at den elektriske ledningen til ildstedet holdes fri.

2. Hvis du skal plassere en utvendig dekkramme på ildstedet må du feste de medleverte klemmeplatene på sidene til ildstedet uten å skru til skruene helt. Den utvendige dekkrammen klemmer nemlig mellom ildstedet og klemmeplatene, se figur.

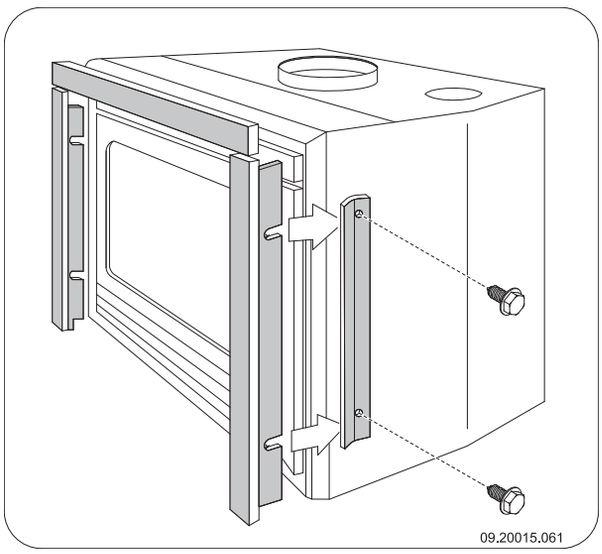

3. Tett basen til skorsteinen med et ikke-brennbart materiale.
4. Lag en åpning med diameter 150 mm for utløpsrøret i basen.
5. Sentrer åpningen i basen med rørstussen på ildstedet.
6. Sett utløpsrøret inn i åpningen. Sørg for at røret kan trekkes ned slik at det passer på rørstussen. Bruk for eksempel et rør med justerbar lengde.

   ℹ Ved bruk av fleksibelt rør i rustfritt stål: skru røret fast på det medleverte tilkoblingsstykket, plasser tilkoblingsstykket i rørstussen og fest tilkoblingsstykket ved å bøye de to leppene utover.

Følgende figur gir et eksempel på plasseringen av en peisinnsats i en peiskåpe som er bygget i henhold til instruksjonene og reglene ovenfor.

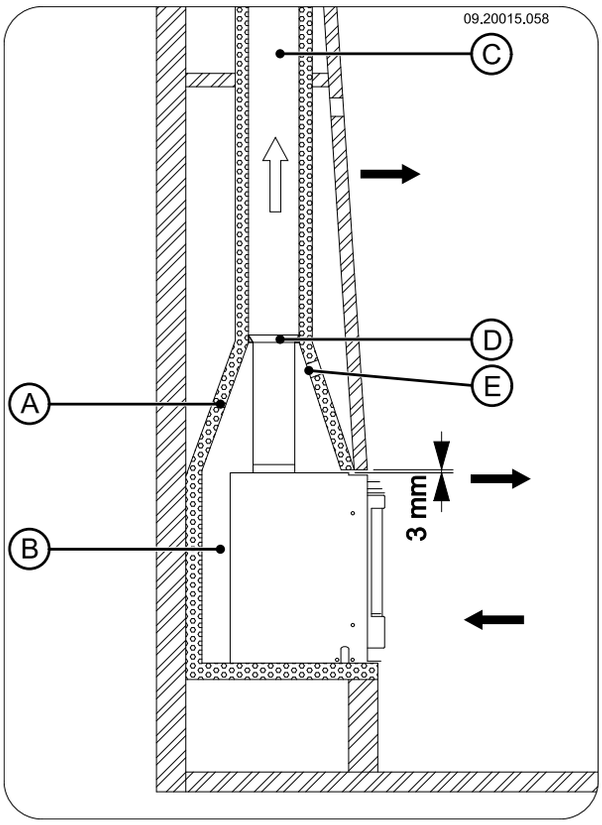

A Eksisterende peis
b Ventilasjonsrom (minimum 15 mm)
C Eksisterende røykkanal
D Ildfast materiale eller forbindelsesstykke.
E Åpning for å forebygge trykkoppbygging

Bygge inn i en ny peiskappe

Installasjonen av peisinnsatsen består av to deler:

- Plassering og tilkobling av peisinnsatsen
- Bygge opp peiskåpen rundt peisinnsatsen.

Plassering og tilkobling av peisinnsatsen

1. Sett ildstedet i riktig høyde, jevnt og i vater.
2. Hvis du skal plassere en utvendig dekkramme på ildstedet må du feste de medleverte klemmeplatene på sidene til ildstedet uten å skru til skruene helt. Den utvendige dekkrammen klemmer nemlig mellom ildstedet og klemmeplatene, se figur.

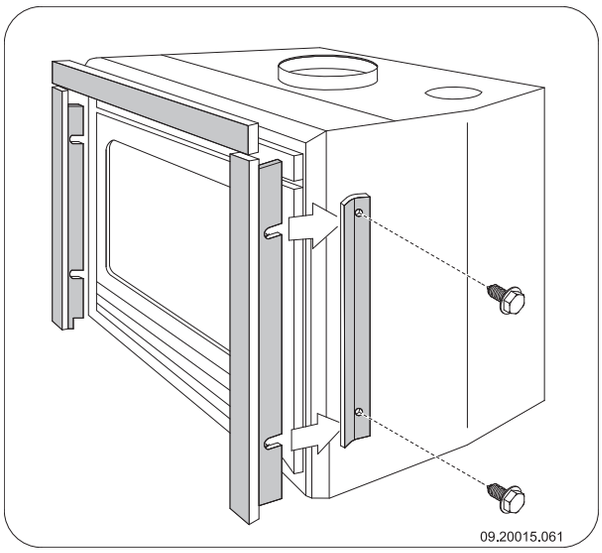

3. Sørg for at det er isolasjon mellom de eksisterende veggene (Se kapittelet «Monteringsvilkår»), og at det er minimum 15 mm fritt konvenksjonsrom bak baksiden av ildstedet.
4. Peiskåpen skal ikke bære vekten av peiskåpen (murarbeidet). Bruk om ønskelig en støtte som for eksempel en stålbjelke. La det være minimum 3 mm mellomrom mellom stålbjelken og ildstedet.
4. Koble ildstedet hermetisk tett på skorsteinen.
5. Kontroller trekken i skorsteinen og avtettingen til tilkoblingen på røykgasskanalen ved å lage et lite, men kraftig bål av avispapir og tørre trefliser.

⚠ Ved nytt murerarbeid bør du vente til mørtelen er tørr.

Tappe av konveksjonluft

Ildstedet er utstyrt med to ekstra tilkoblinger for å lede konveksjonsvarme til andre rom.I disse rommene bør det finnes luftutslippsgittere for utslipp av luft. Hvis du ønsker å bruke denne funksjonen går du frem som følger:

1. Fjern de to trykkplaten på toppen av konveksjonskassen ved å slå dem forsiktig løs med en hammer.
2. Monter de to medleverte rørstussene med diameter 125 mm på de to åpningene du har fått ved hjelp av de medsendte M8x16-skruene og M8-boltene.
3. Koble til det fleksible røret med diameter 125 mm og før dette til de ønskede rommene.

4. Koble den fleksible slangen utslippsgitrene i rommene.

Bygge opp den nye peiskåpen

I peiskåpen lager du konveksjonskammeret. I dette kammeret må luft kunne bevege seg fritt. Luft må kunne suges inn til forbrenningen, og luft som er blitt varmet opp av peisinnsatsen (konveksjonsluften) må kunne strømme fritt inn i rommet som skal varmes opp, se følgende figur.

Ved bygging av peiskåpen må følgende regler følges:

- Oversiden av peiskåpen må være lukket på en lufttett måte med en lukkeplate av et ikke-brennbart og varmebestandig materiale.
- Lukkeplaten må ligge i vater og være plassert minimum 30 cm under røykgassåpningen i taket.
- Om ønskelig kan du plassere et ekstra luftutslippsgitter på oversiden av peiskåpen og like under lukkeplaten.

⚠ Ikke bruk brennbare materialer i innbyggingskammeret og unngå at det dannes varmebroer som skyldes bruk av varmeledende materialer.

Følg instruksjonene nedenfor ved oppbyggingen av peiskåpen:

1. Mur opp fundamentet til peisen.

   ⚠ Sørg for at døren til peisen kan svinges fritt over platået til peisen.

2. Mur opp peisen videre til røykfangeren.

   ⚠ Sørg for at det alltid er 2 mm mellomrom mellom peisinnsatsen og murarbeidet for å gi peisinnsatsen rom til å ekspandere når den varmes opp.

3. Kle om ønskelig innsiden av peiskåpen med reflekterende isolasjonsmateriale.

   ℹ Ekstra bekledning av innbyggingskammeret stopper unødvendig varmeutstråling til eventuelle yttervegger og/eller tilliggende rom. Det hindrer også at isolasjonen i hulmuren skades.

4. Mur opp peiskåpen videre til røykgassåpningen i taket.

   ⚠ Peiskåpen skal ikke bære vekten av peiskåpen (murarbeidet). Bruk en støtte som for eksempel en stålbjelke. La det være minimum 3 mm mellomrom mellom stålbjelken og ildstedet.

5. Lukk innbyggingskammeret med lukkeplaten.
6. Plasser et luftgitter i forbindelse ildstedets ventilasjon under lukkeplaten.
7. Lag en åpning over lukkeplaten for å unngå eventuell oppbygging av trykk.

Følgende figur gir et eksempel på plasseringen av en peisinnsats i en peiskåpe som er bygget i henhold til instruksjonene og reglene ovenfor.

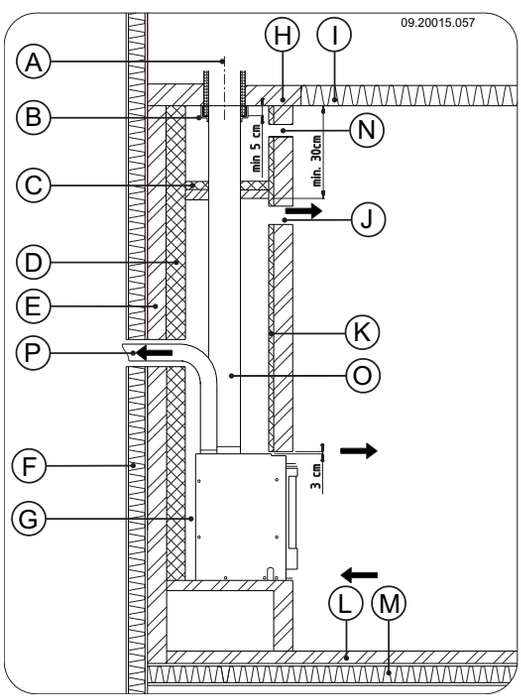

A	Skorstein
b	Ildfast materiale eller forbindelsesstykke.
C	Avdekningsplate
D	Isolasjonsmateriale (minimum 5 cm)
E	Ildfast vegg
F	Brennbar vegg
G	Ventilasjonsrom (minimum 15 mm)
H	Ikke-brennbart tak
I	Brennbart tak
J	Konveksjonluftåpning

Det tas forbehold om endringer p.g.a. tekniske forbedringer.

K Isolasjon (tilvalgsmulighet)
L Ildfast underlag
M Brennbart underlag
N Åpning mot trykkoppbygging
O Tilkoblingsrør
P Konveksjonsluft andre kammer

Montere utvendig ramme

Ildstedet kan leveres med en tilhørende utvendig ramme med tre eller fire kanter. Som tilleggsutstyr kan det også leveres en pynteramme som festes til den utvendige rammen.

1. Monter den utvendige rammen ved å forbinde sidene med hverandre to skruer, se følgende figur.

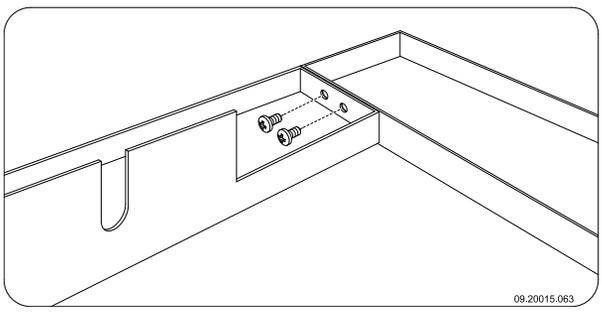

2. Monter pynterammen ved å koble sammen pynterammens sider med forbindelseselementene og deretter feste dem ved å skru til de to skruene (A) til forbindelseselementet, se neste figur.

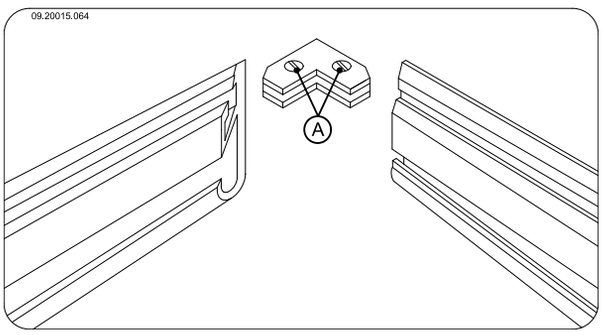

3. Sentrer pynterammen i forhold til den utvendige rammen, se neste figur.

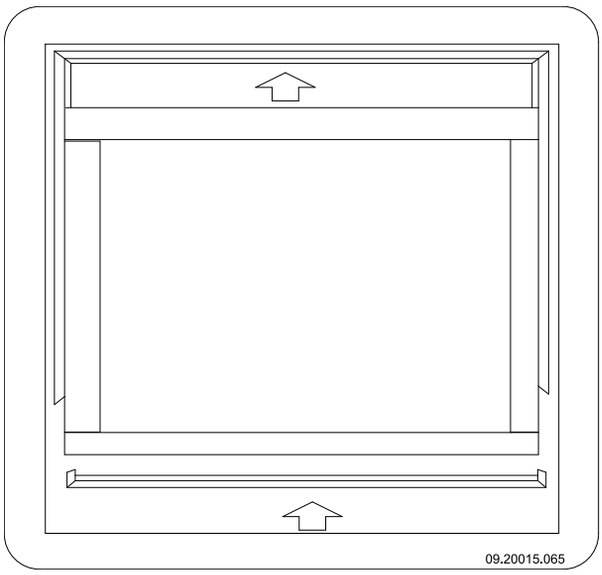

4. Plasser tre støtteplater på hver side mellom pynterammen og den utvendige rammen, se neste figur.

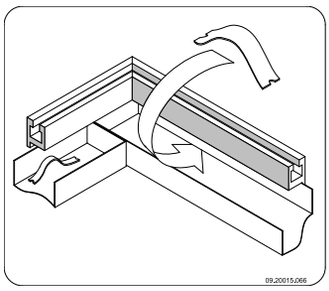

5. Fest den (sammensatte) dekkrammen på ildstedet ved å skyve festeleppene på de vertikale sidene til rammen, mellom ildstedet og klemmeplatene, se neste figur.

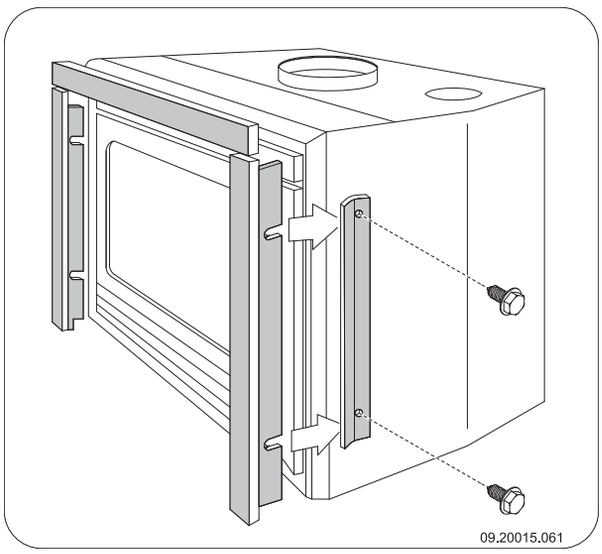

Norsk

Finish

1. Sett alle delene som er demontert tilbake på riktig sted i ildstedet.
2. Sørg for at den nybygde peiskåpen har tørket helt før du begynner å fyre.

⚠ Ildstedet må aldri brukes uten de indre brennplatene.

Ildstedet kan nå tas i bruk.

Bruk

Første gangs bruk

Fyr godt i noen timer første gang du bruker ildstedet. Det sørger for at den varmebestandige lakken herder. Det kan oppstå litt røyk og lukt under denne prosessen. Luft eventuelt rommet hvor ildstedet står ved å åpne vinduer og dører en liten stund.

Brensel

Ildstedet er egnet til fyring med naturlig ved (kappet og kløyvd og tilstrekkelig tørr), brunkullbriketter og antrasittkull.

Bruk ikke annen brensel, for det kan føre til alvorlig skade på ildstedet.

Det er ikke tillatt å bruke følgende brensel fordi det forurenser miljøet, og fordi det i høy grad forurenser ildstedet og skorsteinen slik at det kan oppstå pipebrann:

- Behandlet tre, f.eks. rivningsvirke, malt virke, impregnert tre, kryssfiner og sponplater.
- Plastikk, papiravfall og husholdningsavfall.

Ved

- Bruk helst hard løvved som eik, bøk, bjørk og frukttrær. Slik ved brenner langsomt og med rolige flammer. Bartrær har høyere innhold av sevje, brenner raskere og gir mer gnister.
- Bruk tørr ved med et vanninnhold på maks. 20 %. Det betyr at veden må ha tørket i minst 2 år. Ved med et vanninnhold på 20 % gir 4,2 kWh per kg ved. Ved med et vanninnhold på 15 % gir 4,4 kWh per kg ved. Nykappet ved har et vanninnhold på 60 % og gir kun 1,6 kWh per kg ved.
- Sag veden i passende lengder og kløyv veden mens den er fersk. Fersk ved er lettere å kløyve og tørker bedre. Veden skal lagres under et tak slik at vinden får fritt spill.
- Ikke bruk rå ved. Rå ved gir ikke varme fordi all energien brukes til fordamping av vannet. Det gir mye røyk og sotbelegg på ildstedets dør og i skorsteinen. Vanndampen som kondenserer i ildstedet kan lekke ut gjennom sprekker slik at det oppstår svarte flekker på gulvet. Vanndampen kan også kondensere i skorsteinen slik at det dannes kreosot. Kreosot er meget brennbart og kan føre til pipebrann.

Brunkullbriketter

Brunkullbriketter har omtrent de samme brennegenskapene som ved.

- Sørg for et bra trekullag før du fyrer med brunkullbriketter.
- Følg instruksjonene i avsnittet "Opptenning" for opptenning av ildstedet.

Antrasittkull

Antrasittkull inndeles i kategorier på grunnlag av egenskaper, som noen ganger er lovbestemte, for eksempel prosentandelen av flyktige stoffer. Askeinnholdet av antrasittkull er mellom 3 % og 13 %. Lavere askeinnhold innebærer høyere brennverdi og mindre hyppig tømming av aske.

- Bruk helst kategori A antrasittkull med lavt askeinnhold.
- Bruk det anbefalte formatet 12/22 eller 20/30.
- Følg instruksjonene i avsnittet "Opptenning" for opptenning av ildstedet.

Opptenning

Du kan kontrollere om det er tilstrekkelig trekk i skorsteinen ved å tenne på litt sammenkrøllet avispapir over hvelvplaten. Når skorsteinen er kald er det ofte for dårlig trekk i skorsteinen slik at det kommer røyk inn i rommet. Ved opptenning som beskrevet nedenfor unngår du dette problemet.

1. Legg to lag med middels stor ved i kryss over hverandre.

Det tas forbehold om endringer p.g.a. tekniske forbedringer.

2. På toppen av veden legges to lag med opptenningsved i kryss over hverandre.
3. Legg en opptenningsbrikett i det underste laget opptenningsved og tenn på opptenningsbriketten iht. anvisningen på emballasjen.

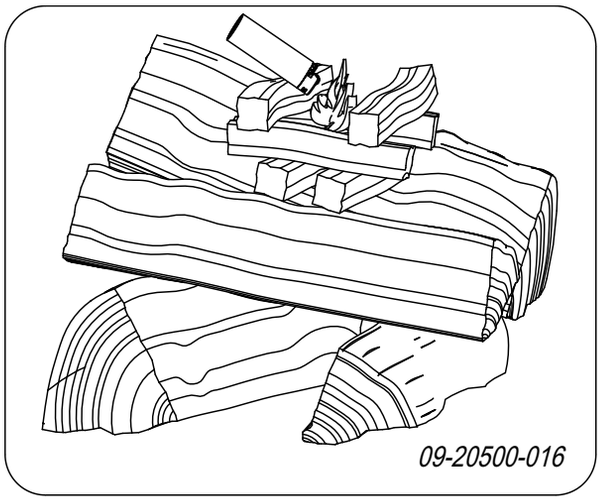

4. Lukk ildstedets dør og åpne ildstedets primære luftregulator og sekundære luftregulator; se neste figur.
5. La opptenningsbålet brenne godt til det oppstår et glødende lag med trekull. Deretter kan du legge i neste påfylling og regulere ildstedet; se avsnittet "Fyring med ved".

Betjene luftregulatorene.

Ildstedet har to luftregulatorer. Den primære luftregulatoren sitter under døren og regulerer luften under risten. Den sekundære luftregulatoren befinner seg over døren og regulerer luften for glasset (air-wash-system).

Luftregulatoren kan betjenes med kaldhåndtaket, Formen til kaldhåndtaket er avhengig av ildstedets utførelse.

Se følgende figurer for luftregulatorens åpne og lukkede posisjon.

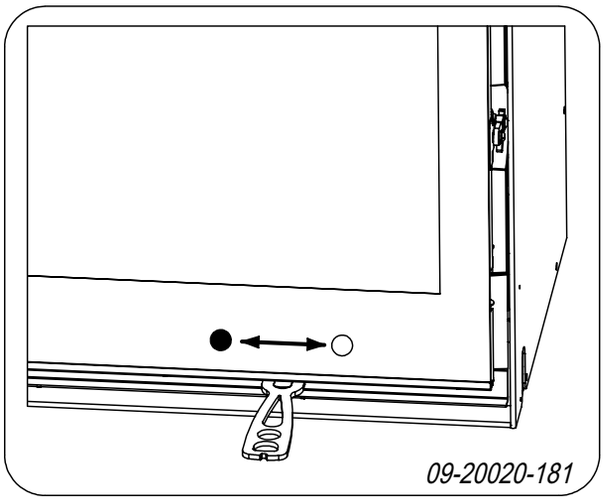

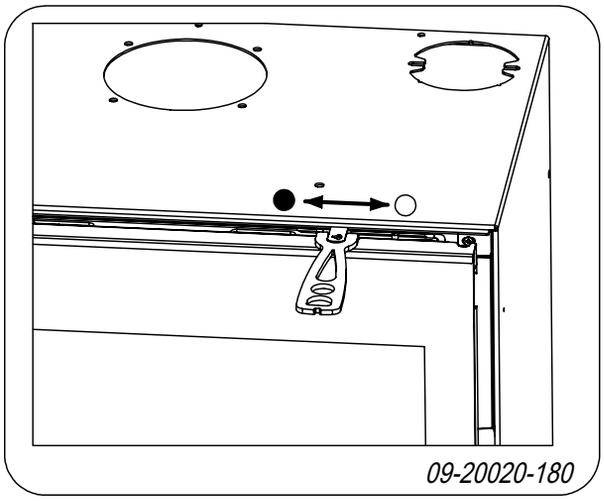

• = Lukket ○ = Åpen

Fyring med ved

Etter at du har fulgt anvisningene for opptenning:

1. Åpne langsomt ildstedets dør.
2. Fordel trekullaget jevnt over brenselristen.
3. Legg noen vedskier på trekullaget.

Norsk

Løst ilegg

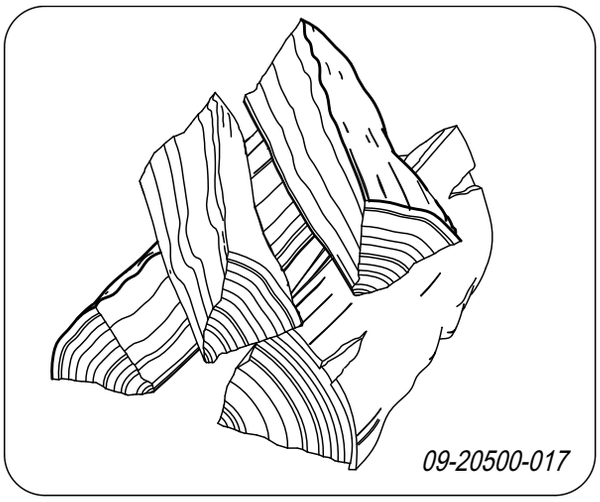

Ved løst ilegg forbrenner veden raskt fordi det lettere kommer oksygen til hver treski. Bruk løst ilegg hvis du skal fyre en kort stund.

Kompakt ilegg

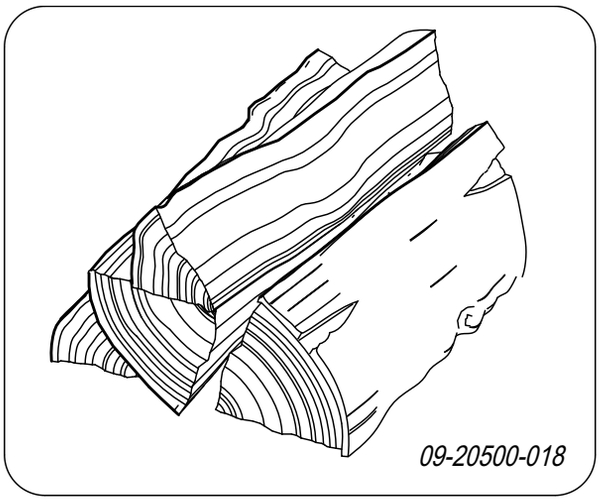

Ved kompakt ilegg forbrenner veden saktere fordi det kommer oksygen til bare noen av treskiene. Bruk kompakt ilegg hvis du skal fyre lengre.

4. Lukk ildstedets dør.
5. Lukk den primære luftregulatoren og la den sekundære luftregulatoren være åpen.

⚠ Fyll ildstedet maks. en tredjedel.

Fyring med brunkullbriketter

Brunkullbriketter brenner nesten på samme måte som ved. Sørg for tilstrekkelig lufttilførsel under bålet ved hjelp av den primære luftregulatoren. Se videre i avsnittet "Fyring med ved".

Brenning av brunkullbriketter gir mye aske. Fjern regelmessig overflødig aske. Se anvisninger i kapitlet "Tømming av aske".

ℹ Informasjon om egenskaper og bruk av brunkullbriketter: Spør leverandøren av brunkullbrikettene eller se emballasjen til brunkullbrikettene..

Etter at du har fulgt anvisningene for opptenning:

1. Åpne langsomt ildstedets dør.
2. Fordel trekullaget jevnt over brenselristen.
3. Legg brunkullbrikettene på trekullaget.
4. Lukk døren.

Fyring med antrasittkull

Bruk en kullkurv til oppbevaring av antrasittkullet, se neste figur. Kullmuffen kan leveres som tilleggsutstyr.

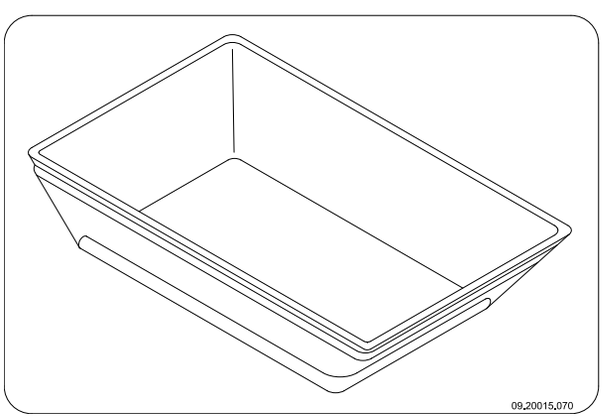

⚠ Ved fyring med antrasittkull, lukk alltid den sekundære luftregulatoren.

⚠ Åpne bunnristen ved å trekke ristestangen fremover.

Etter at du har fulgt anvisningene for opptenning:

1. Åpne den primære luftregulatoren helt.
2. Åpne langsomt ildstedets dør.
3. Fordel trekullaget jevnt over brenselristen.

Det tas forbehold om endringer p.g.a. tekniske forbedringer.

4. Spre en spade med kull på trekullaget og vent med å fylle på neste spade til kullet gløder.
5. Legg på mer kull nå.

   ⚠ Pass på at ilden ikke slukkes ved at du legger på for mye kull om gangen.

   ⚠ Du har oppnådd maksimal etterfylling hvis glødingen av den forrige påfyllingen er såvidt synlig.
6. Lukk døren.
7. La kullene brenne godt i 20-30 minutter og reguler lufttilførselen med den primære luftregulatoren.
8. Bruk ristestangen til å riste risten til det faller glødende deler i askeskuffen.
9. Åpne den primære luftregulatoren helt.
10. Fyll på kull på nytt til det maksimale fyllnivået.

    ⚠ Pass på at risten står åpen ved å trekke ristestangen fremover.
11. Etter et par minutter settes den primære luftregulatoren i ønsket posisjon.

    ⚠ Hvis kubbestopperen eller risten som kan ristes begynner å gløde, fyrer du for kraftig. Risten som kan ristes og/eller kubbestopperen kan misformes av dette.

Regulere forbrenningsluften

Ildstedet har flere muligheter for luftregulering.

Den primære luftregulatoren regulerer luften under risten.

Sekundærluftregulatoren regulerer luften som spyler glasset (air-wash).

Råd

🔥 Fyr aldri med åpen dør.

🔥 Fyr kraftigere i ildstedet med jevne mellomrom.

Hvis du fyrer lenge med svak varme, kan det dannes tjære og kreosot i skorsteinen. Tjære og kreosot er meget brennbart. Hvis det dannes for mye av disse stoffene, kan det oppstå pipebrann ved en plutselig høy temperatur. Ved å fyre kraftigere med jevne mellomrom, forsvinner eventuelle belegg av tjære og kreosot.
Dessuten kan det oppstå tjærebelegg på ildstedets glass og dør hvis man fyrer med for lav temperatur.
Ved en høyere utetemperatur er det derfor bedre å fyre godt i ildstedet et par timer enn å fyre lenge med lav temperatur.

- Reguler lufttilførselen med sekundærluftregulatoren.

  ℹ Sekundærluftregulatoren tilfører forbrenningsluft og sørger samtidig for spyling av glasset for å redusere sotbelegget.
- Åpne den primære lufttilførselen midlertidig hvis det er utilstrekkelig lufttilførsel gjennom den sekundære lufttilførselen eller hvis du ønsker å stimulere bålet.
- Det er bedre å legge inn litt ved med jevne mellomrom enn mange vedkubber på en gang.
- Det er bedre å legge på en liten mengde brunkullbriketter eller antrasittkull med jevne mellomrom enn å legge på mye brunkullbriketter eller antrasittkull på en gang.

Bålet slukker

Ikke legg på brensel og la ildstedet slukke av seg selv. Hvis man demper flammene ved å strupe lufttilførselen, frigjøres skadelige stoffer. La derfor ilden brenne ut av seg selv. Pass på bålet til det er helt slukket. Når bålet er helt slukket kan man lukke alle luftregulatorer.

Tømme aske

Etter fyring med ved oppstår det en relativt liten mengde aske. Dette askebedet er en god isolator for brenselristen og gir bedre forbrenning. La derfor et tynt askelag ligge på brenselristen.

Ved fyring med brunkullbriketter og antrasittkull oppstår det relativt mye aske. Fjern regelmessig overskuddet av aske.

⚠ Asken må aldri berøre undersiden av risten. Risten blir da for varm slik at den skades.

Lufttilførselen gjennom brenselristen må imidlertid ikke hindres og aske må ikke akkumuleres bak en

Norsk

indre brennplate. Fjern derfor regelmessig overskuddet av aske.

1. Åpne ildstedets dør.
2. Bruk ristestangen til å la den overflødige asken falle via risten og ned i askeskuffen.
3. Ta ut askeskuffen ved hjelp av det medleverte kaldhåndtaket og tøm askeskuffen; se følgende to figurer.

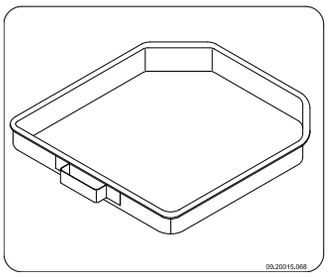

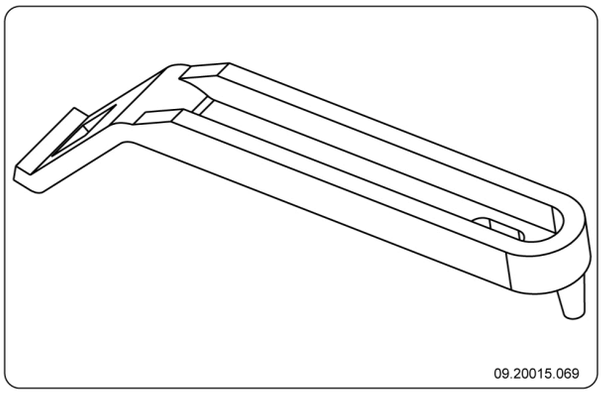

4. Sett askeskuffen tilbake og lukk døren til ildstedet.

Tåke

Tåke hindrer strømmen av røykgasser ut av skorsteinen. Det kan oppstå røyknedslag som gir plagsom lukt. Hvis det ikke er nødvendig, bør man ikke fyre i ildstedet mens det er tåke.

Eventuelle problemer

Se vedlegget "Diagnoseskjema" for å løse eventuelle problemer i forbindelse med bruk av ildstedet.

Vedlikehold

Følg vedlikeholdsanvisningene i dette kapitlet for å holde ildstedet i god stand.

Skorstein

I mange land er det lovpålagt krav til kontroll og vedlikehold av skorsteinen.

- Ved starten av fyringssesingen: la en autorisert feier feie skorsteinenr.
- I løpet av fyringssesongen og etter at skorsteinen ikke har vært brukt på lang tid:
- Etter avsluttet fyringssesong: tett skorsteinen med en propp av avispapir.

Rengjøring og annet regelmessig vedlikehold

⚠ Ikke rengjør ildstedet mens det fremdeles er varmt.

- Rengjør ildstedet utvendig med en tørr klut som ikke loer.

Etter at fyringssesongen er avsluttet kan ildstedet rengjøres grundig innvendig:

- Fjern eventuelt brennplatene først. Se kapitlet "Montering" for anvisninger om demontering og montering av brennplatene.
- Rengjør eventuelt lufttilførselskanalene.
- Fjern hvelvplaten øverst i ildstedet og gjør den ren.

Kontroll av brennplater

De ildfaste brennplatene er forbruksdeler som utsettes for slitasje. Brennplatene av vermikulitt er sårbare. Pass på at du ikke støter borti brennplatene med vedkubbene. Kontroller brennplatene med jevne mellomrom og skift dem om nødvendig.

- Se kapitlet "Montering" for anvisninger om demontering og montering av brennplatene.

ℹ Det kan oppstå krakelering i de isolerende brennplatene av vermikulitt eller skamolx, men det reduserer ikke deres virkning.

ℹ Brennplater av støpejern holder lenge hvis du regelmessig fjerne asken som kan akkumuleres bak dem. Hvis man ikke fjerner asken som akkumuleres bak en plate av støpejern, kan ikke platen lenger avgi varme til

Det tas forbehold om endringer p.g.a. tekniske forbedringer.

omgivelsene og platen kan bli deformert eller sprekke.

⚠ Ildstedet må aldri brukes uten de indre brennplatene.

Demontere ventil og hvelvplaten

Både ventilen og hvelvplaten kan demonteres. For å demontere flammeplaten må først ventilen og ventilstangen fjernes.

1. Åpne ildstedets dør.
2. Løft den lukkede ventilen litt opp og skyv den over hvelvplaten slik at begge blir fri.
3. Fjern ventilen og ventilstangen fra ildstedet.
4. Skru løs støtteplaten ved å skru løs M8-mutteren. Støtteplaten befinner seg i midten mot topplaten til ildstedet.
5. Løft opp hvelvplaten i fremkant, trekk hvelvplaten frem og ta hvelvplaten ut av ildstedet.

Kommentar: Før du monterer ventilen og hvelvplaten og før du tar i bruk ildstedet må du følge instruksjonene over i motsatt rekkefølge.

Glass rengjøring

Hvis glasset er grundig rengjort blir det mindre fort skittent. Gå fram slik:

1. Fjern støv og løstsittende sot med en tørr klut.
2. Rengjør glasset med et rengjøringsmiddel for ovnsglass:
   a. Ha rengjøringsmiddel for ovnsglass på en kjøkkensvamp, påfør på hele glassoverflaten og la middelet virke litt.
   b. Fjern skitten med en fuktig klut eller tørkepapir.
3. Rengjør glasset en gang til med et vanlig rengjøringsmiddel for glass.
4. Tørk glasset med en tørr klut eller tørkepapir.

- Ikke bruk slipende eller etsende produkter til rengjøring av glasset.
- Bruk husholdningshansker for å beskytte hendene.

⚠ Hvis ildstedets glass er knust eller sprukket, må glasset skiftes før ildstedet brukes igjen.

⚠ Unngå at det renner rengjøringsmiddel for ovnsglass mellom glasset og døren av støpejern.

Smøring

Selv om støpejern er litt selvsmørende, må de bevegelige delene smøres regelmessig.

- Smør de bevegelige delene (slik som føringssystemer, hengseltapper, hendler og luftregulatorer) med varmefast fett som kan kjøpes i spesialforretninger.

Etterbehandling overflatefinish

Små lakkskader kan behandles med varmebestandig spesiallakk på sprayboks som kan kjøpes hos din forhandler.

Kontroller tetning

- Kontroller at dørpakningen fremdeles tetter godt. Pakningen slites og må skiftes i tide.
- Kontroller om ildstedet lekker luft. Eventuelle sprekker tettes med ovnskitt.

⚠ La kittet herde skikkelig før ildstedet brukes, ellers ekspanderer fuktigheten i kittet slik at det oppstår en ny lekkasje.

Justere døren

Kontroller om døren lukker godt og juster hvis nødvendig hengsellisten, se neste figur.

Norsk

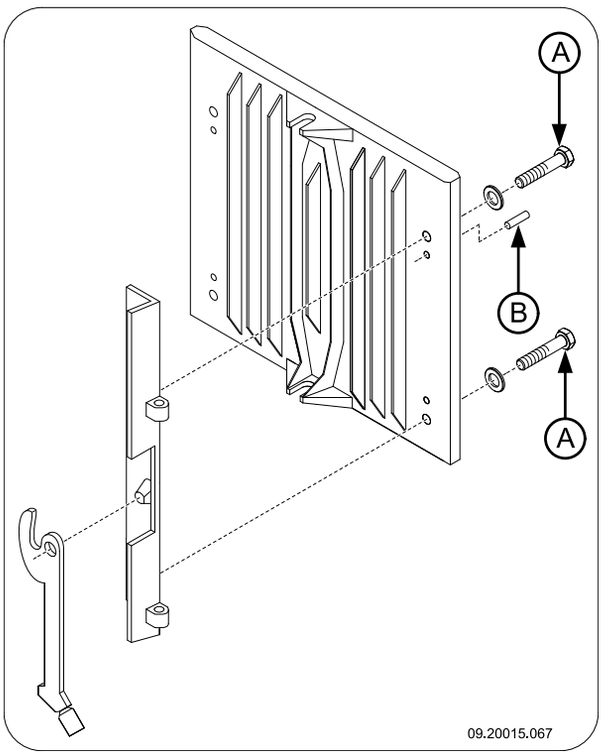

1. Åpne ildstedets dør, hengsellisten er nå synlig og tilgjengelig.
2. Skru løs de to festeboltene til hengsellisten noe. Festeboltene befinner seg på peisens innside.
3. Skyv hengsellisten til ønsket posisjon.
4. Bruk stilleskruene til å posisjonere hengsellisten i bredden til ildstedet.
5. Stram til de to festeboltene igjen og kontroller dørens lukking.

Det tas forbehold om endringer p.g.a. tekniske forbedringer.

Vedlegg 1: Tekniske data

Modell 2200 / 2210 / 2220 / 2320 / 2020 / 2120

Modell	**2200**	**2210**	**2220 / 2320**	**2020 / 2120**
Nominell ytelse	8 kW	8 kW	8 kW	7 kW
Skorsteinstilkobling (diameter)	150 mm	150 mm	150 mm	150 mm
Vekt	140 kg	175 kg	150 kg	130 kg
Anbefalt brensel	Ved	Ved	Ved	Ved
Egenskaper brensel, maks. lengde ved	50 cm	50 cm	50 cm	40 cm
Elektrisk tilkobling	230 V, 50 Hz, 0,5 A			

Brensel	**Ved**	**Brunkullbriketter**	**Antrasittkull**
Gjennomstrømming av røykgasser	7,7 g/s	8,9 g/s	7,8 g/s
Temperaturstigning målt i måleseksjonen	295 K	289 K	272 K
Temperatur målt ved ovnens uttak	340 °C	-	-
Minimumstrekk	14 Pa	14 Pa	14 Pa
CO-utslipp (13 % O_2)	0,10 %	0,06 %	0,04 %
NOx-utslipp (13 % O_2)	106 mg/Nm³	-	-
CO-utslipp (13 % O_2)	51 mg/Nm³	-	-
Partikkelutslipp	31 mg/Nm³	-	-
Utnyttelse	78,3 %	75,4 %	76,4 %

Norsk

Modell 2500 / 2510 / 2520 / 2620

Modell	**2500**	**2510**	**2520**	**2620**
Nominell ytelse	10 kW	10 kW	10 kW	10 kW
Skorsteinstilkobling (diameter)	150 mm	150 mm	150 mm	150 mm
Vekt	150 kg	180 kg	160 kg	160 kg
Anbefalt brensel	Ved	Ved	Ved	Ved
Egenskaper brensel, maks. lengde ved	50 cm	50 cm	50 cm	50 cm
Elektrisk tilkobling	230 V, 50 Hz, 0,5 A			

Brensel	**Ved**	**Brunkullbriketter**	**Antrasittkull**
Gjennomstrømming av røykgasser	9,2 g/s	9,7 g/s	8,1 g/s
Temperaturstigning målt i måleseksjonen	264 K	318 K	314 K
Temperatur målt ved ovnens uttak	320 °C	-	-
Minimumstrekk	14 Pa	14 Pa	14 Pa
CO-utslipp (13 % O_2)	0,10 %	0,09 %	0,05 %
NOx-utslipp (13 % O_2)	52 mg/Nm³	-	-
CO-utslipp (13 % O_2)	21 mg/Nm³	-	-
Partikkelutslipp	16 mg/Nm³	-	-
Utnyttelse	80,0 %	76,4 %	79,0 %

Det tas forbehold om endringer p.g.a. tekniske forbedringer.

Vedlegg 2: Tilkoblingsskjemaer

De symbolene som brukes i skjemaene har følgende betydning:

T1	termobryter
V1	vifte
V2	vifte
L1	lampe
R1	motstand
S1	2-stillingsbryter

Modell 2020 / 2120

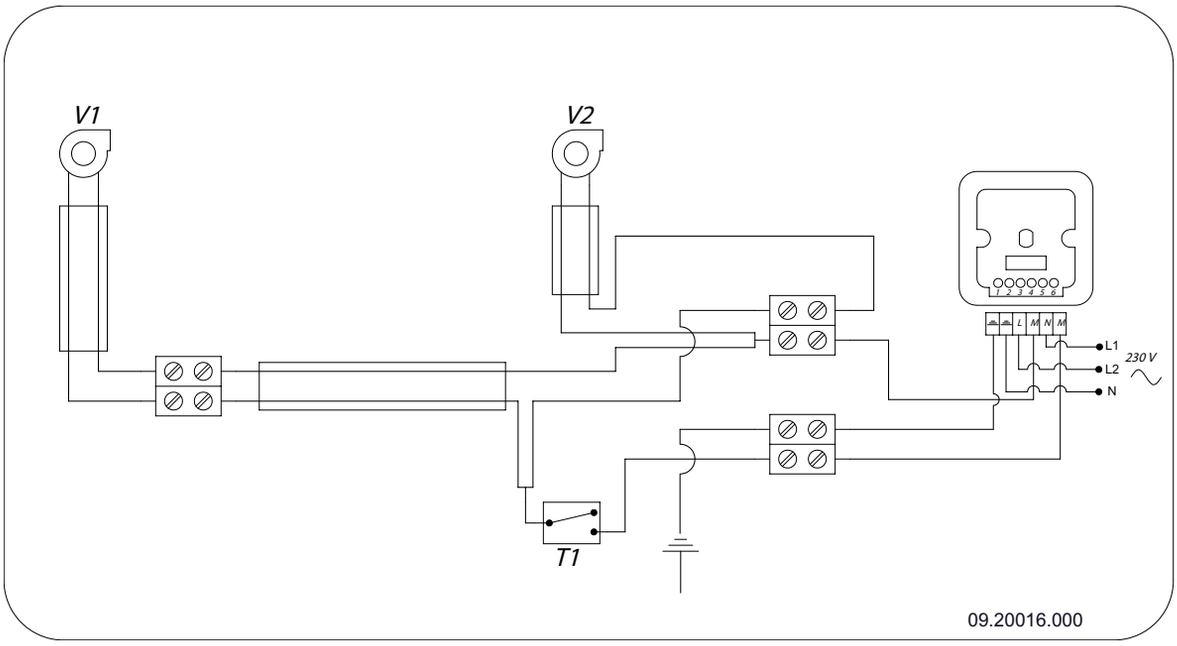

Norsk

Modell 2220 / 2320 / 2520 / 2620

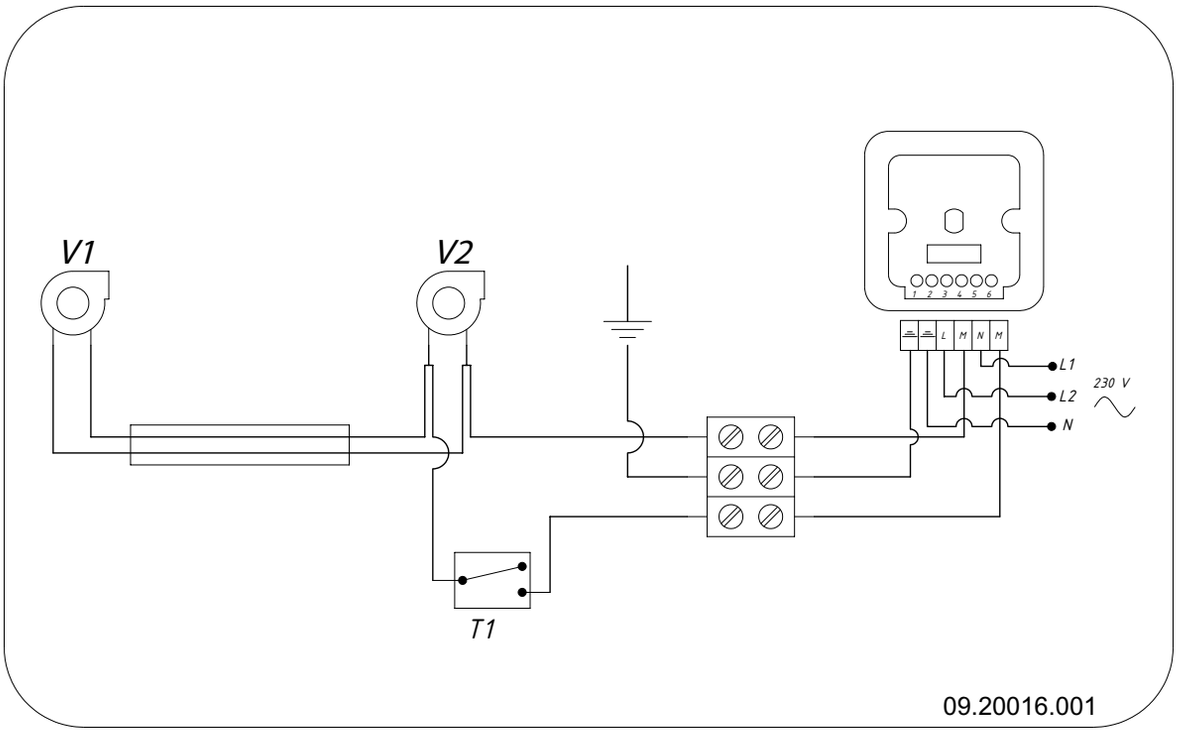

2210 / 2510

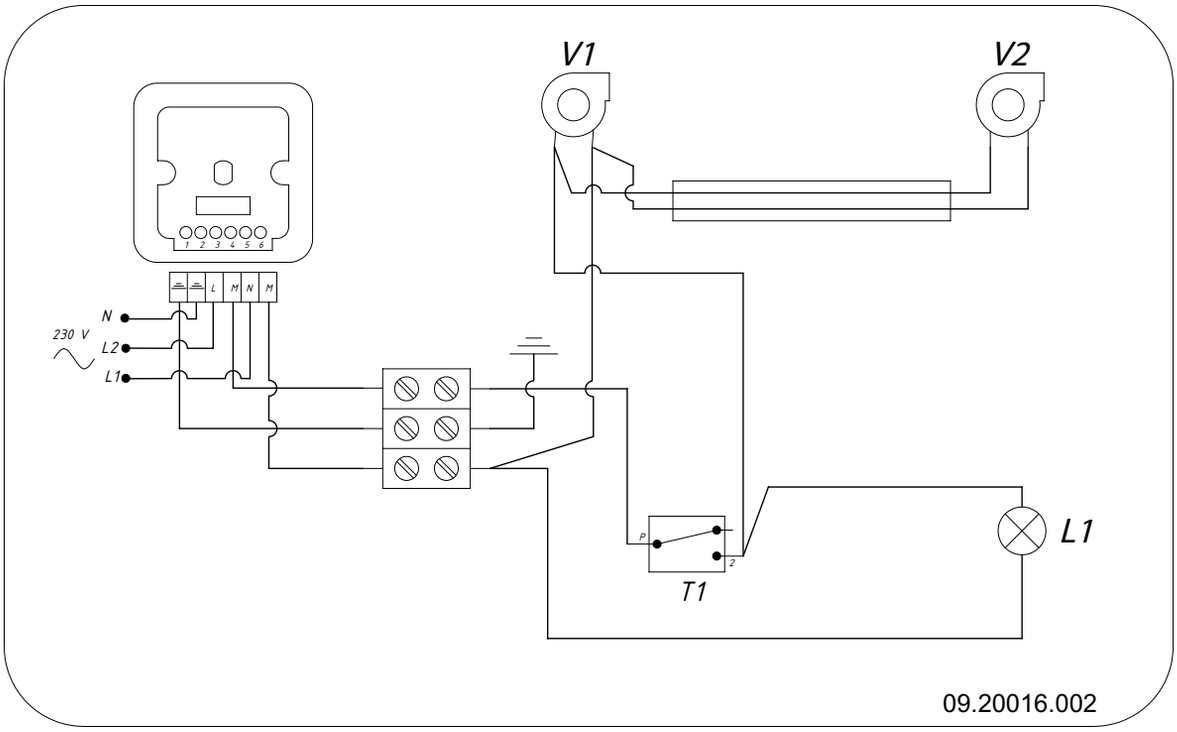

Det tas forbehold om endringer p.g.a. tekniske forbedringer.

2200 / 2500

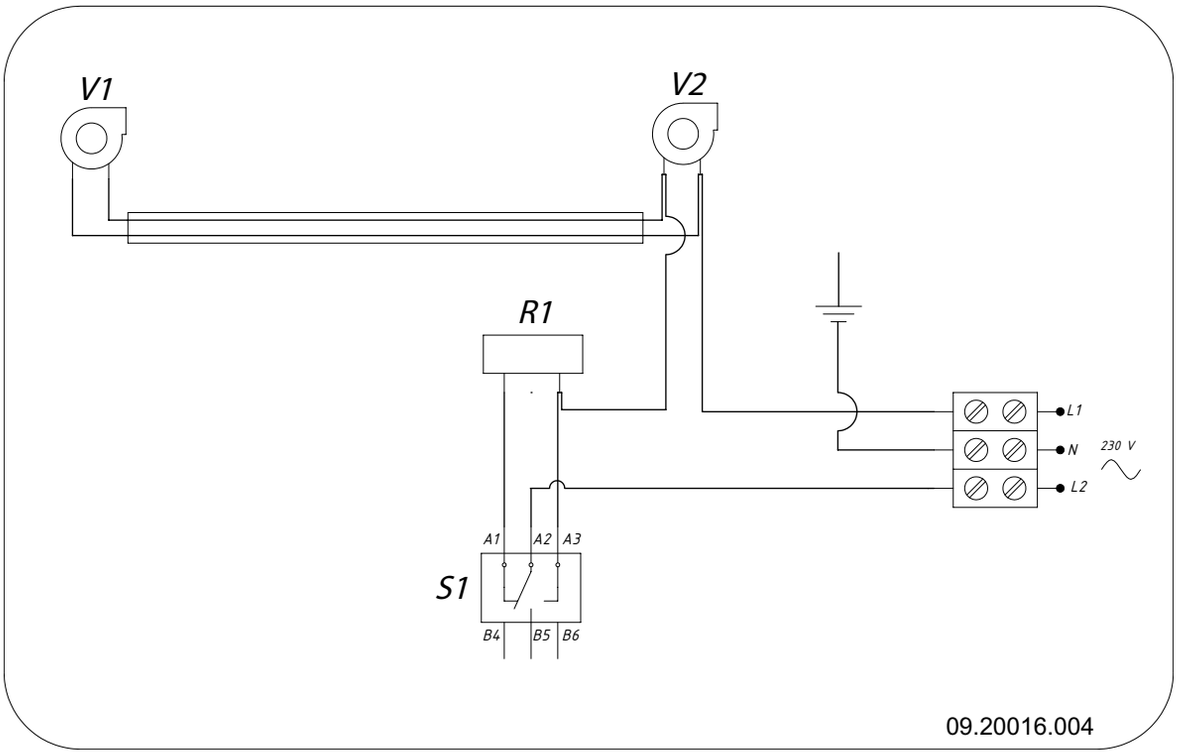

Modellene 2200 og 2500 er utført med en tostillingsbryter for å regulere hastigheten. Det finnes ingen termostatfunksjon tilgjengelig.

Norsk

Vedlegg 3: Mål

2020

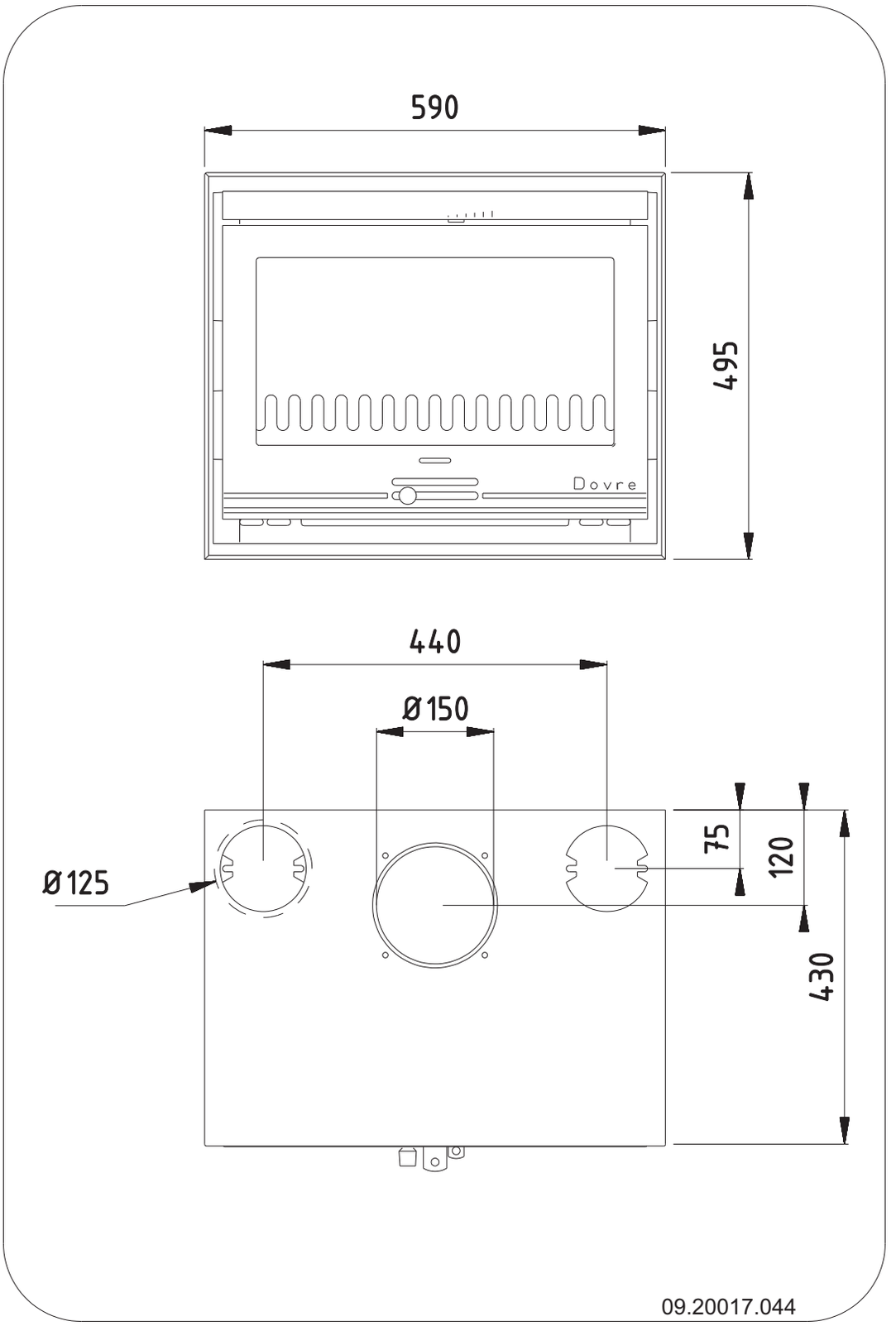

Det tas forbehold om endringer p.g.a. tekniske forbedringer.

2120

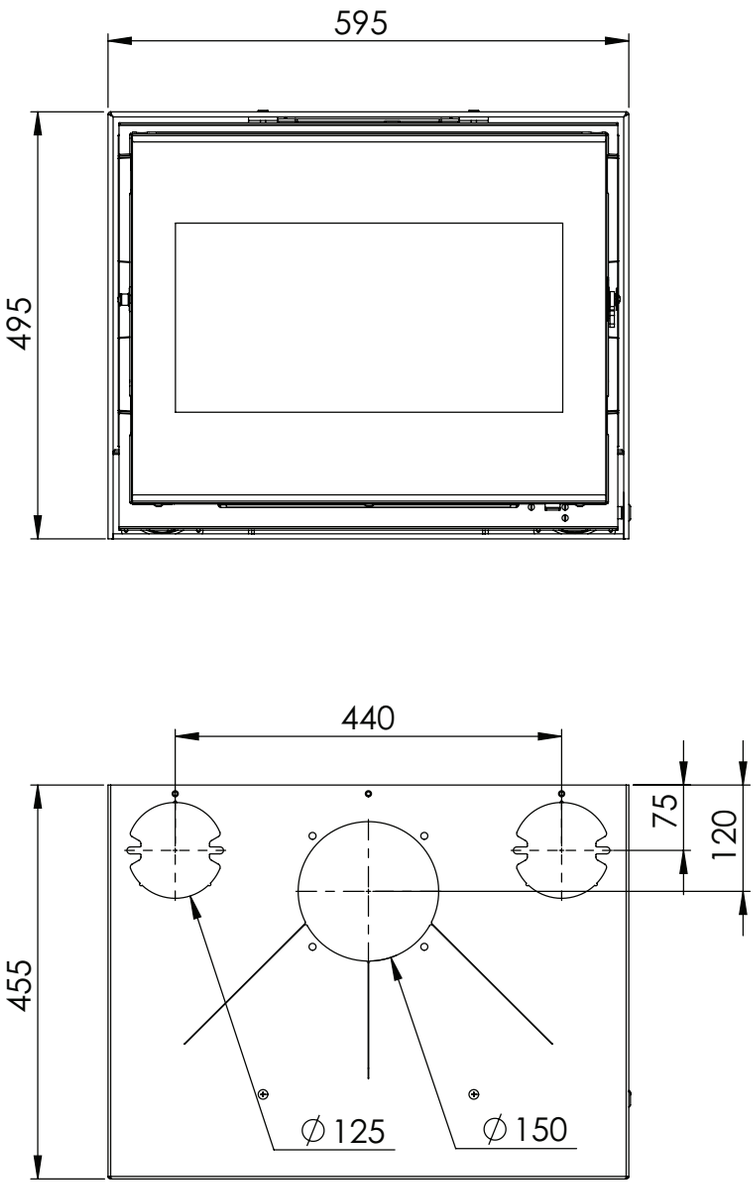

09-20021-143

2200

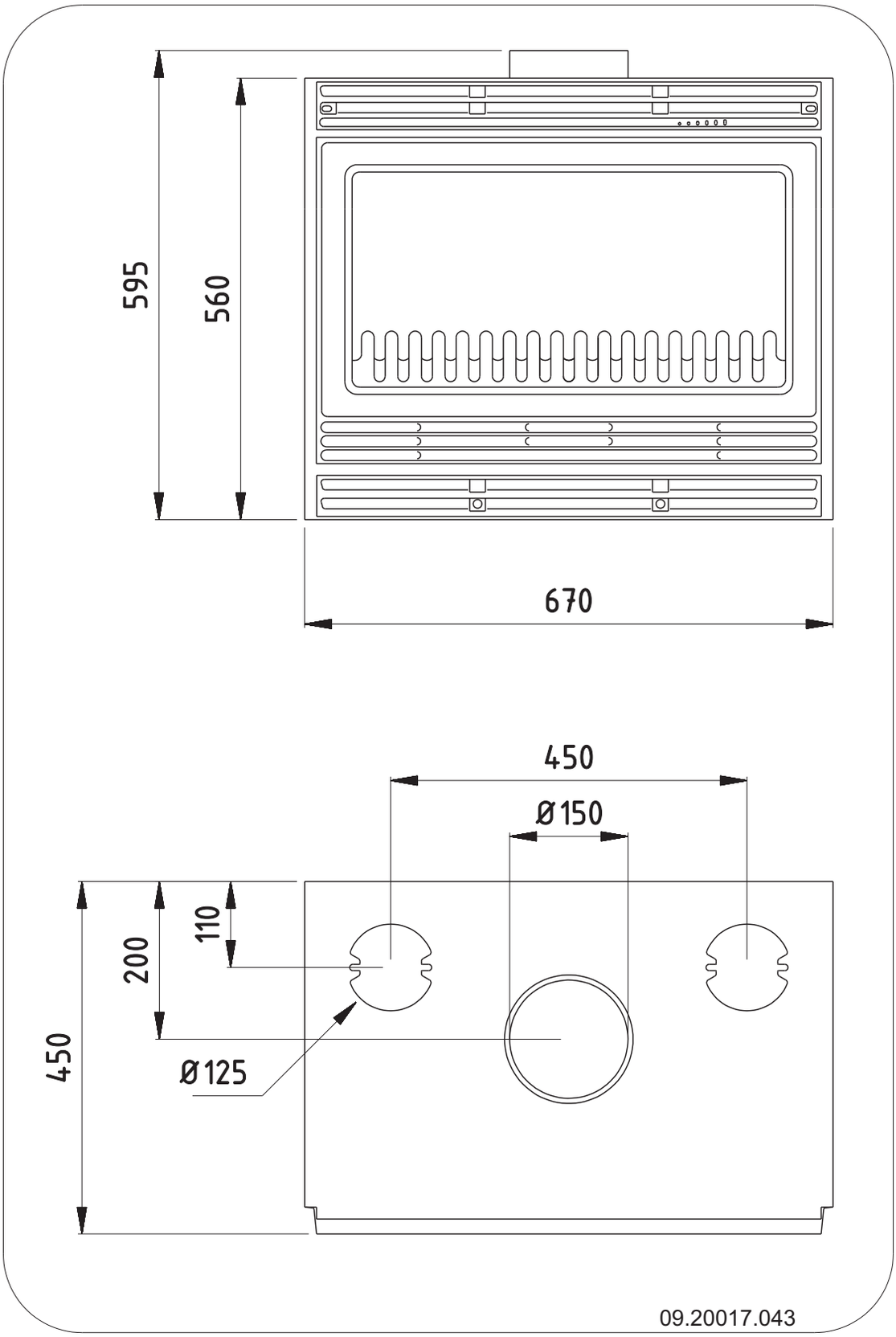

Det tas forbehold om endringer p.g.a. tekniske forbedringer.

2210

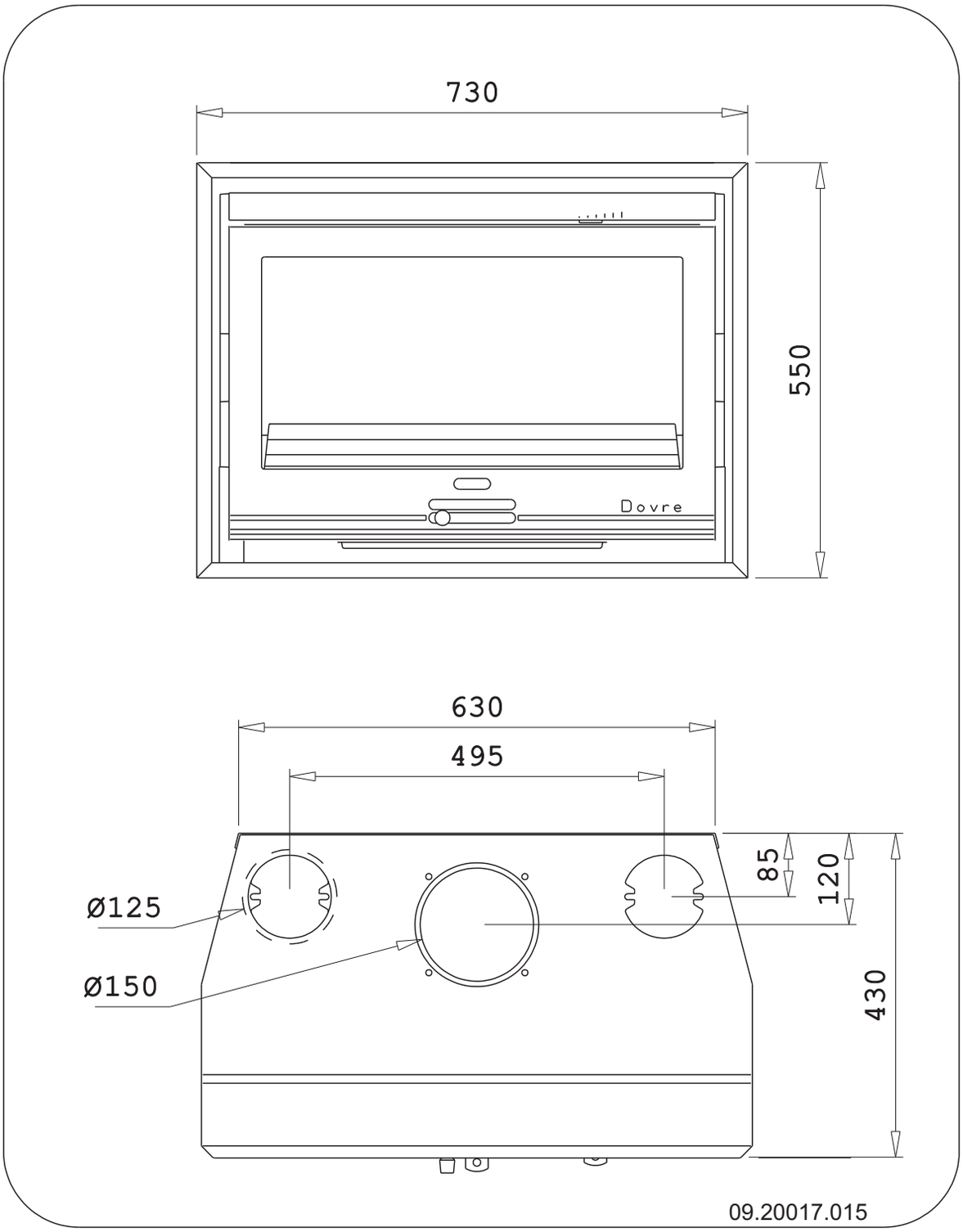

2220

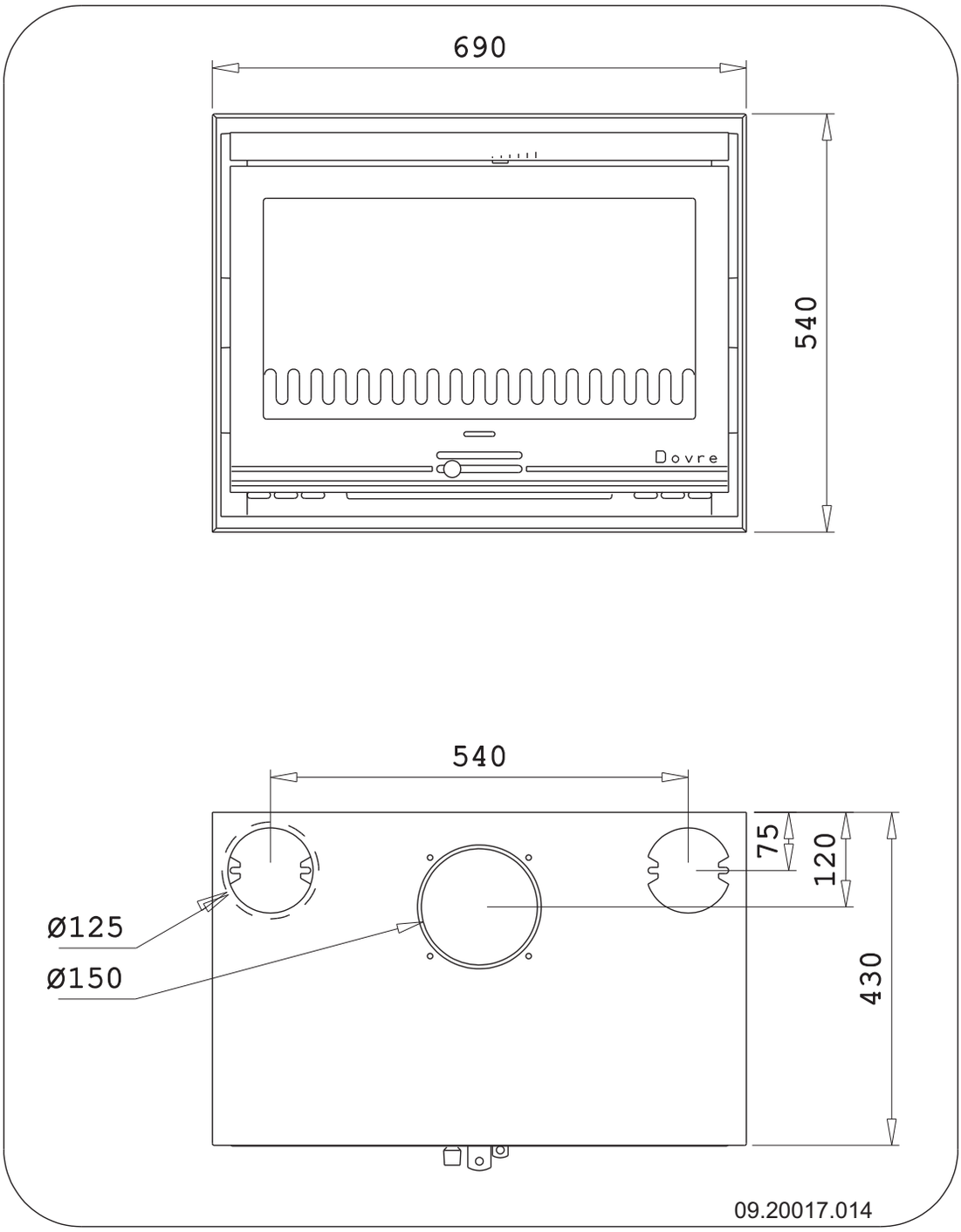

Det tas forbehold om endringer p.g.a. tekniske forbedringer.

2320

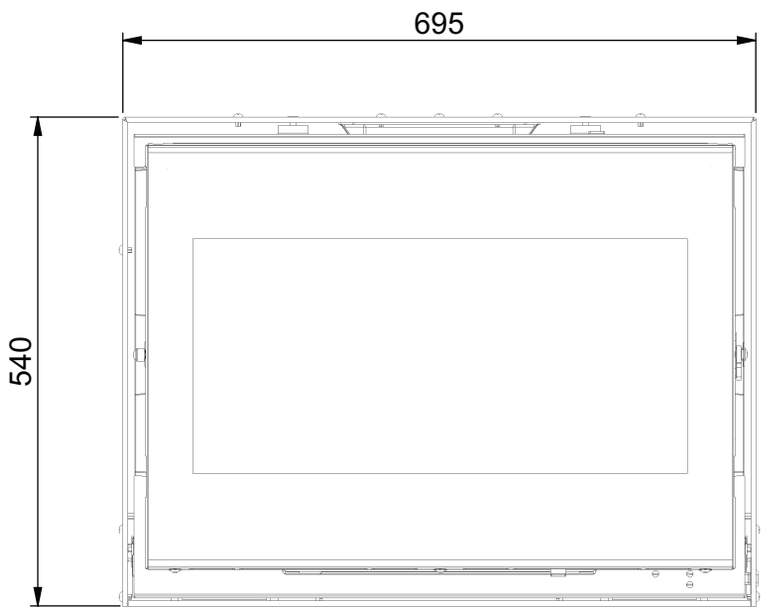

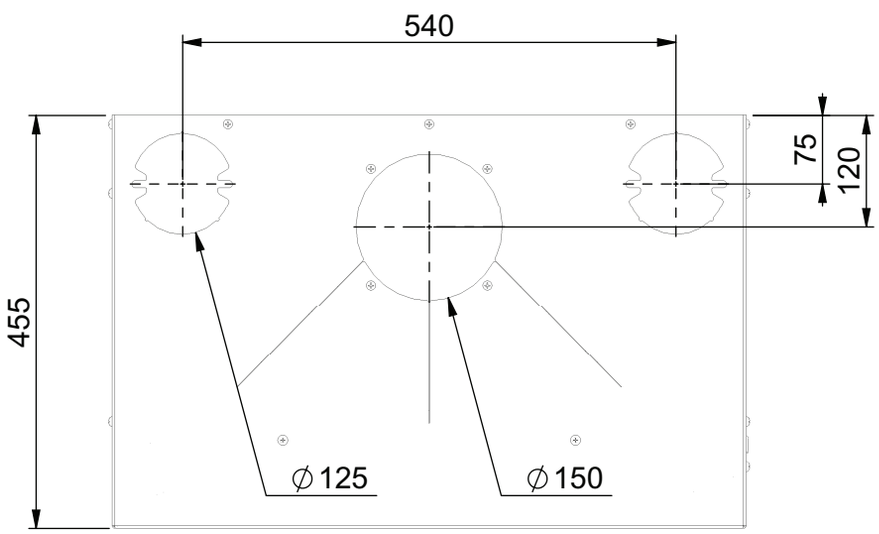

09-20021-144

Norsk

2500

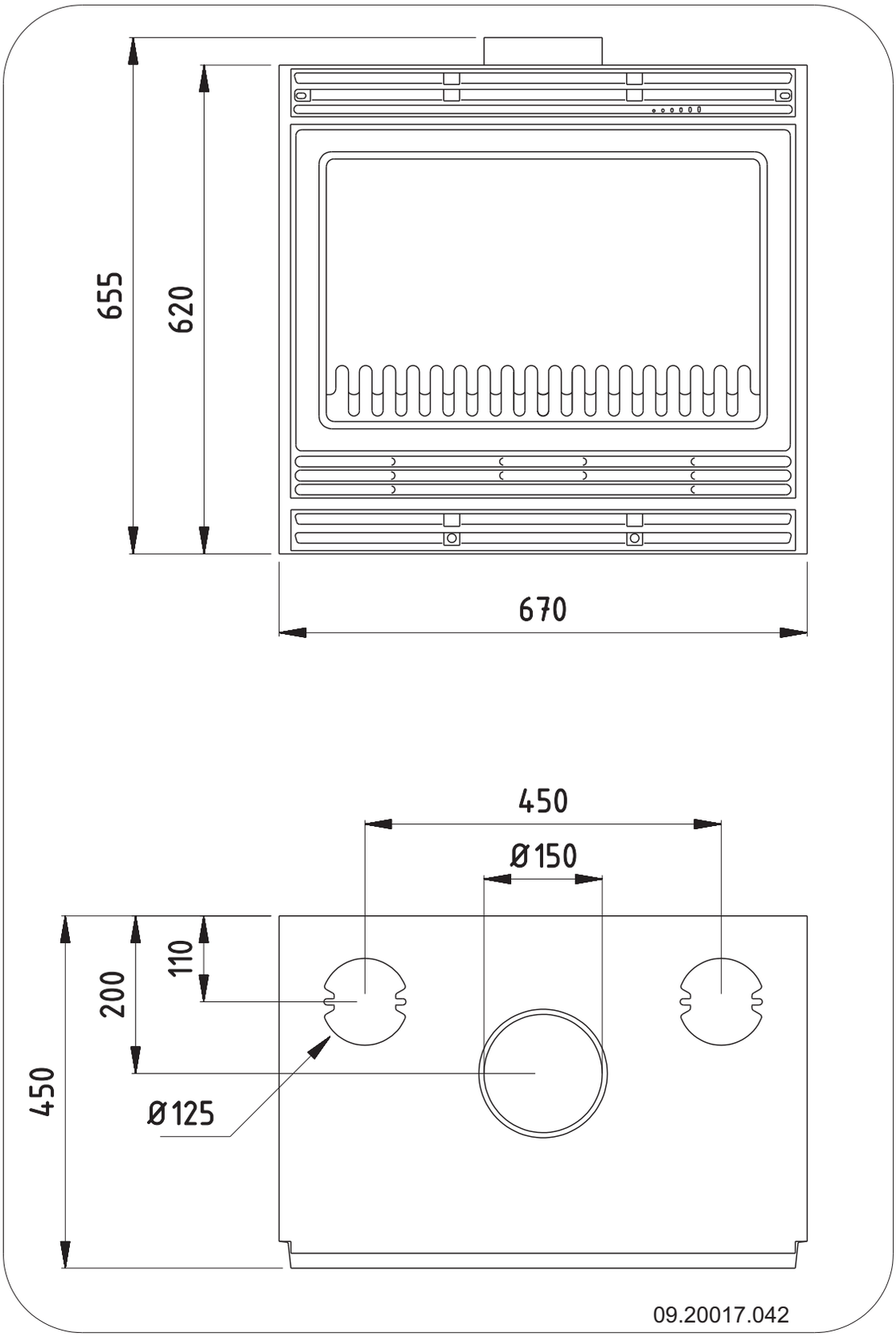

Det tas forbehold om endringer p.g.a. tekniske forbedringer.

2510

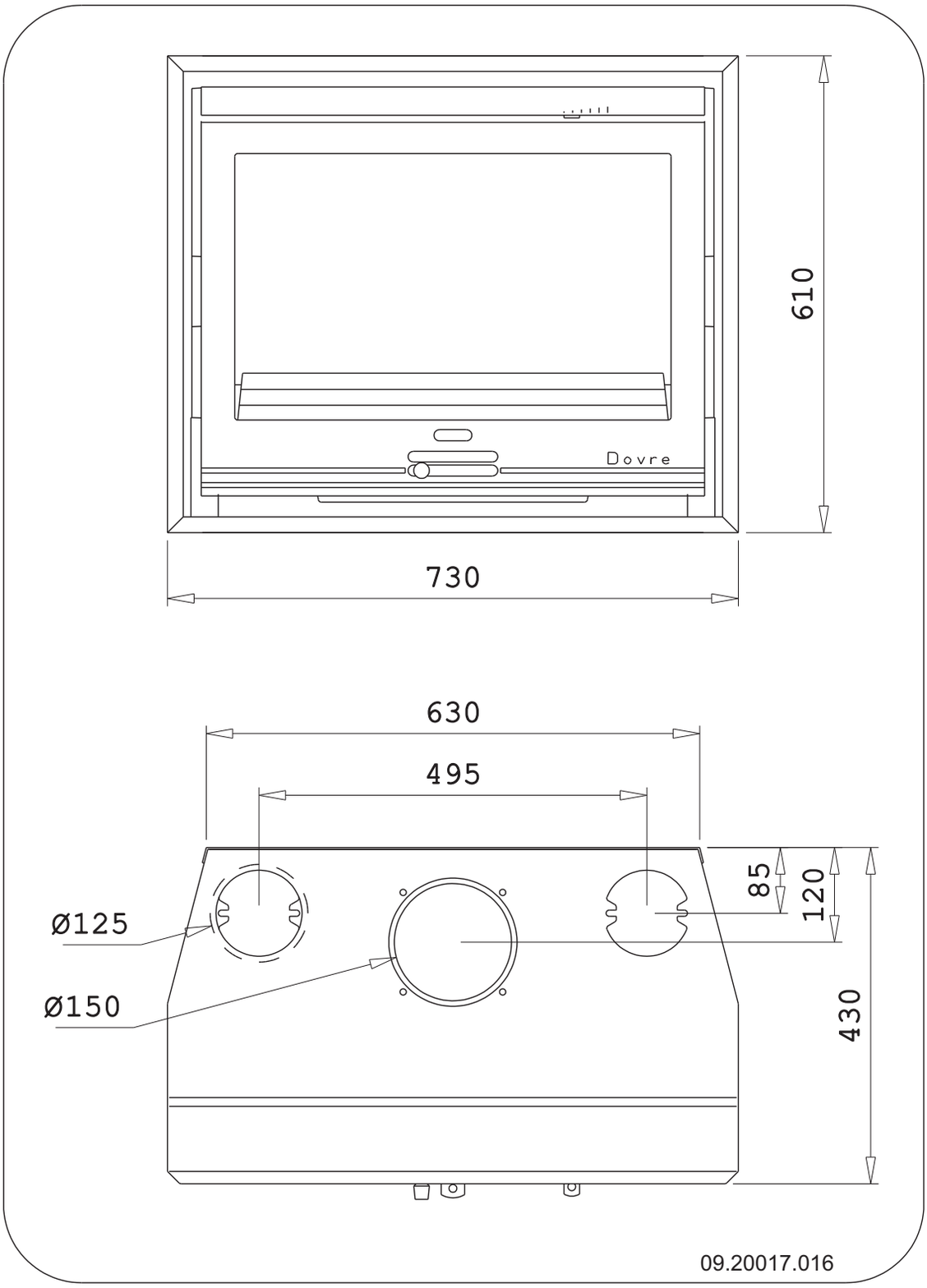

2520

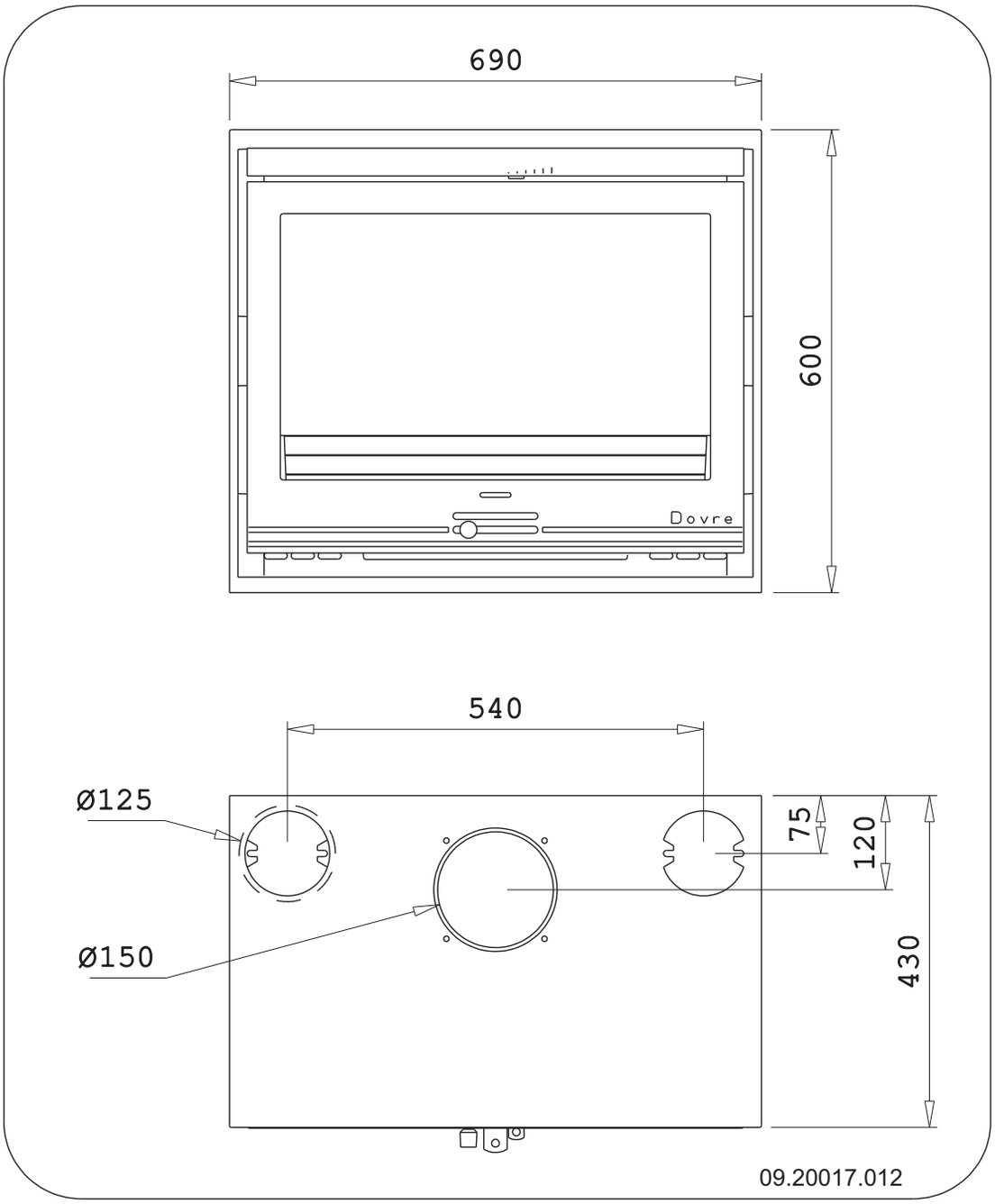

Det tas forbehold om endringer p.g.a. tekniske forbedringer.

2520BS

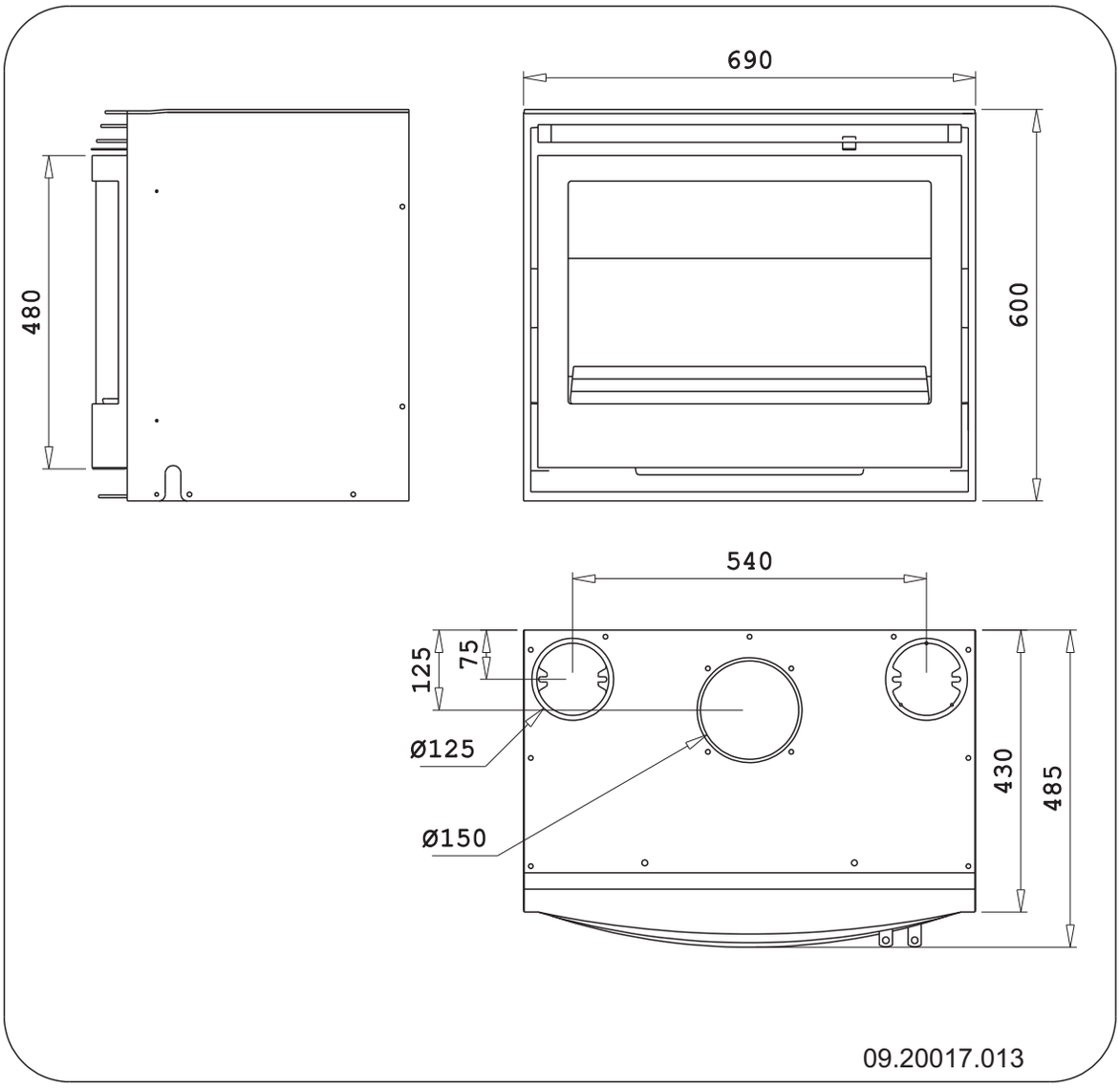

Norsk

2620SC

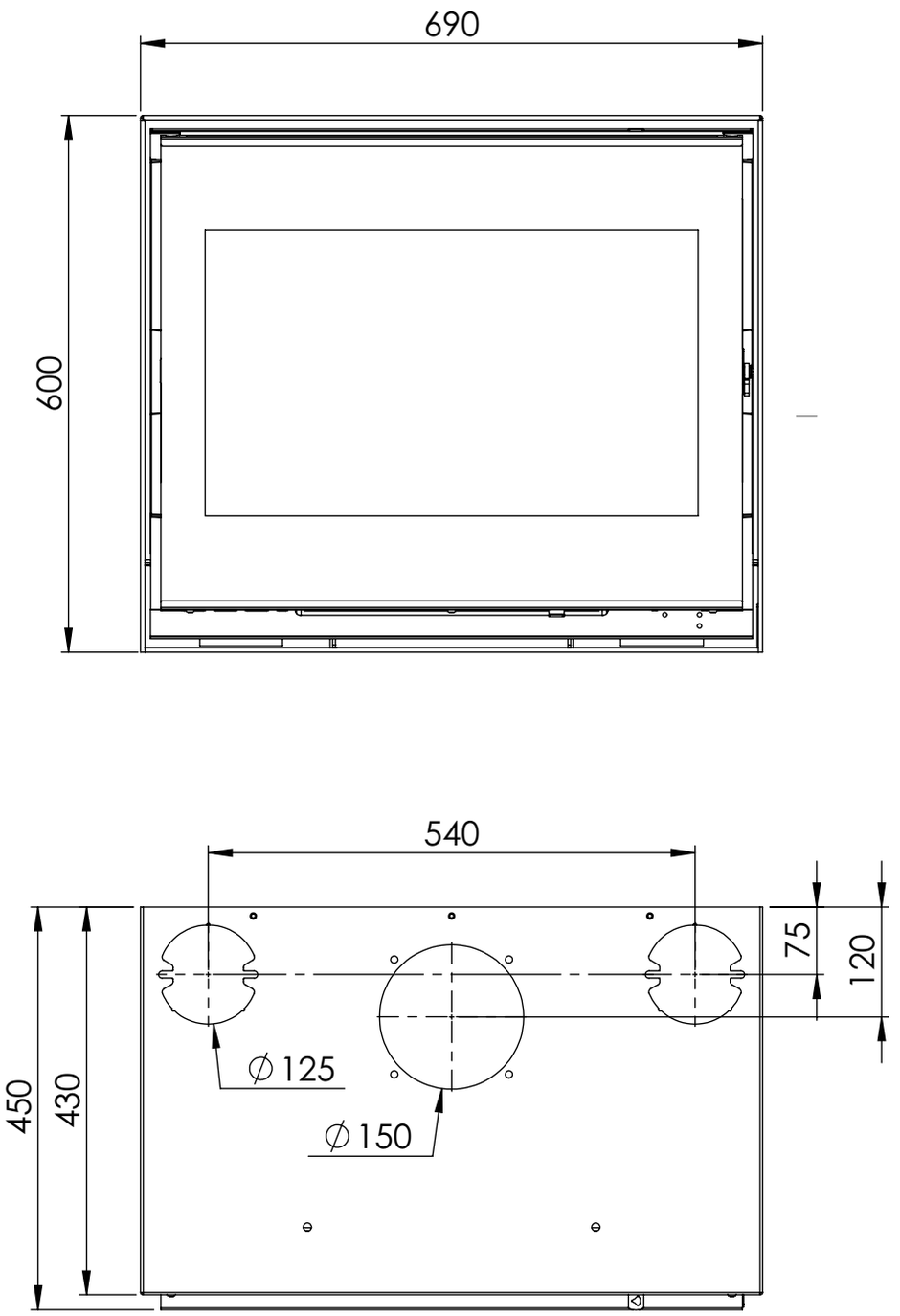

09-20020-179

Det tas forbehold om endringer p.g.a. tekniske forbedringer.

Vedlegg 4: Avstand til brennbart materiale

Minimum ventilasjonsrom utenfor strålingsområdet

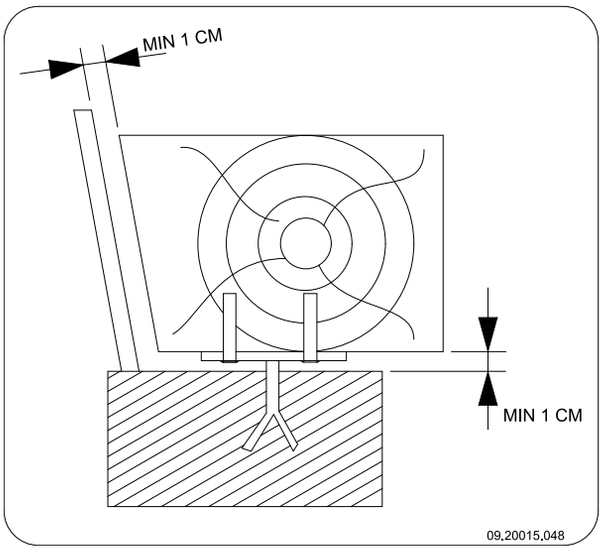

Mål ikke-brennbar gulvplate i centimeter

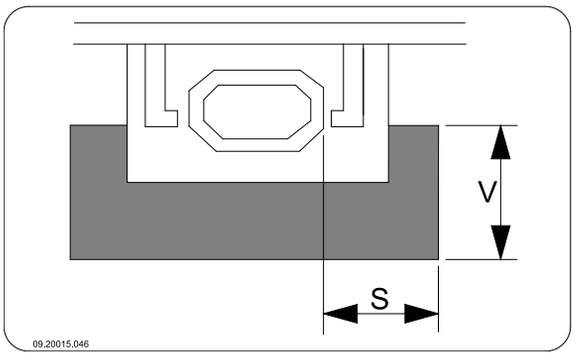

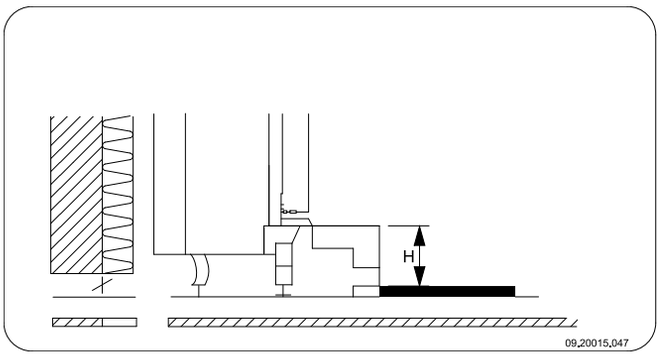

Minimumsmål ikke-brennbar gulvplate

V > H + 30 > 60
S > H + 20 > 40

Norsk

Vedlegg 4: Diagnoseskjema

					Problem	
●					Veden fortsetter ikke å brenne	
	●				For dårlig varme	
		●			Ildstedet ryker inn under påfylling	
			●		Ildstedet brenner for kraftig, vanskelig å regulere	
				●	Sotdannelse på glass	
					mulig årsak	**mulig løsning**
●	●	●		●	For dårlig trekk	En kald skorstein gir ofte for dårlig trekk. Følg instruksjonene for opptenning i kapitlet "Bruk"; åpne et vindu.
●	●	●		●	For fuktig ved	Bruk ved med maks. 20 % fuktighet.
●	●	●		●	For stor ved	Bruk finkløyvd opptenningsved. Bruk kløyvd ved med en omkrets på maks. 30 cm.
●	●	●	●	●	Veden er lagt feil i	Veden er lagt i slik at det kan strømme tilstrekkelig med luft mellom vedskiene (løst ilegg, se "Fyring med ved").
●	●	●		●	For dårlig trekk i skorsteinen	Minst 4 meter høy, riktig diameter, godt isolert, glatt innvendig, ikke for mange bend, ingen hindringer i skorsteinen (fulgereir, for mye sotbelegg), lufttett (uten sprekker).
●	●	●		●	Skorsteinens utløp er ikke riktig	Tilstrekkelig høyde over taket, ingen hindringer i nærheten.
●	●	●	●	●	Luftregulatorer feil innstilt	Åpne luftregulatorene helt.
●	●	●		●	Ildstedets tilknytning til skorsteinen er ikke riktig	Tilknytningen må være lufttett.
●	●	●		●	Undertrykk i rommet der ildstedet står	Slå av kjøkkenvifte.
●	●	●		●	Utilstrekkelig tilførsel av forbrenningsluft	Sørg for tilstrekkelig tilførsel av frisk luft, bruk om nødvendig tilknytningen for direkte tilførsel av forbrenningsluft.
●	●	●		●	Ugunstige værforhold?- Inversjon (omvendt luftstrøm i skorsteinen pga. høy utetemperatur), ekstrem vindhastighet	Ved inversjon frarådes bruk av ildstedet. Monter eventuelt skorsteinshatt på skorsteinen.
		●			Trekk i rommet der ildstedet står	Unngå trekk i rommet; ildstedet må ikke plasseres i nærheten av en dør eller varmluftkanaler.
				●	Flammer berører glasset	Pass på at veden ikke ligger for nær glasset. Steng den primære luftregulatoren enda mer.
			●		Ildstedet lekker luft	Kontroller tetningen til ildstedets dør samt ildstedets sprekker.

Indeks

A

Advarsel 19
- belaste dør 8
- brennbart materiale 8
- forsikringsvilkår 8
- forskrifter 8
- glass knust eller sprukket 8, 21
- ildfaste indre brennplater 16
- pipebrann 8, 16
- rengjøringsmiddel for ovnsglass 21
- varm overflate 8
- ventilasjon 8-9

Antrasittkull 16

Å

Åpne
- askeskuff 20

Askeskuff
- åpne 20

B

Bål
- slukke 19

Bålet slukker 19

Bartre 16

Brannsikkerhet
- avstand til brennbart materiale 39
- gulv 9
- møbler 9
- vegger 9

Brennbart materiale
- avstand til 39

Brennstoff
- fylle 17, 19

Brensel
- antrasittkull 16
- brunkull 16
- brunkullbriketter 16
- fylling 19
- nødvendig mengde 20
- påfylling 18
- passende 16
- uegnet 16
- ved 16

Brunkull
- aske 18
- fyring 18

Brunkullbriketter 16

D

Dør
- endre dreieretning 10
- justere 21
- lukke 21
- pakning 21

Dørpakning 21

E

Endre
- dreieretning 10

F

Feiing av skorsteinen 20

Fett til smøring 21

Finish
- pyntekant 15

Fjerne
- aske 19

Fjerne aske 19
- brunkull 18

Fylle brennstoff 17, 19

Fyllhøyde ildsted 18

Fylling
- antrasittkull 19
- brunkullbriketter 19

Fylling av brensel 19

Fyre
- fylle brennstoff 17, 19

Fyring
- antrasittkull 18
- brunkullbriketter 18
- etterfylle brensel 18
- for dårlig varme 40
- ildstedet brenner for kraftig 40
- ildstedet er vanskelig å regulere 40
- opptenning 16
- utilstrekkelig varme 20

G

Glass
- rengjøring 21
- sotdannelse 40

Glassdør
- rengjøring 21

Gulv
- bæreevne 9

Norsk

brannsikkerhet 9
Gulvets bæreevne 9
Gulvteppe 9

H

Hatt på skorsteinen 9
Hengsel
justere 21
Hvelvplate
montere 21

I

Ildfaste indre brennplater
advarsel 16
vedlikehold 20
Ildstedetdet ryker inn 40
Indre brennplater
vermikulitt 11

K

Kontinuerlig bruk 10
Konveksjon
tappe av
konveksjonsvarme 11, 13
Konveksjonskammer
lukkeplate 14
Konvenksjon
eksterne rom 11, 13
Kreosot 19
Kull
askeinnhold 16

L

Lagring av ved 16
Lakk 16
Legg vedskier 18
Løse problemer 20
Lufte ilden 19
Luftlekkasje 21
Luftregulatorer 17
Luftregulering 19
Lukkeplate
konveksjonskammer 14

M

Mål 28

N

Nominell effekt 20, 23-24

O

Oppstilling
mål 28
Opptenning 16
Opptenningsbål 16
Opptenningsved 40
Overflatefinsh, vedlikehold 21

P

Påfylling av brensel
ildstedet ryker inn 40
Partikkelutslipp 23-24
Passende brensel 16
Pipebrann 19
Primær luftregulator 17
Problemløsning 40
Pyntekant
montere 15

R

Rå ved 16
Ramme
montere 15
Regulere lufttilførsel 19
Regulering av forbrenningsluft 19
Rengjøre
ildsted 20
Rengjøring
glass 21
Rengjøringsmiddel for glass 21
Røyk
ved første gangs bruk 16
Røykgass
temperatur 5, 7
Røykgasser
gjennomstrømming 23-24
Ruter
sotdannelse 40

S

Sekundær luftregulator 17
Skorstein
høyde 9

Det tas forbehold om endringer p.g.a. tekniske forbedringer.

koble til 13
krav 8
tilkoblingsdiameter 23-24
vedlikehold 20
Skorsteinshatt 9
Smøring 21
Sprekker i ildstedet 21

T

Tåke, ikke fyr i ildstedet 20
Temperatur 23-24
Temperaturstigning
måleseksjon 23-24
Tilbakeslag av røyk 8
Tilkoble
mål 28
Tjære 19
Tømming av aske 19
Tørking av ved 16
Trekk 23-24

U

Uegnet brensel 16
Unngå pipebrann 19
Utelufttilførsel
koble til 13
Utnyttelse 7, 24

V

Værforhold, ikke fyr i ildstedet 20
Varme, for dårlig 40
Varme, utilstrekkelig 20
Ved 16
egnet type 16
fortsetter ikke å brenne 40
oppbevaring 16
rå 16
tørking 16
Vedlikehold
ildfaste indre brennplater 20
rengjøre ildsted 20
rengjøring av glass 21
skorstein 20
smøring 21
tetning 21
Vegger
brannsikkerhet 9
Vekt 23-24
Ventil
montere 21
Ventilasjon 9
tommelfingerregel 9
Ventilasjonsrist 9
Vermikulitt
ildfast 11
Vifte
elektrisk 11
termostatisk 11
Virkningsgrad 5, 23

Norsk